KONSTRUKCJA NAWIERZCHNI NR 1
(UL. SOBIESKIEGO)

OBCIĄŻENIE: KR 4

warstwa ścieralna z mieszanki SMA	4 cm
warstwa wiążąca z AC WMS	9 cm
podbudowa zasadnicza z betonu asfaltowego	10 cm
podbudowa pomocnicza z krusz. łamna. stab. mech.	20 cm
warstwa wzmacnijaca z krusz. łaman. stab. mech.	20 cm
PODŁOŻE G3 SUMA	63 cm

KONSTRUKCJA NAWIERZCHNI NR 2
(JEZDNIA RONDA)

OBCIĄŻENIE: KR 5

warstwa ścieralna z mieszanki SMA	4 cm
warstwa wiążąca z AC WMS	9 cm
podbudowa zasadnicza z betonu asfaltowego	14 cm
podbudowa pomocnicza z krusz. łamna. stab. mech.	20 cm
warstwa wzmacnijaca z krusz. łaman. stab. mech.	25 cm
PODŁOŻE G3 SUMA	72 cm

KONSTRUKCJA NAWIERZCHNI NR 3
(PERON - nawierzchnia kostkowa)

warstwa ścieralna z kostki betonowej bezfazowej	8 cm
podsypka	3 cm
podbudowa zasadnicza z kruszywa łamanego stabilizowanego mechanicznie	17 cm
SUMA	28 cm

KONSTRUKCJA NAWIERZCHNI NR 4
(PERON - płyta chodnikowa)

płyta chodnikowa z wypustami, beton C50/60 (0,40x0,40x0,06m)	6 cm
podsypka cementowo-piaskowa 1:4	4 cm
SUMA	10 cm

KONSTRUKCJA NAWIERZCHNI NR 5
(PŁYTA PERONU)

płyta "P-40" o szorstkiej powierzchni, beton C50/60 (04,0x0,40x0,06m)	6 cm
podsypka cementowo-piaskowa 1:4	4 cm
wypełnienie mieszanką z kruszyw naturalnych (pospółka) 2/16	
SUMA	10 cm

KONSTRUKCJA NAWIERZCHNI NR 6
(TOROWISKO W NAWIERCHNI ULICY)

nawierzchnia Ri60N/system sprężystego mocowania szyn na bazie żywic poliuretanowych	
płyta bet. prefabrykowana	40 cm
wibroizolacyjna mata podpodkładowa	2,5 cm
warstwa wyrównawcza z chudego betonu C16/20	5 cm
warstwa wzmacniajaca z krusz. łaman. stab. mech. 0/63	*18 cm
geosiatka wzmacniająca	
geowłóknina separacyjna	
istniejące podtorze stab. mechanicznie	

* szerokość zmienna 15-21 cm

KONSTRUKCJA NAWIERZCHNI NR 7
(TOROWISKO WYDZIELONE)

nawierzchnia - Ri60N/SB	
podkłady PST	
wibroizolacyjna mata podkładowa	3 cm
tłuczeń EN 13450:2002, I.1 stab. mech	25 cm
warstwa ochronna z krusz. łaman. stab. mech. 0/31,5	15 cm
geosiatka wzmacniająca	
geowłóknina separacyjna	
istniejące podtorze stab. mechanicznie	

KONSTRUKCJA NAWIERZCHNI NR 8
(TOROWISKO W PIERŚCIENIU RONDA)

Ri60N - system sprężystego punktowego mocowania szyn na bazie żywic poliuretanowych	
warstwa ścieralna z betonu asfaltowego 0/12.8	5 cm
nawierzchnia z betonu C25/30	15 cm
płyta bet. wykonywana na budowie	20 cm
mata wibroizolacyjna	2,5 cm
warstwa wyrównawcza z chudego betonu	5 cm
w-wa wzmacniajaca z krusz. łaman. ze skał twardych stab. mechanicznie 0/63	25 cm
geosiatka wzmacniająca	
geowłóknina separacyjna	
istniejące podtorze stabilizowane mechanicznie	
	72,5 cm

KONSTRUKCJA NAWIERZCHNI NR 9
(TOROWISKO PRZY PRZYSTANKU SOSNOWIEC SOBIESKIEGO)

kostka betonowa spoinowana zaprawą cementową	8 cm
podsypka cementowo-piaskowa 1:4	11 cm
geowłóknina separacyjna	
nawierzchnia Ri60N/SB	
podkłady PST	
wibroizolacyjna mata podkładowa	2,5 cm
tłuczeń EN 13450:2002, I.1 stab. mech	25 cm
warstwa ochronna z krusz. łaman. stab. mech. 0/31,5	15 cm
geosiatka wzmacniająca	
geowłóknina separacyjna	
istniejące podtorze stab. mechanicznie	

KONSTRUKCJA NAWIERZCHNI NR 10
(NAWIERZCHNIA MIĘDZYTORZA)

płyta bet. układana "na mokro"	40 cm
wibroizolacyjna mata podpodkładowa	2,5 cm
warstwa wyrównawcza z chudego betonu C16/20	5 cm
warstwa wzmacniajaca z krusz. łaman. stab. mech. 0/63	15 cm
geosiatka wzmacniająca	
geowłóknina separacyjna	
istniejące podtorze stab. mechanicznie	

TOROWISKO WYDZIELONE
ul. Piłsudskiego
km 0+006,00

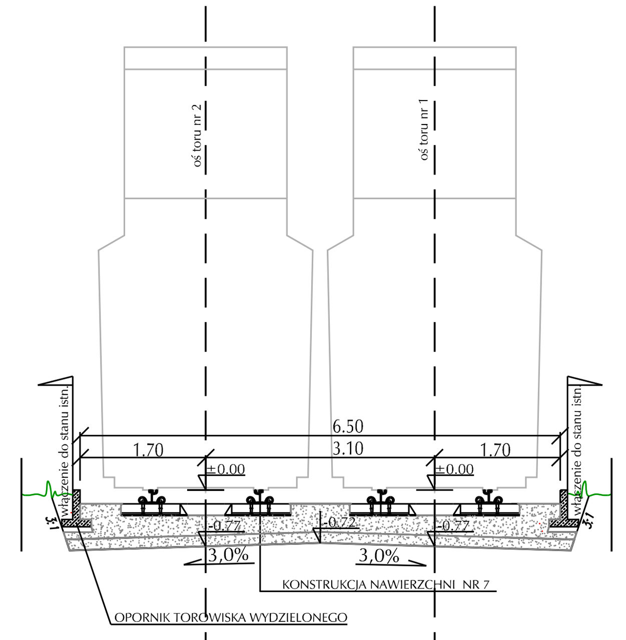

TOROWISKO NA JEZDNI RONDA
ul. Piłsudskiego
km 0+055,00

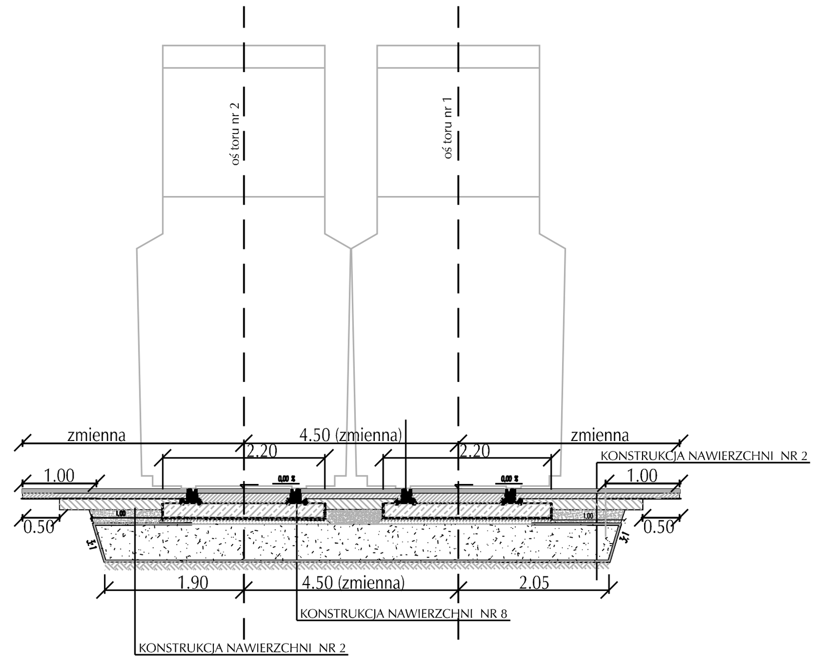

TOROWISKO WYDZIELONE
przystanek Sosnowiec Sobieskiego
km 0+080,00

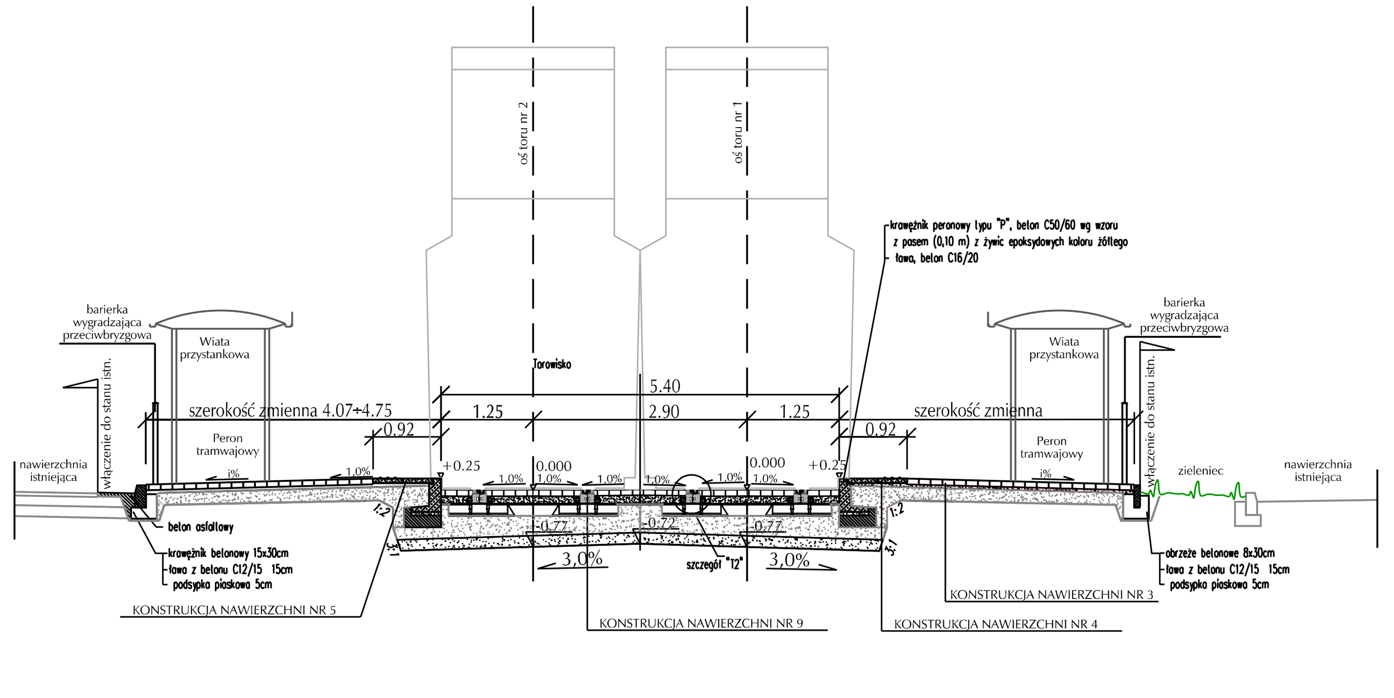

PRZEKRÓJ ULICZNY
ul. Sobieskiego
km 0+221,00

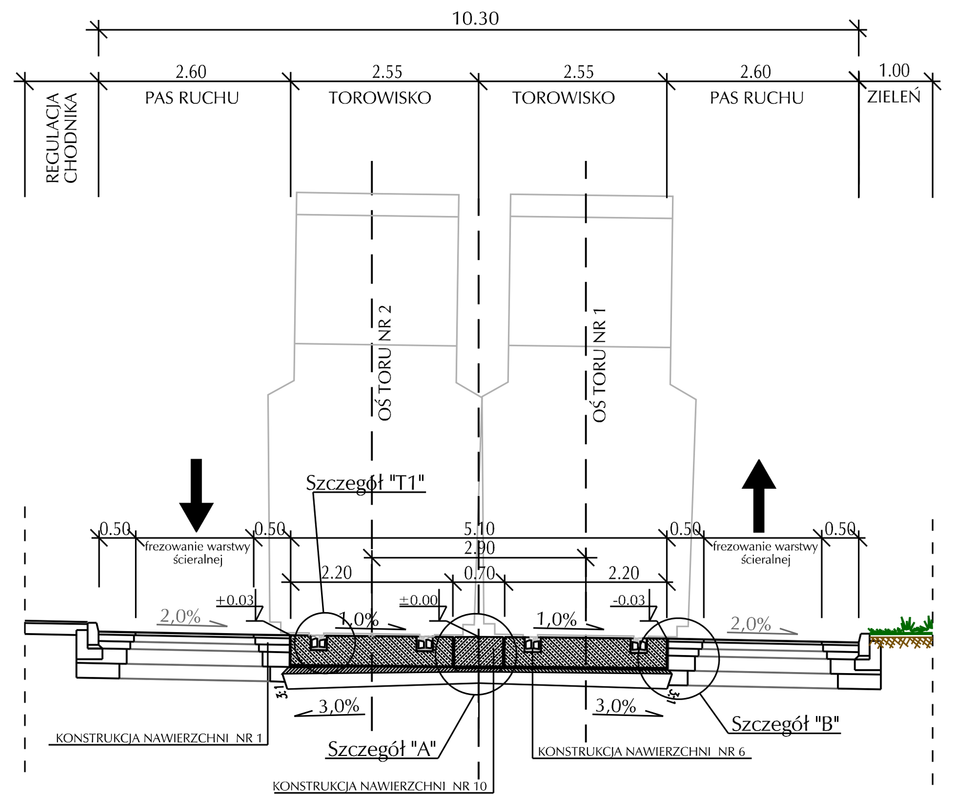

SZCZEGÓŁY KONSTRUKCYJNE
SKALA 1:250

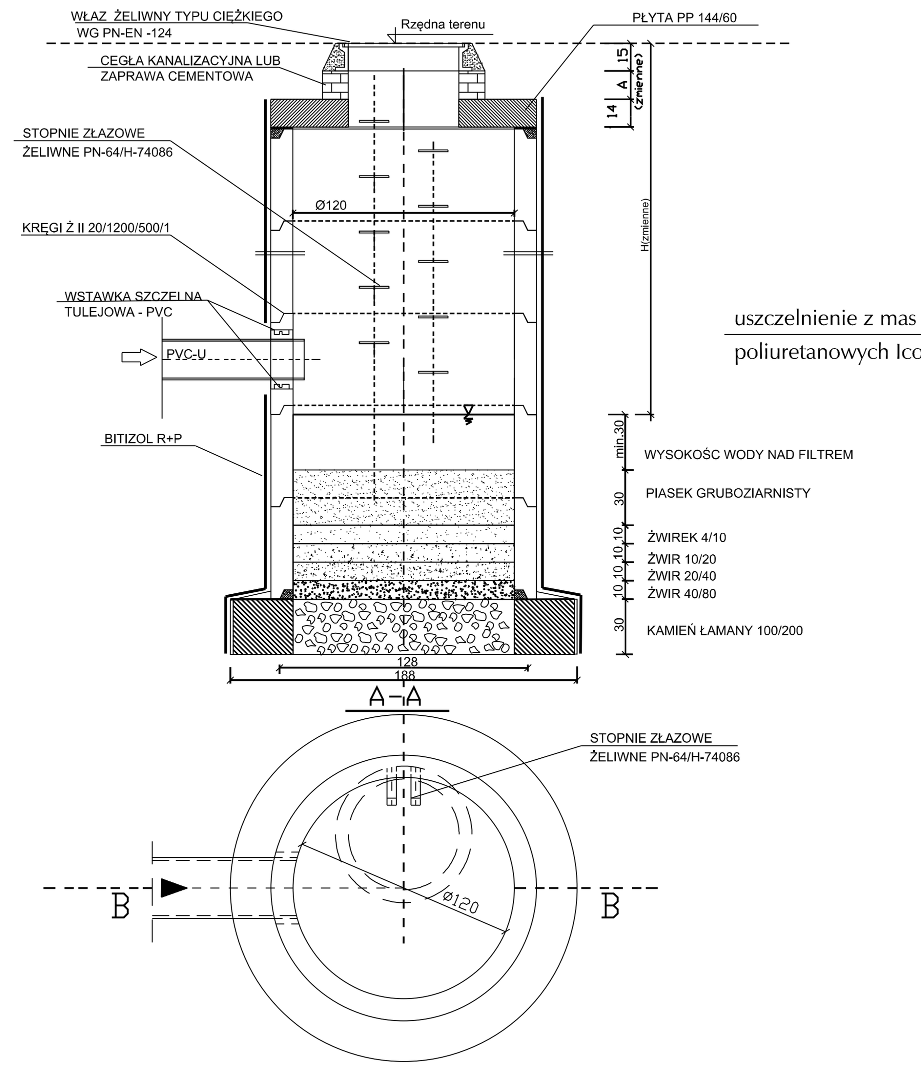

SZCZEGÓŁY KONSTRUKCYJNE
SKALA 1:20

Szczegół "A"

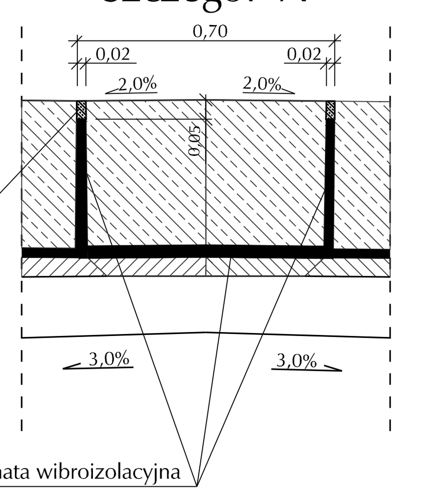

Szczegół "B"

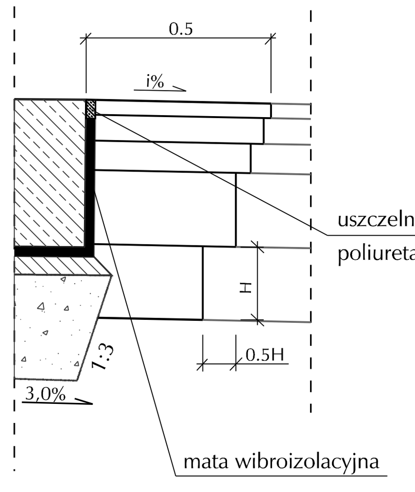

SZCZEGÓŁY KONSTRUKCYJNE
(nawierzchnia tramwajowa)
SKALA 1:20

Szczegół "T1"

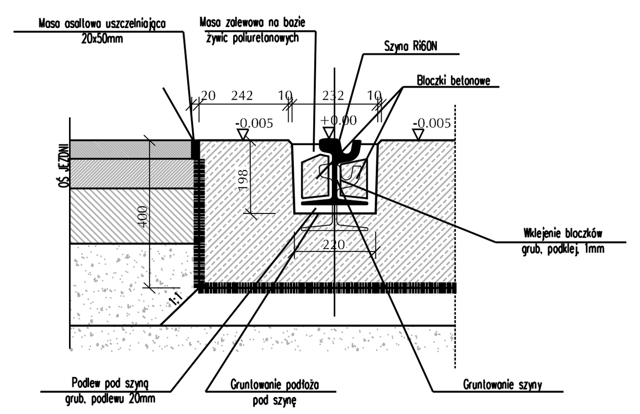

Szczegół "T2"

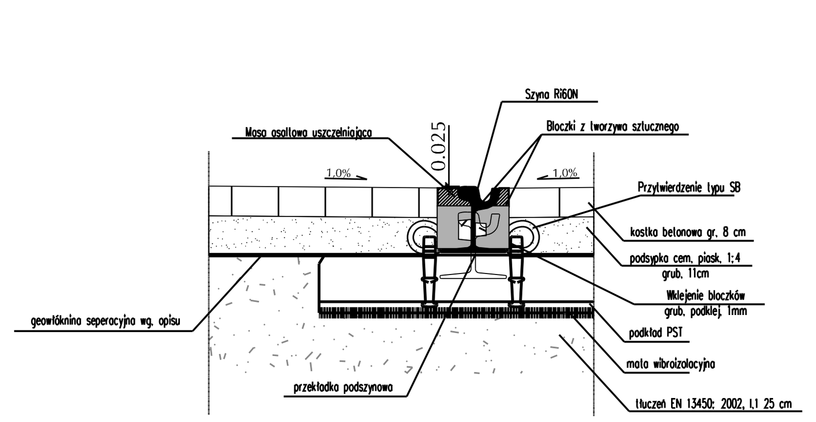

SZCZEGÓŁ ODWODNIENIA SKRZYNI NAPĘDU ZWROTNICOWEGO

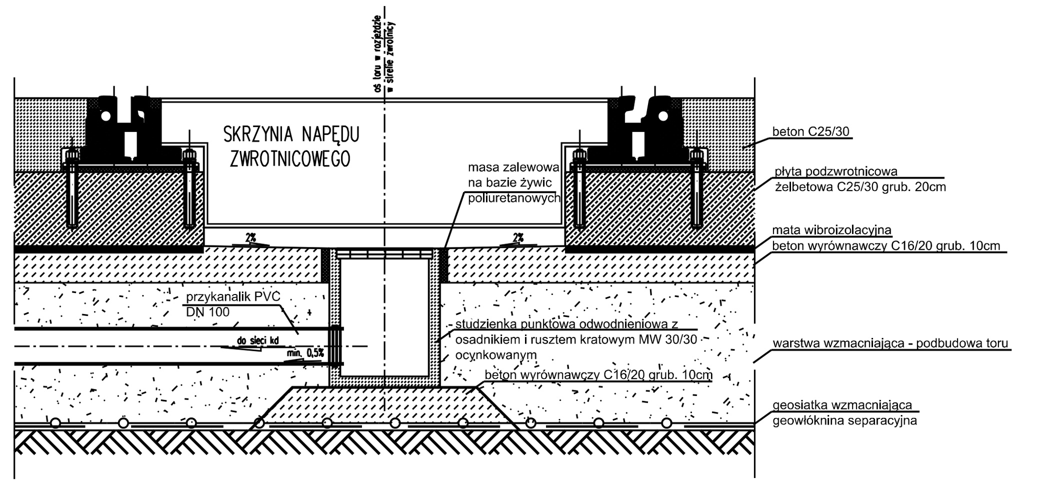

PRZEKRÓJ KONSTRUKCYJNY PRZEZ KRZYŻOWNICĘ

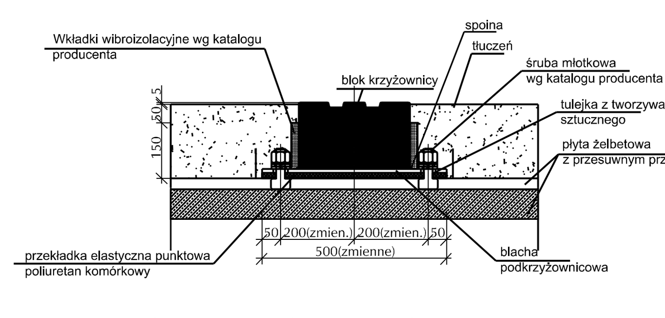

- mocowanie nawierzchni stalowej do elementów systemu nawierzchni zgodnie z wymaganiami producenta nawierzchni stalowej
- w przypadku konieczności izolowania elektrycznego taków szynowych stosować przerwy w stalowej prowadnicy mocowania przesuwnego szyn, poprzeczki izolowane, itp. skuteczne środki zapewniające osiągnięcie wymaganej izolacyjności.

PRZEKRÓJ KONSTRUKCYJNY PRZEZ KRZYŻOWNICĘ

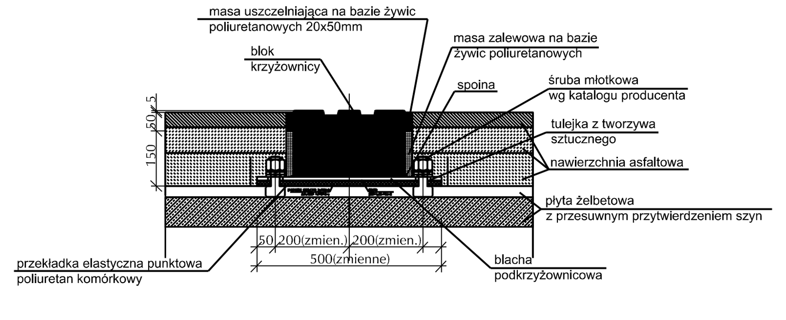

- mocowanie nawierzchni stalowej do elementów systemu nawierzchni zgodnie z wymaganiami producenta nawierzchni stalowej
- w przypadku konieczności izolowania elektrycznego taków szynowych stosować przerwy w stalowej prowadnicy mocowania przesuwnego szyn, poprzeczki izolowane, itp. skuteczne środki zapewniające osiągnięcie wymaganej izolacyjności.

PRZEKRÓJ KONSTRUKCYJNY PRZEZ PÓŁZWROTNICĘ w rejonie mocowania do płyty podzwrotnicowej

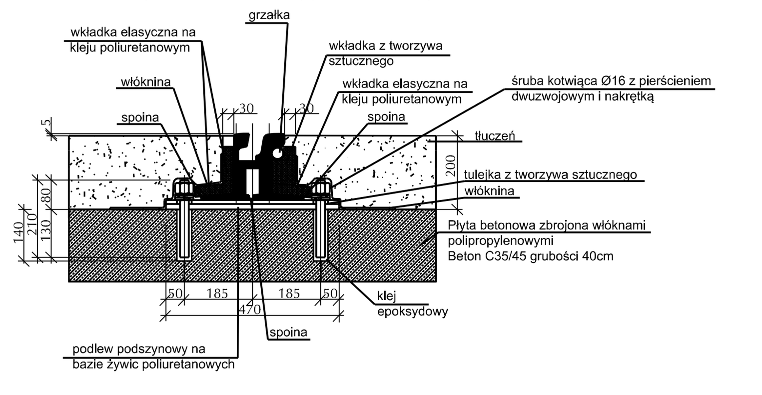

- mocowanie nawierzchni stalowej do elementów systemu zgodnie z wymaganiami producenta nawierzchni stalowej;
- płytę układać na warstwie wyrównawczej z betonu klasy min. C15/20 grub. min. 10cm
- w rozjazdach w torowisku wydzielonym w miejsce betonu asfaltowego stosować tłuczeń;
- w przypadku konieczności zapewnienia strefy ciszy elektromagnetycznej blok zwrotnicy układać na podrozjazdnicach przy wysokości skrzyni napędu zwrotnicowego max. 200mm

WBP Zabrze sp. z o.o.

ZAMAWIAJĄCY	TRAMWAJE ŚLĄSKIE S.A., 41-506 Chorzów, ul. Inwalidzka 5
TYTUŁ PROJEKTU	PRZEBUDOWA TOROWISKA W SOSNOWCU W UL. J. PIŁSUDSKIEGO ORAZ NA SKRZYŻOWANIU Z UL. JANA SOBIESKIEGO
FAZA PROJ.	PROJEKT WYKONAWCZY
TYTUŁ RYS.	PRZEKROJE TYPOWE

	IMIĘ I NAZWISKO	NR UPRAW.	SPECJALNOŚĆ	PODPIS	ZESPÓŁ	SKALA	DATA
PROJEKTANT	inż. M. STOCHNIAŁ	SLK/0979/PWOH/05	KOLEJE		ZD	1:20 1:100 1:250	07.2012r
PROJEKTANT	mgr inż. R. DRASZCZYK	SLK/1477/POOD/06	DROGI				
SPRAWDZIŁ	mgr inż. A. ROSIKOŃ	ONB-907u/10/70	KOLEJE		NR RYS. Ze-3984B/PW/D-03		
SPRAWDZIŁ	inż. P. WĘGLARZ	SLK/2268/POOD/08	DROGI				

"Wszelkie prawa zastrzeżone. Żadna część tego rysunku nie może być kopiowana w żadnej formie ani żadnymi metodami ręcznymi, mechanicznymi i elektronicznymi łącznie z wykorzystaniem systemów przetwarzania i odtwarzania informacji bez pisemnej zgody Wojewódzkiego Biura Projektów w Zabrzu Sp. z o.o."