Tel Prod

Projektowanie i realizacja w telekomunikacji

e-mail:biuro@telprod.pl
www.telprod.pl

Egz. nr 1

PROJEKT BUDOWLANO - WYKONAWCZY

Inwestor: **Tramwaje Śląskie S.A.**
41-506 Chorzów
ul. Inwalidzka 5

Inwestycja: **„ Przebudowa sieci trakcji tramwajowej i oświetlenia ulicznego na obszarze działki Nr 782 , obręb 11 przy ul. Gabriela Narutowicza w Sosnowcu w ramach zadania inwestycyjnego pn. „Uwolnienie placu budowy w Sosnowcu przy ul. G. Narutowicza w związku z budową hotelu."**

Adres obiektu: **Sosnowiec, ul. Gabriela Narutowicza**

Nazwa obiektu: **Budowa czterech słupów trakcyjno – oświetleniowych wraz z kablem zasilającym typu 1KV-YAKY 4x35 mm2.**

Data: **Styczeń 2013**

Opracował: **Telprod- Henryk Hulbój**
ul. Leśna 385
34-300 Żywiec

Projektował: **mgr. inż. Tadeusz Kitala**
ul. Okrzei 47 m 16
42-200 Częstochowa

Projektował: **inż. Bolesław Kusiak**
ul. Junaków 2/19
44-100 Gliwice

1. SPIS TREŚCI I SPIS RYSUNKÓW

Spis treści:

Str:

1. SPIS TREŚCI I SPIS RYSUNKÓW 2

2. CHARAKTERYSTYKA OGÓLNA PROJEKTU 3

2.1. Inwestor.....4
2.2. Podstawa opracowania 4
2.3. Przedmiot opracowania 4

3. CHARAKTERYSTYKA TECHNICZNA -Część Trakcyjna..... 3

3.1. Stan istniejący 3
3.2. Stan projektowany.....3
3.3. Wyznaczenie lokalizacji słupów trakcyjnych.....4
3.4. Słup trakcyjny 4
3.5. Wykopy pod fundamenty 5
3.6. Fundamenty.....5
3.7. Montaż sieci 5
3.8. Zabezpieczenie przed korozją 5
3.9. Ochrona przeciwporażeniowa i przepięciowa.....5
3.10. Warunki geotechniczne 5
3.11. Uwagi Końcowe.....6
3.12. Zestawienie materiałów.....6
3.13. Oświadczenie projektanta.....7
Decyzja o stwierdzeniu przygotowania zawodowego.....7
Zaświadczenie o przynależności do Śląskiej Okręgowej Izby Inżynierów Budownictwa 7

4. CHARAKTERYSTYKA TECHNICZNA -Część Oświetleniowa.....8

4.1. Stan istniejący 8
4.2. Stan projektowany.....8
4.3. Kolejność prac.....8
4.4. Uwagi końcowe.....8
4.5. Zestawienie materiałów.....8
4.6. Uwaga ogólna.....9
4.7. Oświadczenie projektanta.....10
Decyzja o stwierdzeniu przygotowania zawodowego.....10
Zaświadczenie o przynależności do Śląskiej Okręgowej Izby Inżynierów Budownictwa.....

5. UZGODNIENIA I ZGODY WŁAŚCICIELI TERENU.....11

5.1. Decyzja Lokalizacji Inwestycji Celu Publicznego z dnia 12.10.2012 r.
5.2. Opinia ZUDP Nr 7/2013
5.3. Uzgodnienie – zgoda UM Sosnowiec – Wydziału Organizacji Zarządzania Drogami i Ruchem Drogowym
5.4. Uzgodnienia branżowe:
- TAURON Dystrybucja S.A. pismo znak: OBD/RD2/ZS/DG/142/4777/2012
-Górnośląska Spółka Gazownictwa pismo znak: K-8-III-432-127/2012
- RPWiK Sosnowiec
- PTC Sp. z o.o. BETAME FP Harald Koch – pismo z dnia 28.01.2013 r.
- TAURON –CIEPŁO Katowice

6. WYPISY Z REJESTRU GRUNTÓW 12

7.SPIS RYSUNKÓW 13

7.1. Przekroje materiałów niezbędnych do realizacji inwestycji.....13
7.2. Orientacja 13
7.3 Projekt Zagospodarowania Terenu.....13
7.4 Rurowy maszt trakcyjno – oświetleniowy z podstawą KRO/RMp 13

2. CHARAKTERYSTYKA OGÓLNA PROJEKTU

2.1. Inwestor

Inwestorem jest : Tramwaje Śląskie S.A.
ul. Inwalidzka 5
41-506 Chorzów

2.2. Podstawa opracowania

Projekt budowlano- wykonawczy opracowano na podstawie:

- zlecenia Inwestora,
- wytycznych przebudowy wydanych przez Inwestora,
- geodezyjnych map zasadniczych z projektowanego rejonu,
- danych zebranych przez projektantów w terenie i uzgodnień z właścicielami terenu,
- aktualnych norm i przepisów obowiązujących w zakresie opracowania.
- umowy nr
- Decyzji o Lokalizacji Inwestycji Celu Publicznego z dnia 12.10.2012 r.
  -pismo nr WDR.I.1510.203.2012.JW z UM Sosnowiec , Wydział Organizacji Zarządzania Drogami i Ruchem Drogowym.
  -pismo nr OBD/RD2/ZS/DG/142/4777/2012 r. z dnia 18.06.2012r. TAURON Dystrybucja Oddział w Będzinie – Rejon Dystrybucji Sosnowiec
  - uzgodnienia branżowe

2.3. Przedmiot opracowania

Przedmiotem opracowania jest projekt przebudowy sieci trakcji tramwajowej i oświetlenia ulicznego na obszarze działki Nr 782 , obręb 11 przy ul. Gabriela Narutowicza w Sosnowcu w ramach zadania inwestycyjnego pn. „Uwolnienie placu budowy w Sosnowcu przy ul. G. Narutowicza w związku z budową hotelu”

Przebudowa polega na likwidacji 4 istniejących słupów trakcyjno oświetleniowych z placu budowy wraz z kablami oświetlenia ulicznego i zabudowaniu 4 nowych słupów trakcyjno - oświetleniowych w miejscu nie kolidującym z inwestycją – budową hotelu.

3. CHARAKTERYSTYKA TECHNICZNA – <u>Część Trakcyjna</u>

3.1. Stan istniejący

Zawieszenie sieci trakcyjnej z liną nośną nad torowiskiem dwutorowym, nad ul. Narutowicza wykonane jest pomiędzy słupami usytuowanymi po przeciwnej stronie ulicy. Linki poprzeczne (odciągi) o długości ok. 40 m podtrzymują pojedynczy drut jezdny (1xDjp 100) z liną nośną.

3.2. Stan projektowany

W celu uwolnienia dotychczasowych słupów(do likwidacji) od zawieszenia sieci trakcyjnej zaprojektowano jako konstrukcję wsporczą słupy rurowe trakcyjno – oświetleniowe o wysokości 11,5 m oznaczone jako STO 25 o wytrzymałości 25 kN na obciążenie siecią trakcyjną przyłożone na wysokości 7,0 m od powierzchni terenu . **Kolor słupów należy uzgodnić z Konserwatorem Zabytków lub Architektem Miejskim.** Zaprojektowano wymianę przewodu jezdnego oraz liny nośnej (na długości 100 m). Dotychczasowe słupy będą usunięte. Wysokość konstrukcyjną sieci oraz długość szkłolaminatów wysięgnika ustali wykonawca na placu budowy.

3.3 Wyznaczenie lokalizacji słupów trakcyjnych

Wyznaczenie lokalizacji słupów trakcyjnych powinno być zgodne z ich lokalizacją naniesioną na mapę zasadniczą wg uzgodnień ZUDP w Sosnowcu zamieszczoną w dokumentacji projektowej. Wyznaczenia lokalizacji dokona uprawniony geodeta.

3.4 Słup trakcyjny

Miejsce posadowienia projektowanych słupów podaje załączony rysunek sytuacyjny. Zastosowano słupy stalowe okrągłe-producent słupów zostanie wybrany przez Inwestora Kolor słupów należy uzgodnić z Konserwatorem Zabytków lub Architektem Miejskim. Parametry fundamentu zostaną podane przez producenta słupa w oparciu o dokumentację techniczną.

Do określenia rodzaju fundamentu przyjęto grunt średni o nast. właściwościach:

Rodzaj i stan gruntu		Uogólnione własności gruntu				
		Ψ	c [kN/m2]	γ [kN/m3]	C [kN/m3]	μ
grunt średni	Zwały, rumosze, żwiry, pospółki, piaski grube i średniezagęszczone i średnio zagęszczone, piaski drobne zagęszczone	37	0	18,5	40000	0,55
	Pyły, gliny, gliny ciężkie, iły, gliniaste żwiry, pospółki i piaski półzwarte i twardoplastyczne	20	25	20	40000	0,25

Gdzie:

Ψ –kąt tarcia wewnętrznego w stopniach
c -spójność
γ –ciężar objętościowy
C -moduł podatności podłoża
μ –współczynnik tarcia gruntu o fundament betonowy

Uwaga: jeżeli przy wykonywaniu wykopu pod fundament okaże się że istniejący grunt posiada inne właściwości od podanych powyżej należy zgłosić to Inwestorowi i projektantowi w celu podjęcia decyzji o właściwym wykonaniu fundamentu.

3.5 Wykopy pod fundamenty

Wykopy powinny być wykonane zgodnie z zasadami PN. Przed ich wykonaniem należy wyrównać podłoże i sprawdzić rzędne.

3.6 Fundamenty

Fundamenty należy wykonać z betonu zbrojonego zgodnie z PN-EN-206-1:2003 wg dokumentacji producenta słupa. W realizacji należy zachować normy: PN-EN 1535 oraz PN-EN 966/1999. Fundament powinien mieć kształt walca i być dostosowany do przenoszenia znamionowej wytrzymałości słupa w odniesieniu do warunków gruntowych w których będzie posadowiony. Górna krawędź fundamentu powinna znajdować się na poziomie -0,20 m od powierzchni terenu.

3.7 Montaż sieci

Sieć trakcyjna podwieszona jest do projektowanych i istniejących słupów trakcyjnych oraz budynków. Po montażu przewodów jezdnych należy przeprowadzić regulację sieci, regulację zawieszeń względem główki szyny oraz pomiary zwisów i odsuwów. Wysokość znamionowa zawieszenia przewodu jezdnego w punktach jego zamocowania zgodnie z normą powinna wynosić 5,5 m, dopuszczalne odchyłki od tej wartości wynoszą +0,10 m i -0,25 m. Odsuw przewodów jezdnych powinien zapewnić możliwie równomierne ścieranie płytek ślizgacza odbieraka prądu (na prostej przyjąć wartość 0,30 m, a na łuku 0,35 m od osi toru). Na łuku maksymalny odsuw może wynosić do 0,4 m od osi toru.

3.8 Zabezpieczenie przed korozją

Słupy zostaną wykonane jako rurowo – stalowe o grubości pokrycia cynku min. 450g/m. Projektowane słupy zostaną pomalowane farbą nawierzchniową odpowiednią dla powierzchni cynkowych. Z uwagi na wzmożoną korozję miejsca styku konstrukcji słupów z fundamentem należy zabezpieczyć to miejsce poprzez dwukrotne pomalowanie masą bitumiczną izobet do wys. ok. 0,5 m ponad powierzchnie gruntu.

3.9 Ochrona przeciwporażeniowa i przepięciowa

Jako ochrona przed porażeniem prądem elektrycznym w całej sieci stosowane jest uszynienie. W przypadku słupów trakcyjnych uszynione są wszystkie urządzenia znajdujące się na słupie (rozłączniki, ograniczniki przepięć, napędy, cięgno izolowane- z pojedynczą izolacją). Na projektowanych słupach trakcyjnych nie przewiduje się mocowania innych urządzeń sieci trakcyjnej z wyjątkiem mocowań linek zawieszeń poprzecznych, oraz konstrukcji wsporczych pod przewód zasilający

3.10 Warunki geotechniczne

Zgodnie z Rozporządzeniem ministra Spraw Wewnętrznych i Administracji z 24 września 1998r.(Dz. U. nr 126, poz. 839)"w sprawie ustalenia geotechnicznych warunków posadowienia obiektów budowlanych" istniejące warunki zakwalifikowano jako proste. Projektowane obiekty zakwalifikowano do pierwszej kategorii geotechnicznej.

3.11 Uwagi końcowe

Prace ujęte w niniejszym opracowaniu należy wykonać zgodnie z obowiązującymi przepisami, normami i instrukcjami branżowymi.

W czasie prowadzenia robót ziemnych należy zachować ostrożność ze względu na możliwość napotkania nie wykazanych urządzeń podziemnych. **W miejscach, gdzie przebiegi podziemnego uzbrojenia terenu budzą wątpliwości (zostały zlokalizowane przyrządami oraz przekopami kontrolnymi) - odwiert pod fundament będzie zbliżał się do innych obiektów infrastruktury podziemnej należy wykonać ręczne odkrycie istniejącego uzbrojenia podziemnego.**

Roboty ziemne przy odsłanianiu w/w uzbrojenia należy prowadzić wyłącznie ręcznie oraz z zachowaniem uwag zawartych w poszczególnych uzgodnieniach branżowych.

Przed przystąpieniem do prac ziemnych dokonać wytyczenia geodezyjnego a po ich zakończeniu dokonać inwentaryzacji geodezyjnej powykonawczej. Tyczenie tras i inwentaryzację powykonawczą powinien wykonać uprawniony geodeta.

Po zakończonych pracach ziemnych teren zostanie przywrócony do stanu pierwotnego (nawierzchnia chodnikowa z kostki brukowej)

Prace mogą wykonywać osoby posiadające odpowiednie uprawnienia zgodnie z Ustawą „Prawo energetyczne", prawo budowlane oraz przepisy związane

3.12 Zestawienie materiałów

• Uchwyt przegubowy szt. 4 (218137 - rys. nr. 1)
• Uchwyt przegubowy szt. 6 (218124 - rys. nr 1)
• Wkładka chomątkowa szt. 18 (213125)
• Złączka do zakarbowania szt. 18 (213335)
• Izolator sprzączko wy 1 kV DC z 1 wkładką szt. 16 (221101)
• Linka nierdzewna mb. 100 (271225)
• Przewód jezdny DjpS 100 mb. 100
• Złączka do przewodu jezdnego szt. 4 (5310) KOLMET Żerniki
• Uchwyt widełkowy z okiem szt. 8 (231255)
• Uchwyt przesuwny dwuoczkowy szt. 6 (231555)
• Uchwyt przesuwny jednooczkowy szt 8 (231455)
• Taśma stalowa 19,05x1,0 mb. 40 (217119)
• Zapinka do taśmy szt. 20 (217219)
• Uchwyt krańcowy szt. 8 (212112)
• Łącznik podwójny szt. 11 (211313)
• Uchwyt przelotowy szt. 8 (233446)
• Linka MINOROK mb. 20 (275109)
• Szkłolaminat fi 55 szt. 6 (225599)
• Wieszak ramienia odciągu szt. 6 (231655)
• Ramię odciągowe z hakiem - gwint Ml6 szt. 6 (234260)
• Uchwyt Djp gwint M16 szt.8 (241026)
• Uchwyt równoległy do liny Cu 95 szt. 8 (243211)
• Lina nośna Cu 95 mb. 100
• Naprężnik kryty nierdzewny szt. 3 (214211)
• Śruba rzymska szt. 6 (214121)
• Łącznik trójkątny szt. 1 (211416)

(oznaczenia wg. katalogu KROMISS BIS z Częstochowy – chyba że zaznaczono innaczej, dopuszcza się wykorzystanie materiałów równoważnych z zastrzeżeniem zachowania parametrów – w szczególności wytrzymałości, materiałów, zastosowania).

3.13 Oświadczenie projektanta – Część Trakcyjna

W nawiązaniu do art. 20 ust. 4 ustawy z dnia 7 lipca 1994 r. Prawo budowlane (tekst jednolity Dz. U. z 2006 r. nr 156 poz. 118 z póz. zm.) oświadczam, że projekt budowlany **„ Przebudowa sieci trakcji tramwajowej i oświetlenia ulicznego na obszarze działki Nr 782 , obręb 11 przy ul. Gabriela Narutowicza w Sosnowcu w ramach zadania inwestycyjnego pn. „Uwolnienie placu budowy w Sosnowcu przy ul. G. Narutowicza w związku z budową hotelu."** opracowany został w sposób zgodny z wymaganiami aktualnych norm, przepisów oraz z zasadami wiedzy technicznej.

URZĄD WOJEWÓDZKI
w Częstochowie
Wydział Urbanistyki, Architektury
i Nadzoru Budowlanego
(pieczęć)

Nr UAN-VIII-7342/210/92

Częstochowa, dnia 14.12. 19 92 r.

DECYZJA O STWIERDZENIU PRZYGOTOWANIA ZAWODOWEGO
do pełnienia samodzielnych funkcji technicznych w budownictwie

Na podstawie § 2ust.1pkt.1, §5ust.1, §7 i § ust. 1 pkt. 13 4 lit. d rozporządzenie Ministra Gospodarki Terenowej i Ochrony Środowiska z dnia 20 lutego 1975 r. w sprawie samodzielnych funkcji technicznych w budownictwie (Dz. U. Nr 8, poz. 46) stwierdza się, że:

Obywatel(ka) Tadeusz KITALA syn Józefa
(imię i nazwisko)

magister inżynier elektryk
(tytuł naukowy — zawodowy)

urodzony(a) dnia 25 czerwca 19 54 r. w Częstochowie

posiada przygotowanie zawodowe upoważniające do wykonywania samodzielnych funkcji projektanta i kierownika budowy i robót
(rodzaj funkcji)

w specjalności instalacyjno - inżynieryjnej
(rodzaj specjalności techniczno-budowlanej)

w zakresie sieci i instalacji elektrycznych - obejmującej instalacje elektryczne, napowietrzne i kablowe linie energetyczne, stacje i urządzenia elektroenergetyczne.
(specjalizacja zawodowa)

WA Kr. 101/83 MA-BUA/14 9000 szt. usp j. z 18-83

ywatel(ka) Tadeusz K I T A L A jest upoważniony(a) do:
(imię i nazwisko)

1. Sporządzania projektów instalacji i sieci elektrycznych.
2. Kierowania, nadzorowania i kontrolowania budowy i robót, kierowania i kontrolowania wytwarzania konstrukcyjnych elementów sieci i instalacji oraz oceniania i badania stanu technicznego w zakresie sieci i instalacji elektrycznych.

UŻĄD WOJEWÓDZKI W CZĘSTOCHOWIE

Z up. Wojewody
mgr inż. arch. Adolf Benczar
Dyrektor Wydziału

m.p.

(podpis i pieczęć)

ŚLĄSKA
OKRĘGOWA
IZBA
INŻYNIERÓW
BUDOWNICTWA

Katowice, 22 listopada 2012 r.

Pani/Pan **Tadeusz Kitala**

ul. Okrzei 47m16

42-200 Częstochowa

ZAŚWIADCZENIE

Pani/Pan **Kitala Tadeusz**

jest członkiem Śląskiej Okręgowej Izby Inżynierów Budownictwa o numerze ewidencyjny **SLK/IE/1499/02** i posiada wymagane ubezpieczenie od odpowiedzialności cywilnej.

Niniejsze zaświadczenie jest ważne do dnia 31.12.2013 r.

WICEPRZEWODNICZĄCA RADY
Śląskiej Okręgowej Izby
Inżynierów Budownictwa
mgr inż. Dorota Przybyła

JM

40-026 KATOWICE ul. Podgórna 4 tel./fax 32 2554552, 32 6080722 e-mail: biuro@slk.piib.org.pl www.slk.piib.org.pl

4. CHARAKTERYSTYKA TECHNICZNA – Część Oświetleniowa

4.1. Stan istniejący

W chwili obecnej słupy trakcyjno - oświetleniowe ustawione są wzdłuż ul. Narutowicza po lewej stronie. Dla potrzeb projektu oznaczono słupy symbolami: „1Obsł, 2Obsł, 3Obsł, 4Obsł" co oznacza „Obecnie stojący słup".Z uwagi na potrzebę uwolnienia placu, należy ten odcinek przebudować w inne miejsce, wraz z kablami oświetlenia ulicznego. Pomiędzy słupami ułożone są kable typu 1KV-YAKY 4x35 mm2.

4.2. Stan projektowany

Dla zrealizowania zamierzonych prac związanych z uwolnieniem placu budowy, należy przebudować cztery słupy w nowe miejsce. Nowe słupy oznaczono symbolami: „1NSŁ, 2NSŁ,3NSŁ, 4NSŁ, co oznacza „Nowa lokalizacja słupa". Po ustawieniu słupów i oddaniu do eksploatacji, firma TAURON wprowadzi swoje oznaczenia wg własnej nomenklatury. Pomiędzy nowymi słupami, poprowadzić kabel oświetleniowy typu YAKXS. **Przejście pod ulicą Narutowicza oraz wjazdem należy wykonać metodą przecisku w rurze osłonowej na głębokości minimum 1,5 m od górnej niwelety jezdni.**

Na nowych słupach trakcyjno-oświetleniowych zamontować lampy oświetlenia ulicznego wraz z wysięgnikiem słupowym. Poniżej zamontować linki odciągowe trakcji tramwajowej.

4.3 Kolejność prac

4.3.1. Oznakować teren wykonywanych prac, poprzez ustawienie oznakowań.
4.3.2. Wykonać wykopy otwarte pod ustawienie nowych słupów trakcyjno- oświetleniowych. Prace należy tak skoordynować, aby nie zostawiać wykopów dłużej niż jeden dzień. Przez co nie stwarza się niebezpieczeństwa dla pieszych. .
4.3.3. Ustawić słupy w belkach mocujących.
4.3.4 Przed zasypaniem wykopu, należy do otworu słupa wprowadzić kable zasilające oprawę z sąsiednich słupów.
4.3.5. Prace elektryczne muszą być wykonane pod ścisłym nadzorem TAURON Dystrybucja S.A. Oddział w Będzinie wg pisma nr OBD/RD2/ZS/142/4777/2012 z dnia 18. 06. 2012r.
4.3.6. Zlecić branżowy nadzór do TAURON Dystrybucja S.A.- Rejon Dystrybucji w Sosnowcu.

4 .4 Uwagi końcowe

4.4.1. Podczas prac ziemnych i napowietrznych zachować daleko idącą ostrożność.
4.4.2. Ze względu na duży ruch samochodowy, na czas wykonywania prac należy w miarę możliwości wyznaczyć objazd,przez co zwiększa się bezpieczeństwo prac.
4.4.3. Przy pracach energetycznych stosować się do norm PN-E-05100-1:1998- Elektroenergetyczne linie napowietrzne .Projektowanie i budowa, oraz SEP -E-004
4.4.5 Słupy uziemić.

4.5 Zestawienie materiałów

- Rurowy maszt trakcyjno-oświetleniowy typ KRO/RM-15/12 szt.4
- Oprawa sodowa szt.4
- Wysięgnik do oprawy szt.4
- Kabel 4x YAKXS 1kV 150m
- Bednarka uziemiająca 4x25 50m

4.6 Uwaga ogólna

Przedstawione w dokumentacji projektowej wskazania na schematy i materiały z podaniem producenta należy traktować jako przykładowe-ze względu na zasady ustawy Prawo Zamówień Publicznych, a zwłaszcza art. 29 do 31. Wynika z niego prawo projektanta do skróconego podania charakterystyk technicznych poprzez podanie symbolu handlowego, co wcale nie oznacza konkretnego producenta wyrobu. Zapis ten jest pomocny wykonawcy zaproponować inne niż wyszczególnione w dokumentacji rozwiązania z zachowaniem odpowiednich, równoważnych parametrów technicznych z zapewnieniem uzyskania wszelkich wymaganych uzgodnień w tym również zgody przedstawicieli Inwestora i Biura Projektowego.

Niniejszy projekt uwzględnia przebudowę ulicy Narutowicza w Sosnowcu .
Spełnia zapis (warunek) Wydziału Organizacji Zarządzania Drogami i Ruchem Drogowym UM Sosnowiec zawarty w opinii MZUDP nr 7/2013 z dnia 22.01.2013r w sprawie „dostosowania przebiegu linii kablowej do projektu przebudowy ul. Narutowicza."
Po konsultacjach z WOZDiRD UM Sosnowiec przebieg linii kablowej został ponownie uzgodniony opinią MZUDP nr 34/2013 z dnia 05.02.2013 r.

BOLESŁAW KUSIAK GLIWICE, dnia 28 listopad 2012r

Upr.1115/94
SLK/IE/3749/01

OŚWIADCZENIE

PROJEKTANTA PROJEKTU WYKONAWCZEGO - CZĘŚĆ OŚWIETLENIOWA pn.
„ Przebudowa sieci trakcji tramwajowej i oświetlenia ulicznego na obszarze działki Nr 782 , obręb 11 przy ul. Gabriela Narutowicza w Sosnowcu w ramach zadania inwestycyjnego pn. „Uwolnienie placu budowy w Sosnowcu przy ul. G. Narutowicza w związku z budową hotelu."

Zgodnie z art.20 ust.4 Ustawy z dnia 7 lipca 1994r.Prawo budowlane (tj.Dz.U.Nr 207 z 2003r. poz.2016 z póż. zm) niniejszym oświadczam, że projekt wykonawczy pn. „ Przebudowa sieci trakcji tramwajowej i oświetlenia ulicznego na obszarze działki Nr 782 , obręb 11 przy ul. Gabriela Narutowicza w Sosnowcu w ramach zadania inwestycyjnego pn. „Uwolnienie placu budowy w Sosnowcu przy ul. G. Narutowicza w związku z budową hotelu." Sporządzony w styczniu 2013 r.

dla firmy **Telprod- Henryk Hulbój**
ul. Leśna 385
34-300 Żywiec

został wykonany zgodnie z obowiązującymi przepisami oraz wiedzą techniczną.

(pieczęć wraz z podpisem)

URZĄD WOJEWÓDZKI
w Katowicach
Wydział Architektury i Krajobrazu
40-022 Katowice, ul. Jagiellońska 25
0314239

Katowice, dnia 14 grudnia 1994 r

Nr ewid. 1115/94

STWIERDZENIE PRZYGOTOWANIA ZAWODOWEGO
DO PEŁNIENIA SAMODZIELNYCH FUNKCJI TECHNICZNYCH W BUDOWNICTWIE

Na podstawie § 2 ust.1 pkt 1, § 5 ust.1 pkt 1 i § 7 i § 13 ust.1 pkt. 4 lit. d, rozporządzenia Ministra Gospodarki Terenowej i Ochrony Środowiska z dnia 20 lutego 1975r w sprawie samodzielnych funkcji technicznych w budownictwie (Dz.U.Nr 8, poz.46 z późn.zm.(Dz.U.Nr 69)91 poz.299) stwierdza się, że:

Obywatel BOLESŁAW KUSIAK
inżynier elektryk
urodzony dnia 04 sierpnia 1942 r. w Ropie
posiada przygotowanie zawodowe upoważniające do wykonywania samodzielnej funkcji projektanta oraz kierownika budowy i robót,
w specjalności instalacyjno - inżynieryjnej
w zakresie sieci i instalacji elektrycznych.

Obywatel BOLESŁAW KUSIAK jest upoważniony do :

1/ sporządzania projektów instalacji elektrycznych, sieci napowietrznych i kablowych linii energetycznych, stacji i urządzeń elektroenergetycznych,

2/ kierowania, nadzorowania i kontrolowania budowy i robót, kierowania i kontrolowania wytwarzania konstrukcyjnych elementów sieci i instalacji elektrycznych oraz oceniania i badania stanu technicznego instalacji elektrycznych, sieci napowietrznych i kablowych linii energetycznych, stacji i urządzeń elektroenergetycznych.

inż. Bolesław Kusiak
Uprawnienia budowlane do projektowania i kierowania robotami budowlanymi bez ograniczeń w specjalności instalacje elektryczne i sieci elektroenergetyczne
Nr ewid. 1115/94
Data

z up. WOJEWODY
Dyrektor Wydziału Architektury

inż. Bolesław Kusiak
Specjalista 09. Teletechniki
Nr ew. 104/09/88 SEP
Data

BOLESŁAW KUSIAK
inż. elektryk
st. projektant
Upr. SEP Nr 4909/22/96

inż. B. Kusiak
upr. bud. 464/83

ŚLĄSKA
OKRĘGOWA
IZBA
INŻYNIERÓW
BUDOWNICTWA

Katowice, 8 czerwca 2012 r.

Pani/Pan **Bolesław Kusiak**

ul. Junaków 2/19

44-100 Gliwice

ZAŚWIADCZENIE

Pani/Pan **Kusiak Bolesław**

jest członkiem Śląskiej Okręgowej Izby Inżynierów Budownictwa o numerze ewidencyjnym **SLK/IE/3749/01** i posiada wymagane ubezpieczenie od odpowiedzialności cywilnej.

Niniejsze zaświadczenie jest ważne do dnia 31.12.2012 r.

PREZES ZARZĄDU
Śląskiej Okręgowej Izby Inżynierów Budownictwa
mgr inż. Franciszek BUSZKA

GW

40-026 KATOWICE ul. Podgórna 4 tel./fax 32 2554552, 32 6080722 e-mail: biuro@slk.piib.org.pl www.slk.piib.org.pl

5. UZGODNIENIA I ZGODY WŁAŚCICIELI TERENU

5.1. Decyzja Lokalizacji Inwestycji Celu Publicznego z dnia 12.10.2012 r.
5.2. Opinia ZUDP Nr 7/2013
5.3. Uzgodnienie – zgoda UM Sosnowiec – Wydziału Organizacji Zarządzania Drogami i Ruchem Drogowym
5.4. Uzgodnienia branżowe:
- TAURON Dystrybucja S.A. pismo znak: OBD/RD2/ZS/DG/142/4777/2012
-Górnośląska Spółka Gazownictwa pismo znak: K-8-III-432-127/2012
- RPWiK Sosnowiec
- PTC Sp. z o.o. BETAME FP Harald Koch – pismo z dnia 28.01.2013 r.
- TAURON –CIEPŁO Katowice

Prezydent Miasta
Sosnowca

WAB.6733.1.60.2012.IM
T Nr 12187

Sosnowiec, dn. 12 .10. 2012r.

DECYZJA O LOKALIZACJI INWESTYCJI CELU PUBLICZNEGO 73/12/W-CP

Na podstawie art. 104 ustawy z dnia 14 czerwca 1960r. KPA – tekst jednolity Dz. U. Nr 98 poz. 1071 z dnia 17.11.2000r. z późniejszymi zmianami), art.50, 51,53 i 54 ustawy z dnia 27 marca 2003r. o planowaniu i zagospodarowaniu przestrzennym (tekst jednolity Dz.U. z 2012r. poz. 647)
po rozpatrzeniu wniosku pana Ireneusza Bednarskiego reprezentującego firmę „TELPROD" Henryk Hulbój, występującego jako pełnomocnik przedsiębiorstwa Tramwaje Śląskie S.A. z dnia 16.08.2012r. (data wpływu)

ustalam lokalizację inwestycji celu publicznego

Dla Tramwaje Śląskie S.A. ul. Inwalidzka 5, 41-506 Chorzów

1. **Rodzaj inwestycji: przebudowa wraz ze zmianą trasy czterech słupów trakcyjno-oświetleniowych wraz z kablem oświetlenia ulicznego – dz. nr 782 obręb 11 przy ul. Narutowicza w Sosnowcu**

2. **Warunki szczegółowe i zasady zagospodarowania terenu oraz jego zabudowy wynikające z przepisów odrębnych:**

2a Warunki i wymagania ochrony i kształtowania ładu przestrzennego:
Nie ustala się z uwagi na liniowy charakter inwestycji, przyjmując parametry inwestycji z wniosku inwestora:
Średnica słupów – 200 mm
Wysokość słupów – 7 m
Długość kabla oświetlenia ulicznego YAKXS 4 x 35 mm2 – 110,0 m

2b Warunki w zakresie ochrony środowiska i zdrowia ludzi oraz dziedzictwa kulturowego i zabytków oraz dóbr kultury współczesnej: nie ustala się

2c Warunki w zakresie infrastruktury technicznej i komunikacji
- wymagane uzgodnienie projektowanej infrastruktury technicznej w Zespole Uzgadniania Dokumentacji przy Wydziale Geodezji i Kartografii (tut. Urzędu);
- spełnić warunki zawarte w piśmie Wydziału Organizacji Zarządzania Drogami i Ruchem Drogowym zn. WDR.I.7226.3.311.2012.SJ z dn. 14.09.2012r.:
  - zaprojektować infrastrukturę techniczną w pasie drogowym ulicy zgodnie z § 140 rozporządzenia Ministra Transportu i Gospodarki Morskiej z dnia 02.03.1999r. w sprawie warunków technicznych, jakim powinny odpowiadać drogi publiczne i ich usytuowanie (Dz. U. Nr 43, poz. 430 z późn. zm.);
  - opracować projekt budowlany na odtworzenie pasa drogowego (elementy pasa drogowego: jezdnia, chodnik, pobocze, zieleniec, skarpy i nasypy) – jeżeli wystąpi jego naruszenie;
  - uzyskać zgodę na umieszczenie infrastruktury technicznej w pasie drogowym ulicy zgodnie z art. 39 ust. 3 ustawy z dnia 21.03.1985r. o drogach publicznych (tekst jednolity – Dz. U. z 2007r. Nr 19, poz. 115 z późn. zm.);

2d Warunki w zakresie ochrony interesu osób trzecich:
- inwestycja nie może naruszać uzasadnionych interesów osób trzecich w tym zapewnienie dostępu do drogi publicznej,

2e Warunki w zakresie ochrony obiektów budowlanych na terenach górniczych:
- ponieważ działka znajduje się w byłym obszarze górniczym, informacji o warunkach geologiczno - górniczych udziela Wyższy Urząd Górniczy DOŚiGZ Centrum Dokumentacji Mierniczo - Geologicznej Zlikwidowanych Zakładów Górniczych ul. Poniatowskiego 31 , 40-956 Katowice

2f Warunki w zakresie ochrony gruntów rolnych i leśnych: nie dotyczy

3.Linie rozgraniczające teren inwestycji : zgodnie z załącznikiem graficznym

UZASADNIENIE

Inwestycja polegająca na przebudowie wraz ze zmianą trasy czterech słupów trakcyjno-oświetleniowych wraz z kablem oświetlenia ulicznego – dz. nr 782 obręb 11 przy ul. Narutowicza w Sosnowcu, w sytuacji braku miejscowego planu zagospodarowania przestrzennego – stosownie do art. 4 ust. 2 i art. 50 ust.1 ustawy o planowaniu i zagospodarowaniu przestrzennym – wymaga określenia sposobu zagospodarowania i warunków zabudowy terenu decyzją o ustaleniu lokalizacji inwestycji celu publicznego.

Wniosek inwestora zawierał niezbędne informacje, wyszczególnione w art. 52 ust. 2 ustawy o planowaniu i zagospodarowaniu przestrzennym.

Zgodnie z art. 53 ust 3 przeprowadzono analizę obowiązujących przepisów mogących mieć wpływ na ten rodzaj inwestycji planowanej na określonym we wniosku terenie. Dokonano analizy stanu faktycznego i prawnego terenu na którym przewiduje się realizacje inwestycji.

Teren inwestycji nie jest objęty obowiązującym planem zagospodarowania przestrzennego, nie jest również objęty obowiązkiem sporządzenia planu. W planie miejscowym, który utracił moc na podstawie art. 67 ustawy o której mowa w art. 88 ust.1 ustawy o planowaniu przestrzennym teren inwestycji nie był przeznaczony na realizację zadań rządowych.

Zgodnie z przepisami art. 50 ust.4 ustawy o planowaniu i zagospodarowaniu przestrzennym, projekt decyzji został sporządzony przez osobę wpisaną na listę izby samorządu zawodowego architektów.

Ze względu na liniowy charakter inwestycji odstąpiono od ustalenia warunków i wymagań ochrony i kształtowania ładu przestrzennego, przyjmując parametry inwestycji z wniosku inwestora.

Z uwagi na wymogi art. 53 ust.4 w/w ustawy decyzję uzgodniono z właściwymi organami.

Biorąc powyższe pod uwagę postanowiono jak w sentencji.

Pouczenie:

Jeśli dla terenu objętego niniejszą decyzją, uchwalony zostanie plan miejscowy, którego ustalenia będą inne niż zawarte w decyzji przedmiotowej, w przypadku gdy dla inwestycji objętej decyzją niniejszą nie została wydana decyzja o pozwoleniu na budowę, organ który wydał decyzję stwierdzi jej wygaśnięcie – zgodnie z wymogami art. 65 ust. 1 ustawy ww.

Zgodnie z art. 127 § 1 KPA od niniejszej decyzji przysługuje stronom prawo wniesienia odwołania do Samorządowego Kolegium Odwoławczego w Katowicach, za pośrednictwem Prezydenta Miasta Sosnowca, w terminie ***14 dni od daty doręczenia decyzji.***

Odwołanie od decyzji o ustaleniu lokalizacji inwestycji celu publicznego powinno zawierać zarzuty odnoszące się do decyzji, określać istotę i zakres żądania będącego przedmiotem odwołania oraz wskazywać dowody uzasadniające to żądanie. (art. 53 ust. 6 ustawy o planowaniu i zagospodarowaniu przestrzennym - Dz. U. z 2012r. poz. 647).

Załączniki odpowiednio ponumerowane i opieczętowane stanowią część integralną decyzji.

Załączniki :

1. Mapa zasadnicza z oznaczeniem linii rozgraniczającej terenu inwestycji

z up. PREZYDENTA
NACZELNIK WYDZIAŁU
Administracji Architektoniczno-Budowlanej
mgr inż. arch. Maria Szewczenko-Pietraszczyk

Otrzymują :

1. **Tramwaje Śląskie S.A. ul. Inwalidzka 5, 41-506 Chorzów**
   (pełnomocnik – Ireneusz Bednarski – firma „TELPROD" Henryk Hulbój ul. Leśna 385, 34-300 Żywiec)
2. WGN w/m

Do wiadomości:

1. Marszałek Województwa Śląskiego
2. a/a

Na podstawie ustawy o ochronie danych osobowych z dnia 29 sierpnia 1997r. (t. j. Dz. U. z 2002r. Nr 101, poz. 926) uprzejmie informujemy, że Urząd Miejski w Sosnowcu jest administratorem Pani/Pana danych osobowych. Ma Pani/Pan prawo wglądu do swoich danych i ich poprawienia.

Projekt decyzji przygotowała: mgr inż. arch. Stefania Zgorzały
członek Śląskiej Okręgowej Izby Architektów nr SL-1441

POWIATOWY ZESPÓŁ
UZGADNIANIA DOKUMENTACJI
w Sosnowcu
Al. Zwycięstwa 20

Sosnowiec, dn. 22.01.2013r.

Powiatowy Zespół
Uzgadniania Dokumentacji

Sosnowiec
Al. Zwycięstwa 20

OPINIA NR 7/2013

Uzgodnienia dokumentacji projektowej
dotyczącej szczegółowej lokalizacji
elementów urządzeń inżynieryjnych.

PRZEDMIOT UZGODNIENIA: **Energetyczny kabel nN oraz słupy trakcyjno - oświetleniowe**

OBIEKT /miejscowość , ulica/: **Sosnowiec, ul. Gabriela Narutowicza**

OZNACZENIE ARKUSZY MAP: **531.224.124.1, 124.3**

ZLECENIODAWCA/nazwa, adres/ : **Telprod Henryk Hulbój**
ul. Leśna 385, 34-300 Żywiec

ZLECECENIIE Nr: - z dnia **09.01.2013r.**

USTALENIA PODJĘTE PRZEZ ZESPÓŁ

1. Uzgadnia się bez zastrzeżeń.

2. Uzgadnia się, przy zachowaniu uwag jednostek branżowych, wyszczególnionych w załączniku do niniejszej opinii

.....

3,4,5,6,7,10,16,20

.....

3. Nie uzgadnia się ze względu na: .....

.....

.....

Uwagi dodatkowe:

W przedmiotowym zakresie obowiązują następujące przepisy:
- Ustawa Prawo Geodezyjne i Kartograficzne z dnia 17 maja 1989 roku / Dz.U.Nr 193 z dn. 19.10.2010 poz.1287 tekst jednolity /
- Rozporządzenie Ministra Rozwoju Regionalnego i Budownictwa z dnia 02.04.2001r. w sprawie geodezyjnej ewidencji sieci uzbrojenia oraz zespołów uzgadniania dokumentacji projektowej /Dz. U. Nr 38 poz.455 ./
- Regulamin szczegółowego trybu pracy i zasad organizacyjnych zespołu uzgadniania dokumentacji.

1. W związku z powyższym, w trakcie realizacji inwestycji, należy zlecić uprawnionej jednostce geodezyjnej:
   - zabezpieczenie punktów osnowy geodezyjnej, podlegającej ochronie / punkty oznaczone w projekcie kolorem zielonym/,
   - wytyczenie projektu w terenie,
   - wykonanie pomiarów powykonawczych przed zasypaniem uzbrojenia,
   - uzupełnienie mapy zasadniczej.

2. Jakakolwiek zmiana projektowanej trasy, uzgodnionej niniejszą opinią, wymaga ponownego uzgodnienia przez ZUD.

3. Termin ważności uzgodnienia - 3 lata /regulamin ZUD pkt III.7 /.

4. O całkowitym zakończeniu w terenie, względnie nie przystąpieniu do realizacji uzgodnionej dokumentacji, inwestor powiadamia pisemnie ZUD w Sosnowcu.

5. Integralną częścią opinii jest uzgodniona i podpisana przez Przewodniczącego Zespołu dokumentacja projektowa.

Przewodniczący Zespołu

Z UPOWAŻNIENIA PREZYDENTA
wykonującego zadania z zakresu
administracji rządowej

KIEROWNIK REFERATU

mgr inż. Dariusz Kubalr

Załączniki:

- skład osobowy oraz uwagi Zespołu Uzgadniającego - 1 egz.
- uzgodniona i podpisana dokumentacja projektowa - 1 egz.

POWIATOWY ZESPÓŁ UZGADNIANIA DOKUMENTACJI w Sosnowcu Al. Zwycięstwa 20

do protokołu Nr 7/2013 z dnia 22.01.2013r

11	NETIA Zespół Utrzymania Usług Region Południowy Katowice	bez uwag	Przedstawiciel Netia S.A. TADEUSZ BANAŚ
12.	Górnośląskie Przedsiębiorstwo Wodociągów Katowice	bez uwag	
13.	Wydział Gospodarki Komunalnej i Mieszkaniowej UM Sosnowiec	Uzgodniono	Ewa Soja
14.	Tramwaje Śląskie Chorzów	nieobecny, powiadomiony prawidłowo	KIEROWNIK REFERATU mgr inż. Dariusz Kubala
15	Zakłady Energetyki Cieplnej Katowice	Nie dotyczy	ZAKŁADY ENERGETYKI CIEPLNEJ S.A. Główny Specjalista ds. Rozwoju i Restrukturyzacji mgr inż. Elżbieta Kondracka
16	Polska Telefonia Cyfrowa Biuro Regionalne Katowice Ul. Sowińskiego 46a	Z UWAGI NA BRAK FRAGMENTU RUROCIĄGU KABLOWEGO Z KABLAMI ŚWIATŁOWODOWYMI NALEŻY WINSTAPIĆ DO PTC SA O UZGODNIENIE BRANŻOWE.	JÓZEF SZCZECH uprawniony budowlany w telekomunikacji 0221/96/U SLOIIB w Katowicach nr ewid. SKL/BT/2711/04
17	Polkomtel S.A. Biuro Regionu 2 Katowice Ul. Ceglana4	nieobecny powiadomiony prawidłowo	KIEROWNIK REFERATU mgr inż. Dariusz Kubala
18	Powiatowy Zasób Geodezyjny I Kartograficzny	Znaki geodezyjne podlegają ochronie „Prawo Geodezyjne i Kartograficzne" Ustawa z 17maja 1989 - oznaczone na mapie kolorem zielonym	KIEROWNIK REFERATU mgr inż. Dariusz Kubala
19	Zespół Uzgadniania Dokumentacji	Nie wyklucza się istnienia na danym terenie innych przewodów uzbrojenia podziemnego nie wykazanych na mapie zasadniczej i nie wykazanych przez poszczególne jednostki branżowe np. kopalniane i nie zinwentaryzowane prze właściciela sieci	KIEROWNIK REFERATU mgr inż. Dariusz Kubala
20	Zespół Uzgadniania Dokumentacji	Należy uwzględnić w opracowaniu inwestycje uzgodnione przez **ZUD** protokołem nr: 42/2010 z dnia 23.02.10r	KIEROWNIK REFERATU mgr inż. Dariusz Kubala

POWIATOWY ZESPÓŁ UZGADNIANIA DOKUMENTÓW w Sosnowcu Al. Zwycięstwa 20

SKŁAD OSOBOWY oraz UWAGI ZESPOŁU UZGADNIAJĄCEGO

do protokołu Nr 7/2013 z dnia 22.01.2013r.

L. p.	Nazwa instytucji	Uwagi uzgadniającego	Imię i Nazwisko Podpis
1.	Powiatowy Inspektorat Nadzoru Budowlanego Sosnowiec	nieobecny, powiadomiony pisemnie	KIEROWNIK REFERATU mgr inż. Zbigniew Wybala
2.	TELPOL Przedsiębiorstwo Produkcyjno- Montażowe Urządzeń Elektronicznych Chorzów	nieobecny powiadomiony pisemnie	KIEROWNIK REFERATU mgr inż. [illegible]
3.	Wydział Organizacji Zarządzania Drogami i Ruchem Drogowym UM Sosnowiec	Przebieg linii kablowej dostosować do projektu przebudowy ul. Namiotowa wykonanym przez AK-BUD z Katowic, aby nie było kolizji.	Witold Janus wydział
4.	T P S A Wydział Utrzymania Systemów i Urządzeń Dostępowych Katowice	Uzgadnia się plan z uwagą, że prace w pobliżu urządzeń telekom. należy wykonać ręcznie pod nadzorem naszego przedstawiciela z zachowaniem norm obowiązujących w TP SA. Kolidujące urządzenia telekom. należy zabezpieczyć lub przebudować na koszt inwestora. Sposób zabezpieczenia urządzeń należy uzgodnić z przedstawicielem TP SA, a w przypadku konieczności ich przebudowy należy opracować PT i zatwierdzić w Wydziale Zarządzanie Zasobami Sieci w Katowicach.	Jacek Adamczyk Dział Zarządzania Zasobami Sieci 1 - Sosnowiec
5.	Rejonowe Przedsiębiorstwo Wodociągów i Kanalizacji Sosnowiec	Uzgodnić w RPWiK Sosnowiec S. A.	Inspektor ds. technicznych Inżynier Budowy mgr inż. Adam Szebiela
6.	TAURON Dystrybucja S.A. Oddział Będzin	spełnić warunki określone w piśmie OBD/RD2/25/DG/142/477/AK z dnia 18.06.2012r.	
7.	GSG Sp. z o. o. Oddział Zakład Gazowniczy Zabrze Rozdzielnia Gazu Sosnowiec	Uzgodniono pismem znak: K-8-III-432-124/2012 z dn. 08.07.2012r.	Rozdzielnia Gazu w Sosnowcu Pracownik techniczny Irena Dąbrowska
8.	Operator Gazociągów Przesyłowych Gaz-System Oddział w Świerklanach Terenowa Jednostka Eksploatacji Katowice Ruda Śląska	Bez uwag	Terenowa Jednostka Eksploatacji Katowice Pracownik ds. technicznych Gabriela Gocyła - Moś
9.	Zakład Gazowniczy Zabrze Wydział Obsługi Sieci Zabrze	Bez uwag	Rozdzielnia Gazu w Sosnowcu Pracownik techniczny Irena Dąbrowska
10.	TAURON Ciepło S.A.	Uzgodniono. Zbliżenia i skrzyżowania projektowanych sieci uzbrojenia terenu i obiektów budowlanych z sieciami ciepłowniczymi, należy dodatkowo uzgodnić z Sekcją Uzgodnień TAURON Ciepło S.A. oraz wykonać zgodnie z obowiązującymi normami i przepisami pod nadzorem naszego przedstawiciela.	Specjalista ds. Technicznych i Przygotowania Remontów Danuta Rodek

Sosnowiec, dn. 30.07.2012 r.

WDR.1.1615.85.2012.GW

wg rozdzielnika

W związku z projektowaną na zlecenie Tramwajów Śląskich S.A. zmianą lokalizacji słupów trakcji tramwajowej przy ul. Narutowicza, na których jednocześnie zlokalizowane jest oświetlenie uliczne, uprzejmie zapraszam na spotkanie, które odbędzie się w dniu 03.08.2012 r. o godz. 12.00 w tut. Wydziale (ul. Mościckiego 14, II p. pok. 225) celem omówienia sprawy.

wg rozdzielnika:

1. TAURON Ciepło S.A. – fax: 32 735 41 02
2. PHUP TELPROD – tel./fax: 32 258 70 04
3. Tramwaje Śląskie S.A. – fax: 32 251 00 96
4. WGK – w miejscu
5. WDR – a/a

Sosnowiec, dn. 03.08.2012 r.

PROTOKÓŁ

ze spotkania w sprawie zmiany lokalizacji słupów trakcji tramwajowej przy ul. Narutowicza, na których zlokalizowane jest oświetlenie uliczne, w UDM w S-cu

Obecni:
wg. listy obecności

Ustalenia:

1. Przedstawiciel PHUP TELPROD poinformował o stanie zaawansowania prac projektowych w zakresie przeniesienia 4 szt. słupów trakcyjnych
   - TELPROD - posiada uzgodnienie z TAURON
   - obszar nie posiada miejscowego planu zagospodarowania terenu
   - zakładany maksymalny termin realizacji projektu - do końca stycznia 2013 r.
   - zwrócił się z prośbą o warunki techniczne dla zastosowanego osprzętu (oprawa, moc, zabezpieczenie) dla zakładanych słupów trakcyjnych 9 metrowych.
2. Biuro Projektów wystąpi do Tramwajów Śląskich S.A. o wydłużenie terminu realizacji zadania
3. Przedstawiciele Tauron Dystrybucja zadeklarowali niezwłoczne uzgodnienie dokumentacji. Inwestor winien niezwłocznie zawrzeć porozumienie w sprawie likwidacji kolizji sieci energetycznej z inwestycją
4. Przedstawiciel KGLMZE UM S-C zadeklarował niezwłoczne przekazanie do projektanta warunków technicznych dla zastosowanego osprzętu w porozumieniu z Tauron Dystrybucja.
5. Przedstawiciel UDM zabezpieczył się do niezwłocznego wydania zgody na dysponowanie gruntem pasa drogowego na potrzeby tej inwestycji.
6. Na tym protokół zakończono i po odczytaniu podpisano.

Podpisy na liście obecności.

Lista obecności

na spotkaniu w sprawie zmiany lokalizacji słupów trakcji tramwajowej przy ul. Mamatowicza, na którym zlokalizowane jest oświetlenie uliczne w UDR UM w Sc.

Lp.	Imię i Nazwisko	Przedstawiciel	Podpis
1	Piotr Arendarski	WGKMZE UM S-C	
2	Dariusz Kukzyński	TAURON RD2	
3	Grzegorz Smolarek	TAURON RD2	
4	Marek Sekuła	Tramwaje Śl. S.A.	
5	Ryszard Wania	Tr. Śl. Rejon Nr. 1 Będzin	
6	HENRYK HULBÓJ	TELPROD	
7	Wojciech Ciesil	WDR UM	W. Ciesil
8			
9			
10			
11			
12			
13			
14			
15			
16			
17			
18			
19			

URZĄD MIEJSKI w S
WYDZIAŁ ORG
DROGAMI
41-200

Sosnowiec, dnia 11.07.2012r.

WDR.I.1510.203.2012.JW

TELPROD
ul. Leśna 385
34-300 Żywiec

Dot: uzgodnienia projektowanych słupów trakcji tramwajowej mających być zlokalizowanych przy ul. Narutowicza w pobliżu skrzyżowania z ul. Szkolną w Sosnowcu – pismo z dnia 12.06.2012r.

W odpowiedzi na ww. pismo akceptuję możliwość usytuowania 4 słupów trakcji tramwajowej mających być zlokalizowanych przy ul. Narutowicza w pobliżu skrzyżowania z ul. Szkolną, których lokalizacja została przedstawiona na planie sytuacyjnym.

NACZELNIK WYDZIAŁU
Organizacji Zarządzania Drogami
i Ruchem Drogowym
mgr inż. Wojciech Guzik

Załącznik:

1) Plan sytuacyjny – rejon ul. Narutowicza.

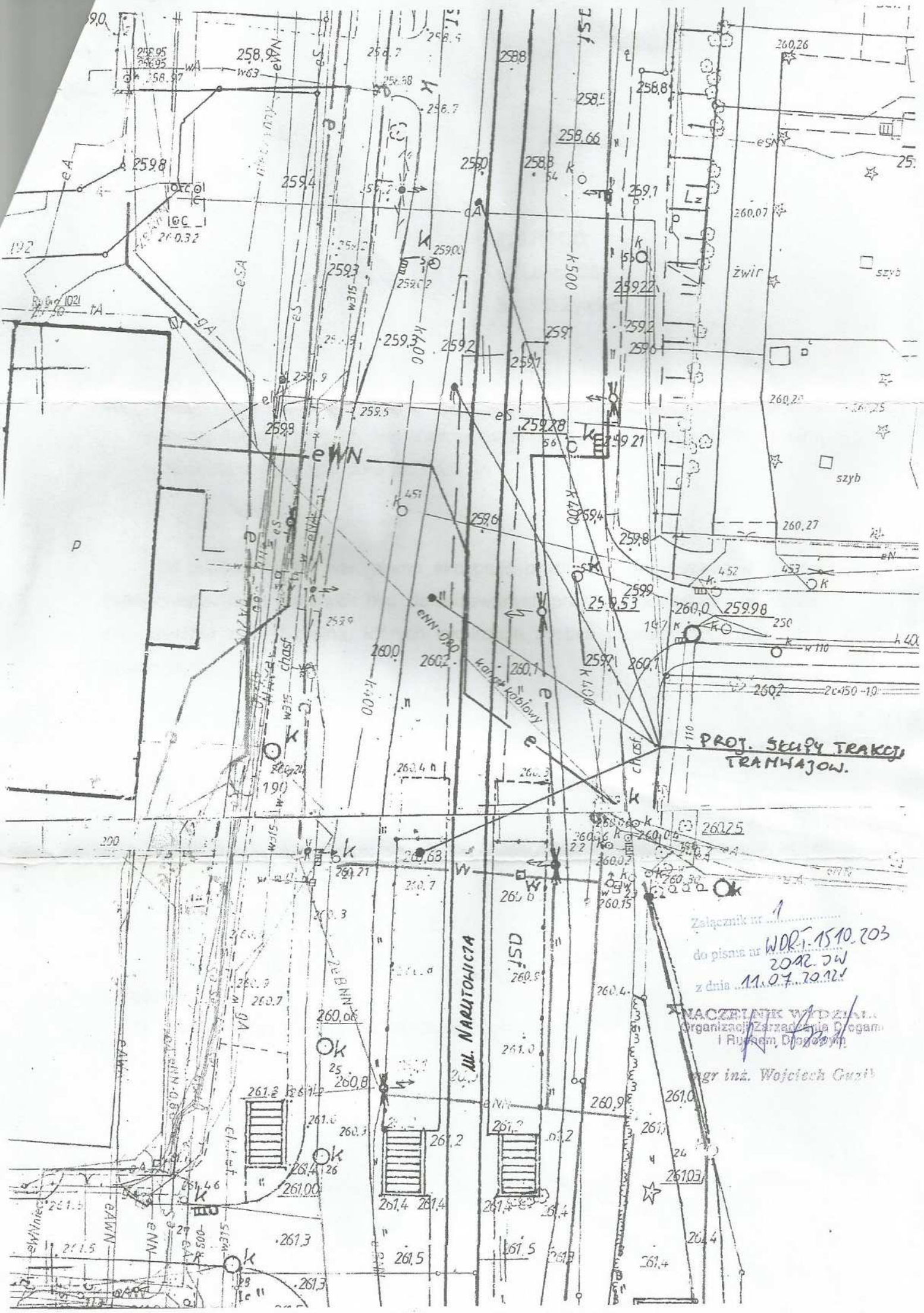
PROJ. SKUPY TRAKCJI TRAMWAJOW.
ul. NARUTOWICZA
żwir
szyb
Załącznik nr 1
do pisma nr WDR-I.1510.203 2012.JW
z dnia 11.07.2012
NACZELNIK WYDZIAŁU
Organizacji Zarządzania Drogami i Ruchem Drogowym
mgr inż. Wojciech Guzik

Adres do korespondencji:

TAURON Dystrybucja S.A.
Oddział w Będzinie Rejon Dystrybucji Sosnowiec
ul. Gen. Andersa 14, 41-200 Sosnowiec
tel.: 32 292 15 02
fax: 32 735 41 02
e-mail: sosnowiec.rd@tauron-dystrybucja.pl

TAURON DYSTRYBUCJA

Sosnowiec, dn. 18 czerwca 2012r.

Telprod
ul. Leśna 385
34-300 ŻYWIEC

Znak: OBD/RD2/ZS/DG/142/4777/2012

Dotyczy: *uzgodnienie lokalizacyjne uzbrojenia podziemnego oraz czterech słupów trakcji tramwajowej w rejonie ul. Narutowicza w Sosnowcu.*

Odpowiadając na Państwa pismo znak: dnia 11.06.2012, data wpływu do Rejonu Dystrybucji Sosnowiec dnia 13.06.2012 r. w sprawie j/w uprzejmie informujemy ,że uzgadniamy lokalizację urządzeń energetycznych z uwagami zawartymi w piśmie.

1. Istniejące urządzenia podziemne naniesione **orientacyjnie** wg oznaczeń na planie.
2. W przypadku wystąpienia kolizji z nowym planem zagospodarowania terenu zaznaczonego na załączonych planach, należy opracować projekt zabezpieczenia lub przebudowy istniejących urządzeń energetycznych przed uzyskaniem pozwolenia na budowę w UM Sosnowiec. Projekt zabezpieczeń lub przebudowy wraz z planem zagospodarowania terenu uzgodnić w Rejonie Dystrybucji Sosnowiec. Przebudowę istniejących urządzeń energetycznych lub ich zabezpieczenie Inwestor wykona własnym kosztem i staraniem. Urządzenia energetyczne po przebudowie pozostają na majątku i w eksploatacji Rejonu Dystrybucji Sosnowiec.
3. W celu dokładnego zlokalizowania wkreślanych urządzeń energetycznych należy wyznaczyć ich przebieg przy pomocy aparatów lokalizacyjnych lub wykonać przekopy kontrolne. Na prace w pobliżu urządzeń TAURON Dystrybucja S.A. ODDZIAŁ W BĘDZINIE należy opracować harmonogram uwzględniający niezbędne wyłączenia - które należy uzgodnić z Rejonem Dystrybucji Sosnowiec. Energetyka zastrzega sobie prawo odpłatnego nadzoru przy pracach zastrzeżonych przez Rejon. Przy uzgadnianiu harmonogramu należy przedłożyć do wglądu projekt techniczny.

4. Zabraniamy prowadzenia robót ziemnych sprzętem mechanicznym w odległości mniejszej niż 2 m od zlokalizowanego przekopem kontrolnym kabla.
5. Linie napowietrzne należy zinwentaryzować we własnym zakresie. Skrzyżowania i zbliżenia projektowanych urządzeń z liniami napowietrznymi wykonać zgodnie z PN-/E-05100 – 1:1998, natomiast z kablami zgodnie z normą SEP N SEP-E-004 z roku 2004. Prace sprzętem dźwigowym w pobliżu linii wykonywać zgodnie warunkami technicznymi UDT Nr DT-DE-90/WO (stan prawny na 1994 r.)
6. W przypadku zmiany rzędnych terenu należy przebudować kable energetyczne własności TAURON Dystrybucja S.A. ODDZIAŁ W BĘDZINIE do poziomu zgodnego z normą SEP N SEP-E-004 z 2004r.
7. Uzgodnienia w zakresie projektowanych urządzeń elektroenergetycznych oraz istniejących urządzeń teletechnicznych dokonano w ENION Spółka Akcyjna ODDZIAŁ W BĘDZINIE Wydział Łączności-.(kontakt Tel.32 766-1701,766-1735,766-1704).
8. **TAURON Dystrybucja S.A. ODDZIAŁ W BĘDZINIE nie odpowiada za inne urządzenia energetyczne znajdujące się na uzgadnianym terenie, a nie będące własnością energetyki.**
9. Uzgodnienie jest ważne łącznie z planem sytuacyjnym na okres 2-ch lat od daty niniejszego pisma
10. **W przypadku uszkodzenia kabla należy bezwzględnie wstrzymać prace i o tym fakcie powiadomić TAURON Dystrybucja S.A. – Rejon Dystrybucji Sosnowiec (kontakt tel.32 7354-144,7354-145), ponieważ kontynuacja prac może stwarzać zagrożenie bezpieczeństwu w zakresie zdrowia i życia.**
11. **Wszelkiego rodzaju nieprzewidziane sytuacje wynikłe w czasie realizacji inwestycji proponujemy rozwiązywać na roboczo w ramach prowadzonego nadzoru**
12. 1-egzemplarz uzgodnień pozostaje w naszych aktach.

W związku z budową czterech słupów trakcji tramwajowej zostaną przerwane istniejące ciągi oświetleniowe. W związku z tym proponujemy wykonać zasilanie tych słupów oraz zabudować na nich oprawy oświetlenia ulicznego zgodnie z złączonym załącznikiem (kolor żółto- zielony linia przerywana).

Podajemy warunki przebudowy.

W rejonie projektowanej inwestycji przebiegają trasy kabli oświetlenia ulicznego o relacjach odpowiednio oznaczonych na planie zgodnie z poniższą numeracją.

1. kabel 1kV YAKY 4x35mm^2 oświetlenie ulic relacji: od słupa lampy nr 1 do słupa lampy nr 2
2. kabel 1kV YAKY 4x35mm^2 oświetlenie ulic relacji: od słupa lampy nr 2 do słupa lampy nr 3
3. kabel 1kV YAKY 4x35mm^2 oświetlenie ulic relacji: od słupa lampy nr 3 do słupa lampy nr 4

Kable oś. ul. przewidziane do przebudowy których trasy przebiegają w świetle planowanej budowy słupów w oparciu o pkt. 1 do 3 i lokalizację przedstawioną na mapie stanowiącej załącznik do niniejszego pisma przewidzieć do przebudowy kablami typu YAKXS.

Posiłkując się powyższymi informacjami należy opracować projekt który będzie uwzględniał przebudowę .

Opracowany projekt na podstawie niniejszych warunków podlega uzgodnieniu w Rejonie Dystrybucji Sosnowiec.

Ważność powyższych warunków ustala się na okres dwóch lat od daty niniejszego pisma.

Przed przystąpieniem do realizacji niniejszych warunków (opracowywanie dokumentacji) należy zawrzeć porozumienie, którego druki dołączone zostały do niniejszych warunków. W porozumieniu zamieszczone zostały szczegółowe warunki realizacji przebudowy.

Porozumienie stanowi podstawę do rozpoczęcia prac projektowych i budowlano – montażowych – w zakresie przebudowy urządzeń elektroenergetycznych własności TAURON Dystrybucja S.A. Oddział w Będzinie kolidujących z planowaną budową na zasadach określonych w niniejszym porozumieniu.

Wymagane dokumenty konieczne do zawarcia Porozumienia:

1. **Dokumenty identyfikujące odbiorcę** jako stronę umowy
   a) <u>Inwestorzy komercyjni</u> :
      - dowód osobisty właściciela firmy lub dowód osobisty pełnomocnika firmy + pełnomocnictwo,
      - zaświadczenie o wpisie do ewidencji działalności gospodarczej lub wyciąg z rejestru sądowego,
      - umowę spółki (dotyczy spółki cywilnej),
      - decyzję o nadaniu NIP i REGON,
      - numer konta bankowego firmy.

2. **Tytuł prawny** upoważniający do dysponowania obiektem.

Inwestor zobowiązany jest do przedłożenia wraz z podpisanym porozumieniem w Tauron Dystrybucja S.A. Rejon Dystrybucji Sosnowiec oryginałów lub kserokopii w/w dokumentów potwierdzonych za zgodność z oryginałem przez osobę kompetentną.

W przypadku załączania kserokopii, należy przedłożyć oryginały dokumentów do wglądu. Uprzejmie informujemy, że w celu ustalenia szczegółów technicznych projektu przebudowy oraz zawarcia porozumienia należy kontaktować się z Rejon Dystrybucji Sosnowiec tel. 032-7354-126.

Za wykonane uzgodnienie zostanie wystawiona faktura VAT zgodnie z obowiązującym w TAURON Dystrybucja S.A. cennikiem usług pozataryfowych.

Załącznik:
Zał. nr 1 - Plan sytuacyjny 1
Zał. nr 2 – Druk porozumienia.

K/o:
1 x RD2/ZS a/a

TAURON Dystrybucja S.A.
Oddział w Będzinie RD Sosnowiec
Kierownik Wydziału Zarządzania Siecią
Jerzy Dziurowicz

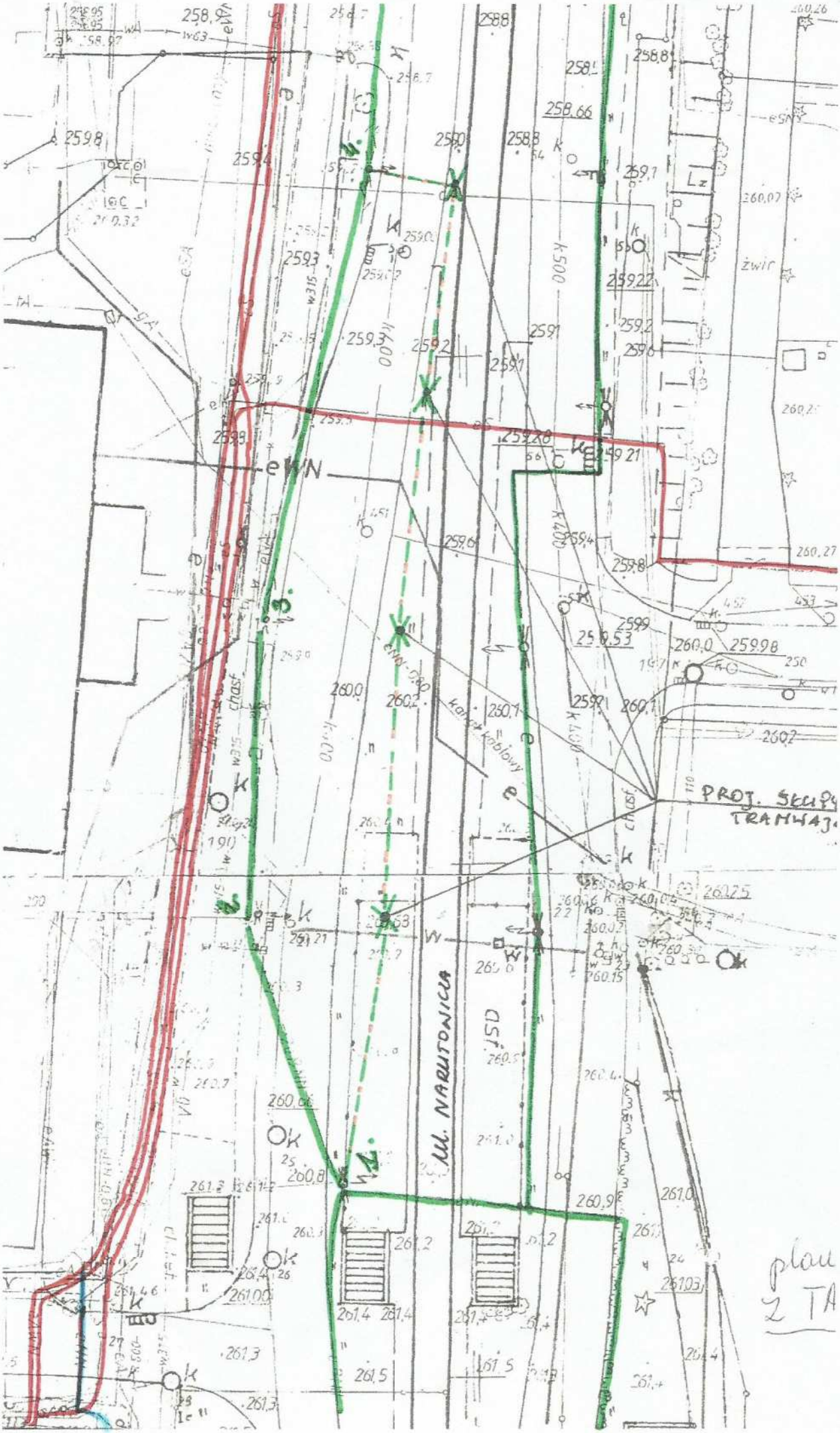
ul. NARUTOWICZA
PROJ. SKUPY TRAMWAJ.
eWN
chast
kanał kablowy
żwir
plan 2 TA

Proponowana trasa zawiesia os. dl.
projektowanych słupów trakcji tramwajowej

acjonym terenie Enion S.A. Oddział w Będzinie
ijon Dystrybucji Sosnowiec
ono orientacyjnie przebieg kabli ziemnych.
..... trasa kabli energetycznych SN
..... trasa kabli energetycznych nN
..... trasa kabli oświetlenia ulicznego
..... trasa kabli teletechnicznych BZE
ezne linie energetyczne należy zinwentaryzować
nym zakresie. Uzgodnienie ważne do dnia 18.06.2014r.
mi podanymi w piśmie ODDRD/2514/DG/142/4777/19.V

Gon

NIE WYKLUCZA SIĘ ISTNIENIA INNYCH SIECI ELEKTRYCZNYCH, KTÓRYCH BZE NIE JEST WŁAŚCICIELEM.

KATEGORYCZNIE ZABRANIAMY PROWADZENIA ROBÓT ZIEMNYCH SPRZĘTEM MECHANICZNYM W ODLEGŁOŚCI MNIEJSZEJ NIŻ 2 m OD ZLOKALIZOWANEGO PRZEKOPEM KONTROLNYM KABLA.

NANIESIENIE TRAS ENERGETYCZNYC
UŁĄDZEŃ PODZIEMNYCH NIE OZNACZ
WYRAŻENIA ZGODY NA WYKONANIE ROBÓ
ZIEMNYCH. PRZED PRZYSTĄPIENIEM DO ROBÓ
NALEŻY WYSTĄPIĆ DO NAS O ODPŁATNY NADZÓ
ORAZ WYKONAĆ RĘCZNE PRZEKOPY KONTROLI
CELEM USTALENIA DOKŁADNEJ TRASY KABLA

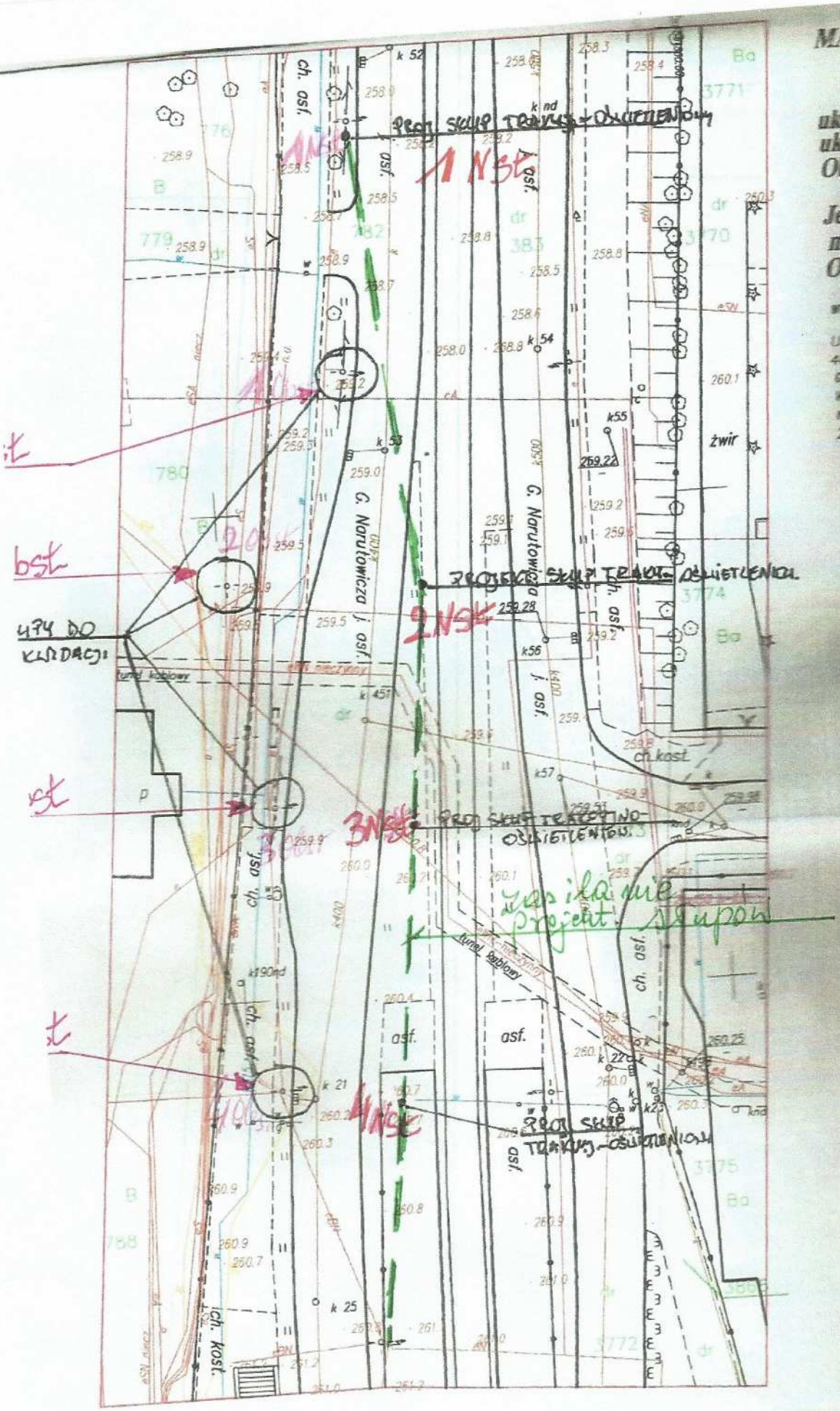
PROJ. SŁUP TRAKCYJNO-OŚWIETLENIOWY
1 NSŁ
2 NSŁ
3 NSŁ
4 NSŁ
G. Narutowicza j. asf.
ch. asf.
ch. kost.
żwir
474 DO KLASDACJI
tunel kablowy
asf.
Zwiększenie projekt. słupów

GÓRNOŚLĄSKA
SPÓŁKA GAZOWNICTWA

Górnośląska Spółka Gazownictwa sp. z o.o.
ul. Szczęść Boże 11, 41-800 Zabrze
tel. 032 373 50 00, fax 032 271 78 01

Sosnowiec 09.07.2012r.

Rozdzielnia Gazu Sosnowiec
ul. Sobieskiego 62; 41-200 - Sosnowiec
tel. (032) 266 33 56
Fax.(032) 266 33 56

Telprod
Oddział Katowice
ul. Wodna 1/2
40 -008 – Katowice

Nasz znak : K-8 –III- 432 –127/ 2012
Wasz znak :

Dotyczy: Uzgodnienia projektowanych czterech słupów trakcji tramwajowej przy ulicy Narutowicza w Sosnowcu.

W odpowiedzi na Państwa pismo z dnia 12.06.2012r. w sprawie jak wyżej przesyłamy plan sytuacyjny **z naniesioną orientacyjnie siecią gazową niskoprężną stalową .** Dla informacji podajemy, że w zainteresowanym terenie brak jest sieci podwyższonego średniego ciśnienia i wysokiego ciśnienia obsługiwanej przez GSG Sp. z o.o. Wydział Obsługi Sieci w Zabrzu.
Jednocześnie zawiadamiamy, że wszelkie miejsca kolizji gazociągu z projektowaną inwestycją należy zabezpieczyć zgodnie z obowiązującym **Dz. U. Nr 139 poz. 686 z 7 grudnia 1995r. i PN-91/M-34501.**
W przypadku prowadzenia robót w pobliżu naszych urządzeń prosimy porozumieć się z Rozdzielnią Gazu Sosnowiec ul. Sobieskiego 62 celem ustalenia nadzoru nad w /w robotami.
Nadzór wykonujemy odpłatnie, na który inwestor powinien przesłać zlecenie z podanymi warunkami płatności, podając datę i znak uzgodnienia.
Uzgodnienie jest ważne dwa lata od daty wystawienia niniejszego pisma

UWAGA: Przebieg gazociągu wysokoprężnego należy uzgodnić z GAZ-SYSTEM Sp.z.o.o. Oddział Świerklany-Terenowa Jednostka Obsługi Katowice z siedzibą w 41-700 Rudzie Śląskiej ul. 1 Maja 376.

Kopia: K-8.
Zał.: 1. plan.

KIEROWNIK
Rozdzielnia Gazu w Sosnowcu
Wacław Maj

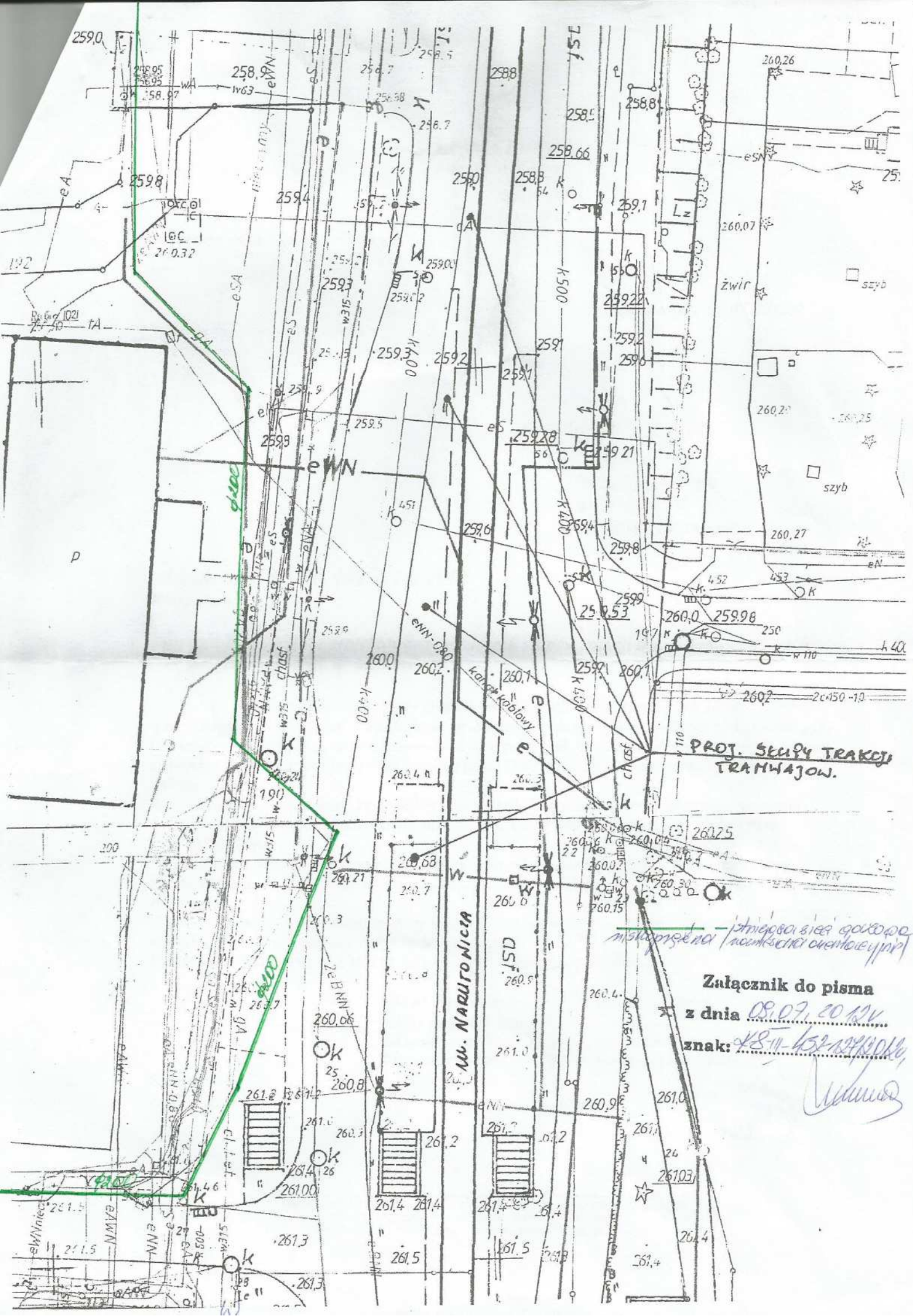
PROJ. SŁUPY TRAKCJI TRAMWAJOW.
ul. NARUTOWICZA
kanał kablowy
żwir
szyb
Załącznik do pisma
z dnia 09.07.2012r.
znak: KS-II-432-127/2012

REJONOWE PRZEDSIĘBIORSTWO WODOCIĄGÓW I KANALIZACJI W SOSNOWCU SPÓŁKA AKCYJNA
41-200 SOSNOWIEC, ul. Ostrogórska 43

TELEFONY:
centrala: 32 292 55 90÷92
fax: 32 292 46 38
dyspozytor: 32 292 51 98

numer awarayjny: 994
e-mail: sekretariat@rpwik.sosnowiec.pl
www.rpwik.sosnowiec.pl

SOSNOWIEC, dnia. 01.02.2013r.

Nasze pismo L.dz. TT/AS/1229/13

Tel Prod
ul. Leśna 385
34-300 Żywiec

W odpowiedzi na pismo z dnia 29.01.2013r. dotyczące nowoprojektowanej linii trakcji tramwajowej w ul. Narutowicza w pobliżu działki 782 informuję, że Przedsiębiorstwo uzgadnia przebieg nowej trakcji tramwajowej z zastrzeżeniem, że nowy słup trakcyjny oznaczony „1NSK" będzie posadowiony w taki sposób iż ściana jego fundamentu będzie oddalona od ścianki istniejącego wodociągu o min. 1,5m. Przed przystąpieniem do prac należy wykonać przekopy kontrolne w pobliżu naszego uzbrojenia celem szczegółowego określenia jego przebiegu w pobliżu projektowanego słupa „1NSK". Na czas realizacji zadania należy zlecić nadzór specjalistyczny do RPWiK Sosnowiec S.A.

Dodatkowo przesyłam egzemplarz mapy z orientacyjnie naniesioną trasą sieci wodociągowej i kanalizacyjnej, w rejonie j/w, będącej w eksploatacji RPWiK Sosnowiec S. A.

Prawdopodobne jest istnienie w terenie innych, nie wykazanych na niniejszej mapie urządzeń podziemnych, które nie zostały zgłoszone do inwentaryzacji lub o których brak jest informacji w naszych zasobach. W związku z tym przed przystąpieniem do prac ziemnych należy wykonać przekopy kontrolne.

PREZES ZARZĄDU
Magdalena Pochwalska

Załącznik:
- 1 egz. mapy

Kopia:
a/a

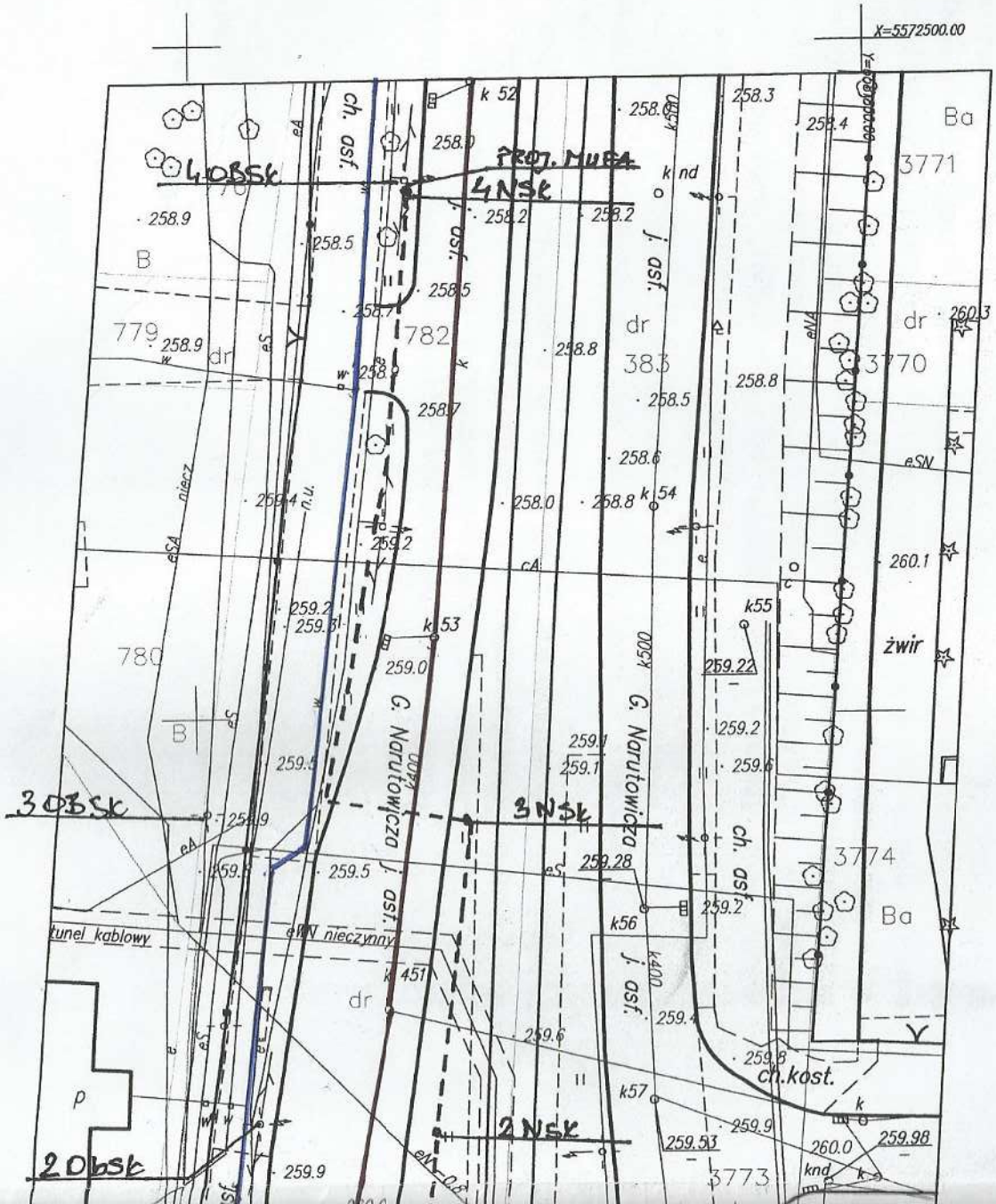

MAPA DO CELÓW PROJEKTOWYCH W SKALI 1:500

KERG·616-438/2012

układ współrzędnych prostokątnych płaskich: 2000/t
układ współrzędnych wysokości : Kronsztadt 86
Obiekt: Sosnowiec, ul. Narutowicza

Jedn. ewid.: 247501_1 m. Sosnowiec
m.z.:6.130.31.12.3.I, 531.224.124.1,3
Obręb: 0011

WYKONAWCA:

Usługi Geodezyjne F.H.U WOJKAT GEO Mariola Filipek
40–153 Katowice, Al. Korfantego 195

GEODETA UPRAWNIONY:

Wioletta Leśnik–Bałtrukiewicz

NUMER UPRAWNIEŃ:

20717, zakres 1 i 2

Mapa do celów projektowych została wykonana bez ustalenia obciążeń służebności gruntami ujawnionymi w księgach wieczystych

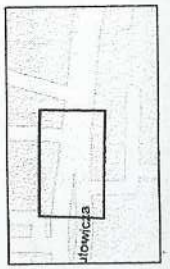

LEGENDA:

———	zakres opracowania
e	sieć energetyczna
	sieć gazowa
w	sieć wodociągowa
t	sieć teletechniczna
k	sieć kanalizacyjna
c	sieć cieplna
	granica działki
185/23	nr działki
1006 ⊙	punkt geodezyjny prawnie chroniony

Sosnowiec, 2012-11-06

Sosnowiec, 2012-11-06

USŁUGI GEODEZYJNE
F.H.U. WOJKAT GEO MARIOLA FILIPEK
AL. KORFANTEGO 195
40-153 KATOWICE
NIP: 643-112-84-69

GEODETA
mgr inż. Wioletta Leśnik-Bałtrukiewicz
nr upr. 20717

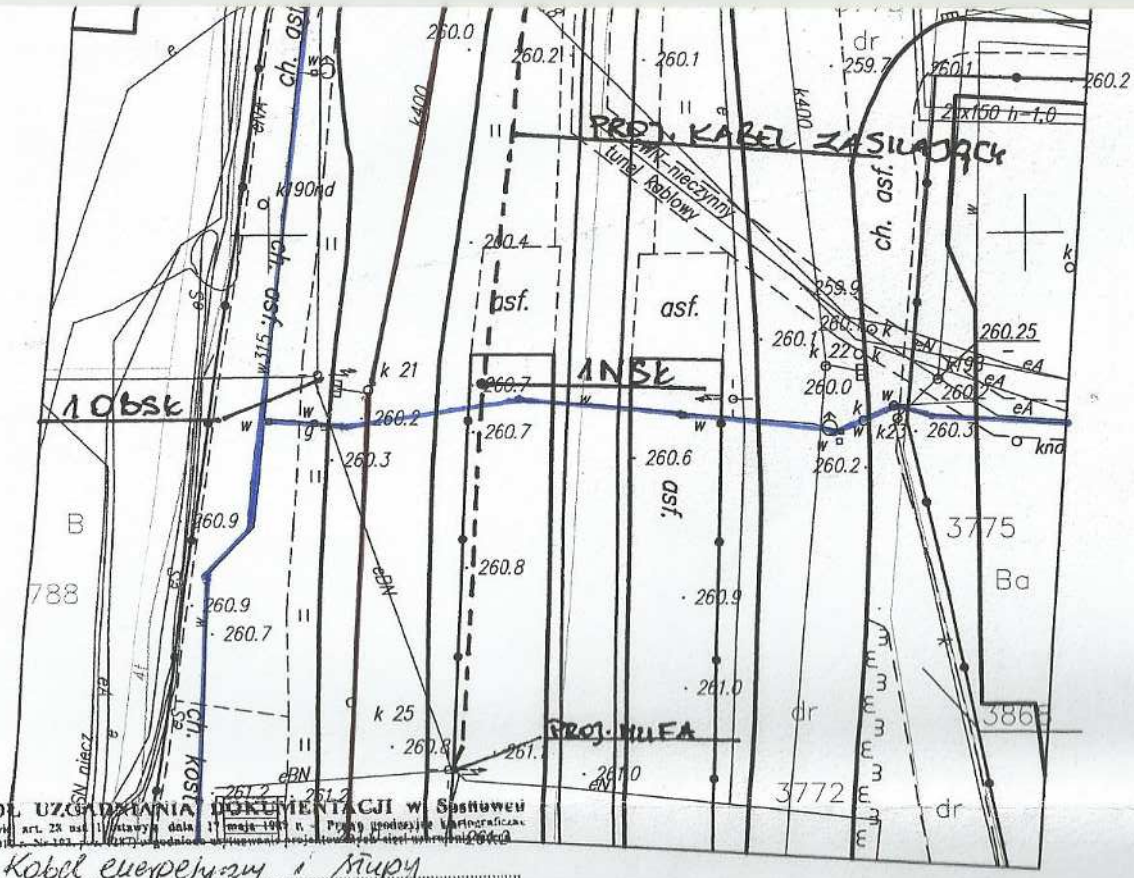

URZĄD MIEJSKI w Sosnowcu
WYDZIAŁ GEODEZJI I KARTOGRAFII
POWIATOWY ZASÓB GEODEZYJNY I KARTOGRAFICZNY
W obszarze oznaczonym linią zakreś
dokonano aktualizacji treści mapy zasadniczej. Dokument
z pomiarami zgodnymi z niniejszą przyjęto do zasobu pod numer
w dniu 2012-11-21
i zaewidencjonowano pod nr 616-438/12
Niniejsza mapa może służyć do celów projektowych. Projektowane obiekty budowlane wymagające pozwolenia na budowę podlegają wytyczeniu i inwentaryzacji powykonawczej przez jednostki uprawnione do wykonywania prac geodezyjnych
Sosnowiec, dnia 2012-11-21

Z UPOWAŻNIENIA PREZYDENTA
wykonującego zadania z zakresu
administracji rządowej
KIEROWNIK REFERATU

mgr inż. Dariusz Kubala

ZESPÓŁ UZGADNIANIA DOKUMENTACJI w Sosnowcu
Na podstawie art. 28 ust. 1 ustawy z dnia 17 maja 1989 r. - Prawo geodezyjne i kartograficzne (Dz. U. z 2010 r. Nr 193, poz. 1287) uzgodnione usytuowanie projektowanej sieci uzbrojenia terenu

Kabel energetyczny i słupy
(wyszczególnienie uzgadnianych sieci uzbrojenia terenu)
trakcyjno i oświetleniowe

Uzgodnione usytuowanie sieci uzbrojenia terenu podlega wytyczeniu i geodezyjnej inwentaryzacji powykonawczej przez jednostki uprawnione do wykonywania prac geodezyjnych.
W razie niezgodności realizacji sieci uzbrojenia terenu z uzgodnionym projektem inwestor zobowiązany jest przedłożyć mapę z wynikami pomiarów powykonawczych właściwemu organowi administracji architektoniczno-budowlanej.
Uzgodnienie usytuowania projektowanych sieci uzbrojenia terenu zachowuje ważność przez okres 1 lat od dnia wydania opinii w sprawie uzgadniania usytuowania projektowanych sieci uzbrojenia terenu.
Uzgodnienie traci ważność w przypadku, o którym mowa w § 13 rozporządzenia Ministra Rozwoju Regionalnego i Budownictwa z dnia 2 kwietnia 2001 r. w sprawie geodezyjnej ewidencji sieci uzbrojenia terenu oraz zespołów uzgadniania dokumentacji projektowej (Dz. U. Nr 38, poz. 455).

7/2013
(sygnatura opinii)
22.01.2013
(miejscowość i data)

(organ uzgadniający usytuowanie projektowych sieci uzbrojenia terenu - imię, nazwisko, podpis przewodniczącego zespołu)

Z UPOWAŻNIENIA PREZYDENTA
wykonującego zadania z zakresu
administracji rządowej
KIEROWNIK REFERATU

mgr inż. Dariusz Kubala

LEGENDA:

1 NSŁ — PROJEKTOWANY SŁUP TRAKCYJNO-OŚWIETLENIOWY

— — — PROJ. KABEL ZASILAJĄCY

1 OBSŁ — SŁUPY DO LIKWIDACJI PO WYBUDOWANIU NOWYCH

Zał. do pisma TIAS/1228/13 z dn. 04.02.2013 r.

Nie wnosi uwag
rozbiórkę
kanalizacji

Inspektor ds. technicznych
Inżynier budowy
mgr inż. Adam Szebiela

Rejonowe Przedsiębiorstwo Wodociągów i Kanalizacji w Sosnowcu
Spółka Akcyjna, 41-200 Sosnowiec
ul. Ostrogórska 43, tel. 292 55 90-92
NIP 644-001-12-82, Regon 270544613

Inwestor: TRAMWAJE ŚLĄSKIE S.A. 41-506,Chorzów, ul. Inwalidzka 5		Tytuł projektu: Przebudowa sieci trakcji tramwajowej i oświetlenia ulicznego na obszarze działki Nr 782, obręb 11 przy ul. Gabriela Narutowicza w Sosnowcu (w związku z budową hotelu)	
Tytuł rysunku: Projekt Zagospodarowania Terenu		Opracował: mgr inż. Tadeusz Kitala	
		Projektował: mgr inż. Henryk Hulbój	
Nr projektu: 04/01/12	TELPROD Henryk Hulbój	Arkuszy	
Data: Styczeń 2012 r.		1	1

mgr inż. Tadeusz Kitala
UPRAWNIENIA DO PROJEKTOWANIA I KIEROWANIA I NADZORU BEZ OGRANICZEŃ
Decyzja Nr UAN - VIII - 7342/710/94
SOIIB-SLK/IEP/499/04

Tel Prod

Projektowanie i realizacja w telekomunikacji

e-mail:biuro@telprod.pl
www.telprod.pl

Katowice, dnia 28.01.2013r.

Polska Telefonia Cyfrowa Sp.z o.o. BETAME FP Harald Koch
41-500 Chorzów, ul. Metalowców 13

Dotyczy: Uzgodnienia oraz podania warunków technicznych w związku z realizacją projektu pn. „ Przebudowa sieci trakcji tramwajowej i oświetlenia ulicznego na obszarze działki Nr 782 , obręb 11 przy ul. Gabriela Narutowicza w Sosnowcu (w związku z budową hotelu) - Budowa czterech słupów trakcyjno – oświetleniowych wraz z kablem zasilającym typu 1KV-YAKY 4x35 mm2."

Działając z upoważnienia Inwestora tj.: **Tramwaje Śląskie, 41-506 Chorzów, Ul. Inwalidzka 5** ,zwracamy się do Państwa z uprzejmą prośbą o uzgodnienie oraz podanie warunków technicznych w związku z realizacją projektu pn. „ Przebudowa sieci trakcji tramwajowej i oświetlenia ulicznego na obszarze działki Nr 782 , obręb 11 przy ul. Gabriela Narutowicza w Sosnowcu (w związku z budową hotelu) - Budowa czterech słupów trakcyjno – oświetleniowych wraz z kablem zasilającym typu 1KV-YAKY 4x35 mm2."

Prosimy o wkreślenie Państwa infrastruktury na dostarczone w załączniku mapy.

Upoważniam Państwa do wystawienia faktury za powyższe uzgodnienie bez mojego podpisu.

Osobą kontaktową z naszej strony jest **Bednarski Ireneusz tel. 606440348**

Załączniki:
1) 2 egz. mapy z wrysowaną lokalizacją projektowanych słupów oraz trasą kabla zasilającego.
2) Kopia Opinii ZUDP
3) Pełnomocnictwo Inwestora

Z poważaniem

Henryk Hulbój

po uzupełnieniu brakującego fragmentu rurociągu kablowego zgodnie protokołu ZUD w pkt. 16/7 z dn. 22.01.2013 należy traktować jako uzgodnione
29.01.2013

JÓZEF SZOZECH
uprawnienia budowlane
w telekomunikacji 0221/96/U
czł. ŚIOIIB w Katowicach
nr ewid. SKL/BT 2711/04

"BETAME" FP
Harald Koch
41-500 Chorzów, ul. Wandy 55/17
NIP 648-101-57-50 Regon 272227299
Tel. (032) 3402677 fax (032) 2411931

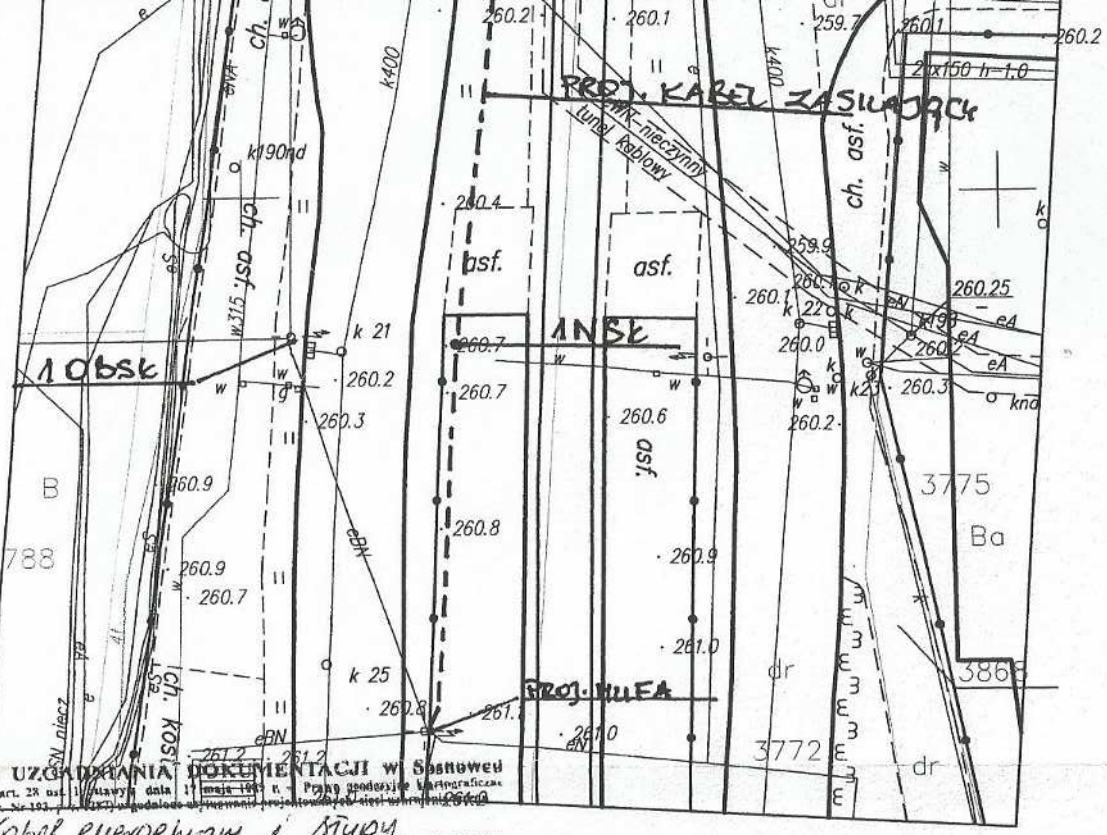

USŁUGI GEODEZYJNE
F.H.U. WOJKAT GEO MARIOLA FILIPEK
AL. KORFANTEGO 195
40-153 KATOWICE
NIP: 643-112-84-69

GEODETA
mgr inż. Wioletta Leśnik-Bałtrukiewicz
nr upr. 20717

URZĄD MIEJSKI w Sosnowcu
WYDZIAŁ GEODEZJI i KARTOGRAFII
POWIATOWY ZASÓB GEODEZYJNY i KARTOGRAFICZNY
W obszarze oznaczonym linią Zaine
dokonano aktualizacji treści mapy zasadniczej. Dokumenty z pomiarem uzupełniającym przyjęto do zasobu powiatowego w dniu 2012-11-21
i zaewidencjonowano pod nr G16-438/12
Niniejsza mapa może służyć do celów projektowych. Projektowane obiekty budowlane wymagające pozwolenia na budowę podlegają wytyczeniu i inwentaryzacji powykonawczej przez jednostki uprawnione do wykonywania prac geodezyjnych.
Sosnowiec, dnia 2012-11-21
Z UPOWAŻNIENIA PREZYDENTA
wykonującego zadania z zakresu administracji rządowej
KIEROWNIK REFERATU
mgr inż. Dariusz Kubala

ZESPÓŁ UZGADNIANIA DOKUMENTACJI w Sosnowcu
Na podstawie art. 28 ust. 1 ustawy z dnia 17 maja 1989 r. - Prawo geodezyjne i kartograficzne (Dz. U. z 2010 r. Nr 193, poz. 1287) uzgodniono usytuowanie projektowanej sieci uzbrojenia terenu

Kabel energetyczny i słupy
(wyszczególnienie uzgadnianych sieci uzbrojenia terenu)
Możliwe do odwiedzenia

Uzgodnione usytuowanie sieci uzbrojenia terenu podlega wytyczeniu i geodezyjnej inwentaryzacji powykonawczej przez jednostki uprawnione do wykonywania prac geodezyjnych.
W razie niezgodności realizacji sieci uzbrojenia terenu z uzgodnionym projektem inwestor zobowiązany jest przedłożyć mapę z wynikami pomiarów powykonawczych właściwemu organowi administracji architektoniczno-budowlanej.
Uzgodnienie usytuowania projektowanych sieci uzbrojenia terenu zachowuje ważność przez okres 3 lat od dnia wydania opinii w sprawie uzgadniania usytuowania projektowanych sieci uzbrojenia terenu.
Uzgodnienie traci ważność w przypadku, o którym mowa w § 13 rozporządzenia Ministra Rozwoju Regionalnego i Budownictwa z dnia 2 kwietnia 2001 r. w sprawie geodezyjnej ewidencji sieci uzbrojenia terenu oraz zespołów uzgadniania dokumentacji projektowej (Dz. U. Nr 38, poz. 455).

7/2013
(numer opinii)
22.01.2013
(miejscowość i data)

(organ uzgadniający usytuowanie projektowych sieci uzbrojenia terenu - imię, nazwisko, podpis przewodniczącego zespołu)

Z UPOWAŻNIENIA PREZYDENTA
wykonującego zadania z zakresu administracji rządowej
KIEROWNIK REFERATU
mgr inż. Dariusz Kubala

LEGENDA:

1 NSŁ DROJEKTOWANY SŁUP TRAKCYJNO-OŚWIETLENIOWY

— — — PROJ. KABEL ZASILAJĄCY

1 OBSŁ SŁUPY DO LIKWIDACJI PO WYBUDOWANIU NOWYCH

"BETAME" FP
Henryk Hoch
41-600 Świętochłowice, ul. Wojska Polskiego 37
NIP 648-[illegible]
Tel. (032) 3462677 fax (032) 2411931

RUROCIĄG KABLOWY
4 x 40/27 z KABLAMI ŚWIATŁOWODOWYMI
PTC S.A. POŁĄCZENIE
ZAŁ. DO PROTOKOŁU ZUDP nr: 16 z dn. 29.01.2013
CHORZÓW 29.01.2013

JÓZEF SZCZECH
uprawnienia budowlane
w telekomunikacji 0221/96/U
czł. SIOIIB w Katowicach
nr ewid. SKL/BT/2711/04

Inwestor: TRAMWAJE ŚLĄSKIE S.A. 41-506,Chorzów, ul. Inwalidzka 5	Tytuł projektu: Przebudowa sieci trakcji tramwajowej i oświetlenia ulicznego na obszarze działki Nr 782, obręb 11 przy ul. Gabriela Narutowicza w Sosnowcu (w związku z budową hotelu)		
Tytuł rysunku: Projekt Zagospodarowania Terenu	Opracował:	mgr inż. H. Bednarek	
	Projektował:	mgr inż. T. Gulla	
Nr projektu: 04/01/12	TELPROD Henryk Hulbój	Skala: 1:500	Arkusz: 1 / Arkuszy: 1
Data: Styczeń 2012 r.			

mgr inż. Tadeusz Kitala
UPRAWNIENIA DO PROJEKTOWANIA, KIEROWANIA I NADZOROWANIA ROBÓT TELEKOMUNIKACYJNYCH
Decyzja Nr UAN-VIII-7342/499/04/92
SOIIB-SLK/IER/499/04

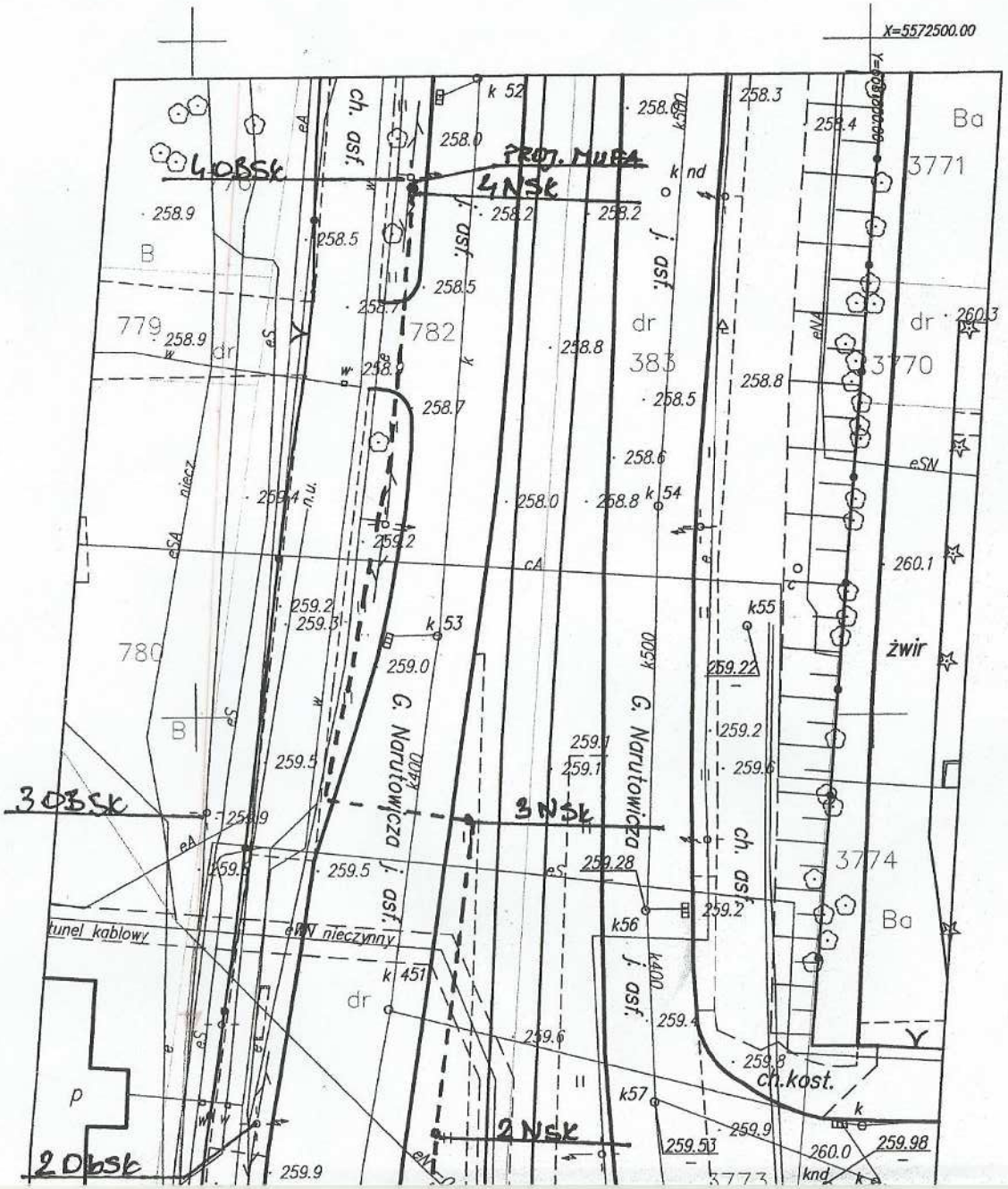

MAPA DO CELÓW PROJEKTOWYCH W SKALI 1:500

KERG 616-438/2012

układ współrzędnych prostokątnych płaskich: 2000/t
układ współrzędnych wysokości : Kronsztadt 86
Obiekt: Sosnowiec, ul. Narutowicza

Jedn. ewid.: 247501_1 m. Sosnowiec
m.z.:6.130.31.12.3.1, 531.224.124.1,3
Obręb: 0011

WYKONAWCA:

Usługi Geodezyjne F.H.U WOJKAT GEO Mariola Filipek
40–153 Katowice, Al. Korfantego 195

GEODETA UPRAWNIONY:

Wioletta Leśnik–Bałtrukiewicz

NUMER UPRAWNIEŃ:

20717, zakres 1 i 2

Mapa do celów projektowych została wykonana bez ustalenia obciążeń służebności gruntami ujawnionymi w księgach wieczystych

LEGENDA:

- zakres opracowania
- e — sieć energetyczna
- sieć gazowa
- w — sieć wodociągowa
- t — sieć teletechniczna
- k — sieć kanalizacyjna
- c — sieć cieplna
- granica działki
- 185/23 — nr działki
- 1006 — punkt geodezyjny prawnie chroniony

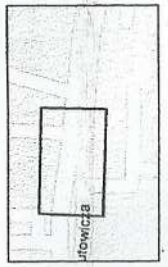

N

6. WYPISY Z REJESTRU GRUNTÓW

Sosnowiec, dnia 2012.08.09

URZĄD MIEJSKI
W SOSNOWCU
WYDZIAŁ GEODEZJI I KARTOGRAFII
41-200 Sosnowiec
000515885

WYPIS SKRÓCONY Z REJESTRU GRUNTÓW
z komentarzem

Województwo Śląskie
Powiat Sosnowiec
Jednostka ewidencyjna 247501_1, M.Sosnowiec, Obręb Nr 0011, 11

DZIAŁKA ozn. mapy	numer	POW. [ha]	NAZWISKO I IMIĘ (NAZWA) właściciela lub władającego	UDZ. WŁAD.	ADRES ZAMIESZKANIA (SIEDZIBA) miejscowość ulica nr	J.R.
		Właściciel	**Gmina Sosnowiec**	**1/1**		
M.Sosnowiec 11						
	782	**0.4543**	[położ. : ul.Narutowicza]		[nom. praw. KA1S/00028932/3]	**8400**
	Kom.: Dawniej Sosnowiec dz.61.1/2. zm.1705/06,1477/07 Kom. do JR: Jednostka 8400 z obr.Sosnowiec					
	uż. dr	0.4543			Id dz. : 247501_1.0011.782	

Il. działek: 1 *Suma pow.:* 0.4543 *Słownie :* cztery tysiące pięćset czterdzieści trzy m2

Sporządzono według stanu na dzień 2012.08.09, 11:43:09.
Sporządził(a): Bożena Żmuda

Zmiana danych - oznaczenia i powierzchni działki - nastąpiła zgodnie z operatem modernizacji ewidencji gruntów i budynków nr KERG 617-98/2008

Z UPOWAŻNIENIA PREZYDENTA
wykonującego zadania z zakresu
administracji rządowej

NACZELNIK WYDZIAŁU
GEODETA POWIATOWY

inż. Jerzy Będkowski

7. SPIS RYSUNKÓW

7. 1 Przekroje materiałów niezbędnych do realizacji inwestycji
7.2. Orientacja
7.3. Projekt Zagospodarowania Terenu
7.4. Rurowy maszt trakcyjno-oświetleniowy z podstawą KRO/RMp

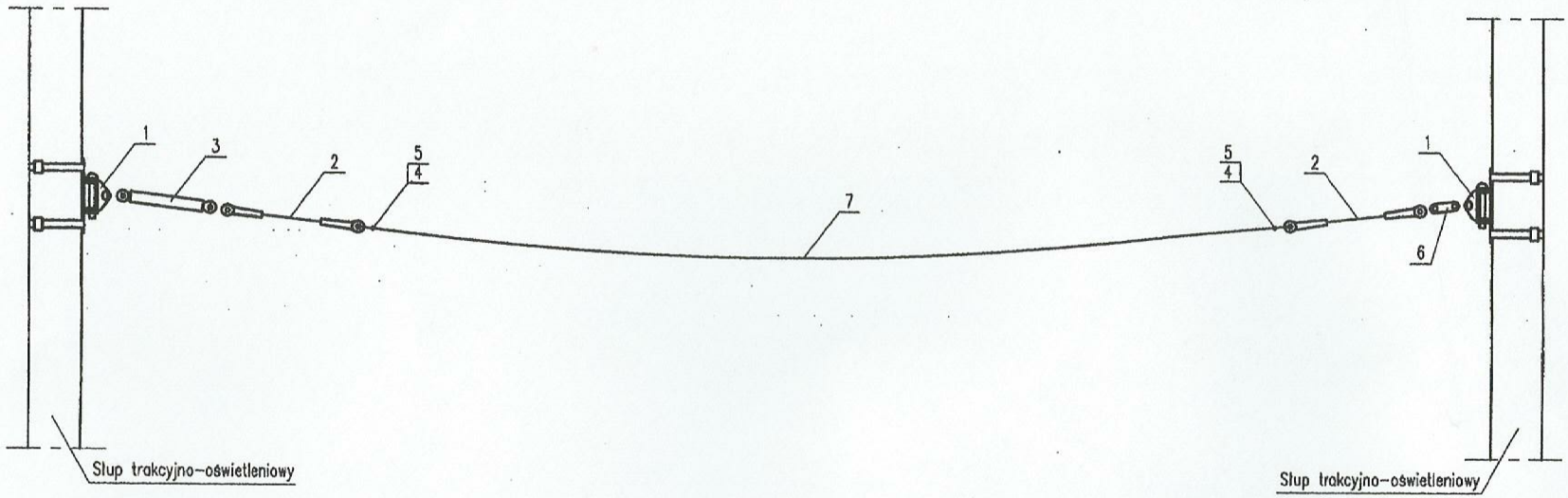

L.p.	Wyszczególnienie	Jedn.	Ilość	Typ lub nr rys.	Dane techn.	Uwagi:
7	Linka nierdzewna 35mm2	m/kg	–	2 712 35		m wg. zestaw.
6	Łącznik podwójny	szt.	1	2 113 16		
5	Złączka do zakarbowania Cu	szt.	2	2 133 35		
4	Wkładka chomątkowa Cu	szt.	2	2 131 25		
3	Naprężnik kryty – nierdzewny	szt.	1	2 142 11		
2	Tłumik drgań z linki syntetycznej	szt.	2	2 253 15		
1	Uchwyt przegubowy	kpl.	2			

Inwestor: TRAMWAJE ŚLĄSKIE S.A. 41-506,Chorzów, ul. Inwalidzka 5		Tytuł projektu: Przebudowa sieci trakcji tramwajowej i oświetlenia ulicznego na obszrze działki Nr 782, obręb 11 przy ul. Gabryiela Narutowicza w Sosnowcu w związku z wykonaniem zadania "Umowlnlenie placu budowy -budowa hotelu).			
Tytuł rysunku: **Przekroje materiałów niezbędnych do realizacji przedmiotowej inwestycji**		Opracował:	mgr inż. I. Bednarski		
		Projektował:	mgr inż. T. Kitala		
Nr projektu: 01/01/13	TELPROD Henryk Hulbój	Skala	Nr rys.	Arkusz	Arkuszy
Data: Styczeń 2013 r.		ns	R.001	1	30

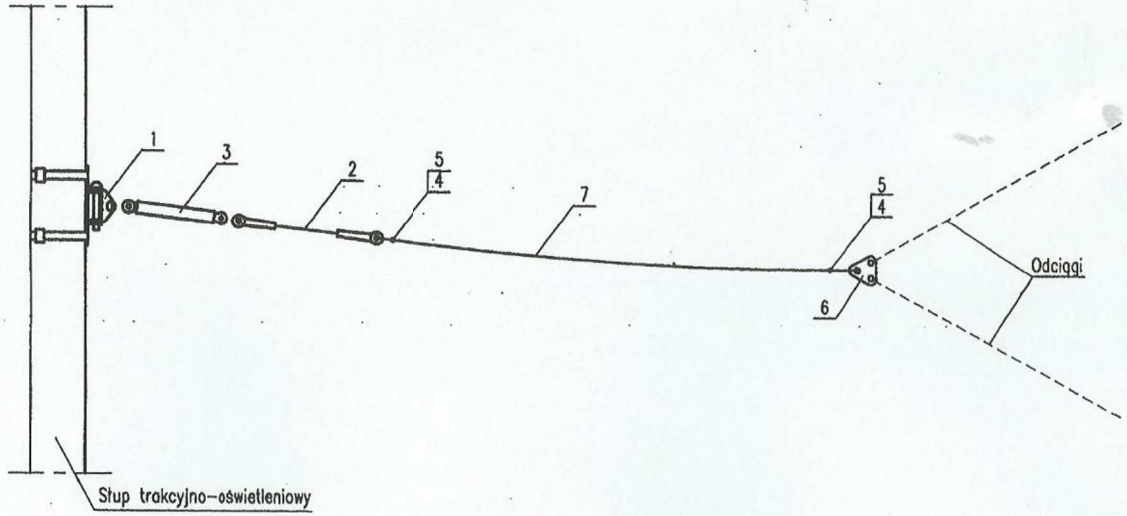

L.p.	Wyszczególnienie	Jedn.	Ilość	Typ lub nr rys.	Dane techn.	Uwagi:
7	Linka nierdzewna 35mm2	m/kg	–	2 712 35		m wg. zestaw.
6	Łącznik trójkątny	szt.	1	2 114 26		
5	Złączka do zakarbowania Cu	szt.	2	2 133 35		
4	Wkładka chomątkowa Cu	szt.	2	2 131 25		
3	Naprężnik kryty – nierdzewny	szt.	1	2 142 11		
2	Tłumik drgań z linki syntetycznej	szt.	1	2 253 15		
1	Uchwyt przegubowy	kpl.	1	"		

Inwestor: TRAMWAJE ŚLĄSKIE S.A. 41-506,Chorzów, ul. Inwalidzka 5		Tytuł projektu: Przebudowa sieci trakcji tramwajowej i oświetlenia ulicznego na obszrze działki Nr 782, obręb 11 przy ul. Gabryiela Narutowicza w Sosnowcu w związku z wykonaniem zadania "Umowlnienie placu budowy -budowa hotelu).			
Tytuł rysunku: **Przekroje materiałów niezbędnych do realizacji przedmiotowej inwestycji**		Opracował:	mgr inż. I. Bednarski		
		Projektował:	mgr inż. T. Kitala		
Nr projektu: 01/01/13	TELPROD Henryk Hulbój	Skala	Nr rys.	Arkusz	Arkuszy
Data: Styczeń 2013 r.		ns	R.001	2	30

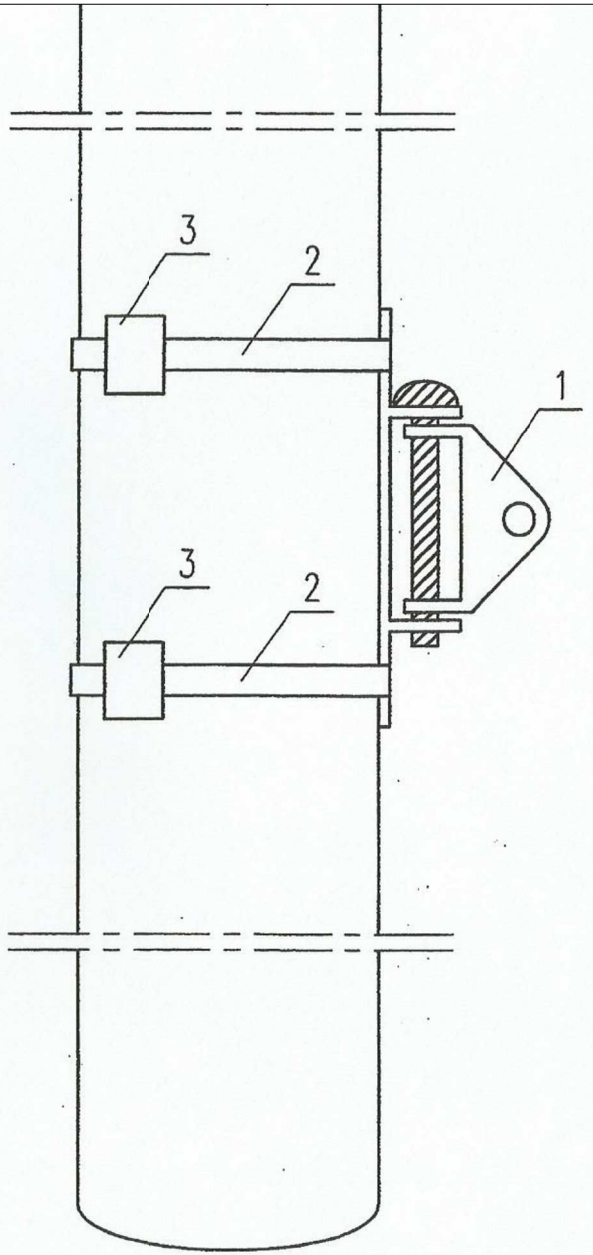

Rys. nr 1

Inwestor: TRAMWAJE ŚLĄSKIE S.A. 41-506,Chorzów, ul. Inwalidzka 5		Tytuł projektu: Przebudowa sieci trakcji tramwajowej i oświetlenia ulicznego na obszrze działki Nr 782, obręb 11 przy ul. Gabryiela Narutowicza w Sosnowcu w związku z wykonaniem zadania "Umowlnienie placu budowy -budowa hotelu).			
Tytuł rysunku: **Przekroje materiałów niezbędnych do realizacji przedmiotowej inwestycji**		Opracował:	mgr inż. I. Bednarski		
		Projektował:	mgr inż. T. Kitala		
Nr projektu: 01/01/13	TELPROD Henryk Hulbój	Skala	Nr rys.	Arkusz	Arkuszy
Data: Styczeń 2013 r.		ns	R.001	3	30

3	Zapinka do taśmy	szt.	2	BAND-IT-GT440	Giant
2	Taśma nierdzewna 201 19,05x1,12mm	m.	3,5	BAND-IT-GT430	Giant

Sruba rzymska (naprężnik) zamknięty nierdzewny oko-oko 20kN

NR.Katalogowy	Wymiary		Element	Wykonani
KRE-214211YY	L	440 - 680	korpus	X5CrNi18-1
			oko	X5CrNi18-1
			śruba wkręcana	stal nierdzew

Waga: 1.26kg/szt.

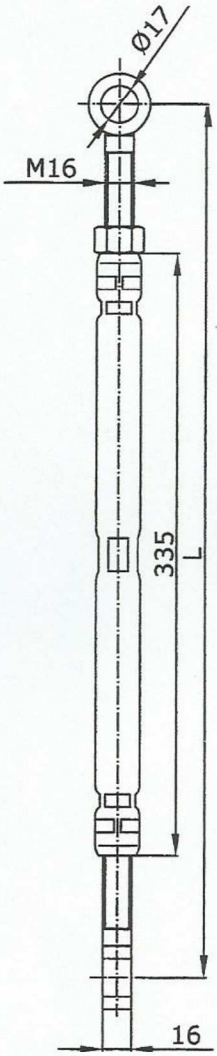

INNE INFORMACJE

Dopuszczalne obciążenie 20kN

Inwestor: TRAMWAJE ŚLĄSKIE S.A. 41-506,Chorzów, ul. Inwalidzka 5		Tytuł projektu: Przebudowa sieci trakcji tramwajowej i oświetlenia ulicznego na obszrze działki Nr 782, obręb 11 przy ul. Gabryiela Narutowicza w Sosnowcu w związku z wykonaniem zadania "Umowlnienie placu budowy -budowa hotelu).			
Tytuł rysunku: **Przekroje materiałów niezbędnych do realizacji przedmiotowej inwestycji**		Opracował:	mgr inż. I. Bednarski		
		Projektował:	mgr inż. T. Kitala		
Nr projektu: 01/01/13	TELPROD Henryk Hulbój	Skala	Nr rys.	Arkusz	Arkuszy
Data: Styczeń 2013 r.		ns	R.001	4	30

Lina nierdzewna 35mm²

Nr katalogowy	Wymiary		Element	Wykonanie
KRE-271235YY	--	--	linka	stal nierdzewna
Waga:0.236kg/m.				

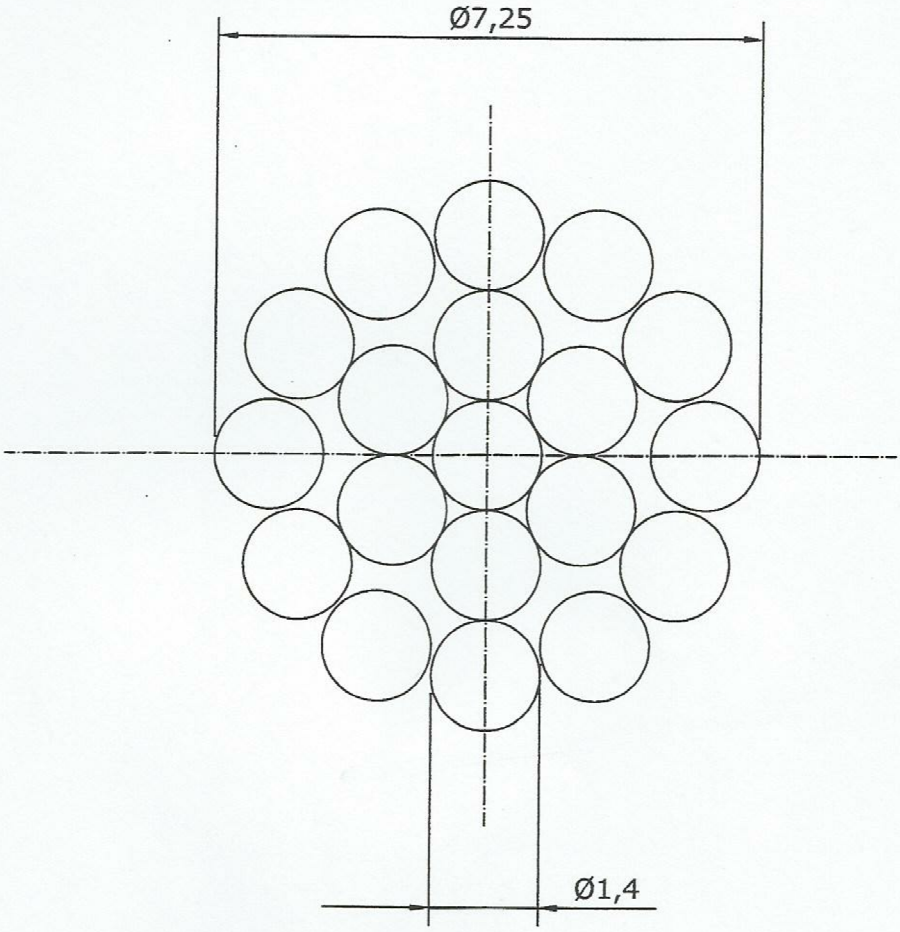

INNE INFORMACJE

Konstrukcja	19x1,4
Nominalna siła	32,68kN
Dopuszczalna siła	10,8kN

Inwestor: TRAMWAJE ŚLĄSKIE S.A. 41-506,Chorzów, ul. Inwalidzka 5		Tytuł projektu: Przebudowa sieci trakcji tramwajowej i oświetlenia ulicznego na obszrze działki Nr 782, obręb 11 przy ul. Gabryiela Narutowlcza w Sosnowcu w zwlązku z wykonanlem zadanla "Umowlnienie placu budowy -budowa hotelu).			
Tytuł rysunku: **Przekroje materiałów niezbędnych do realizacji przedmiotowej inwestycji**		Opracował:	mgr inż. I. Bednarski		
		Projektował:	mgr inż. T. Kitala		
Nr projektu: 01/01/13	TELPROD Henryk Hulbój	Skala	Nr rys.	Arkusz	Arkuszy
Data: Styczeń 2013 r.		ns	R.001	5	30

Złączka do zakarbowania Cu 25x100/Cu 35x100

Nr katalogowy	Wymiary		Element	Wykonanie
KRE-213325YY	D	14	korpus	Cu-ETP/EN 1652
	d	7		
	L	100		
	s	1,5		
	n	7		
KRE-213335YY	D	16	korpus	Cu-ETP/EN 1652
	d	8		
	L	100		
	s	1,5		
	n	7		

Waga: 0.05kg/0.058kg/szt.

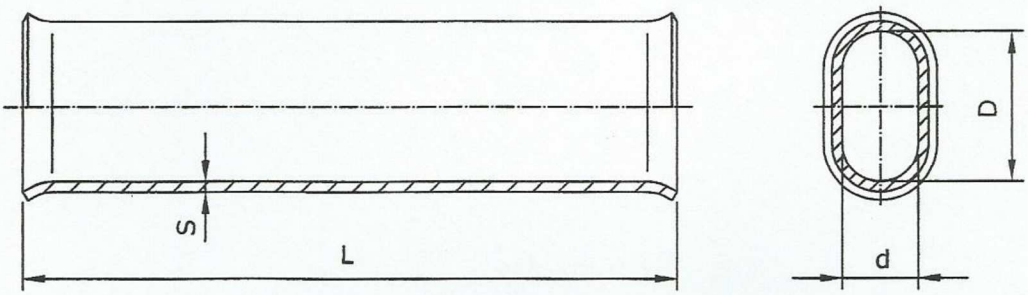

Zaprasowanie złączki

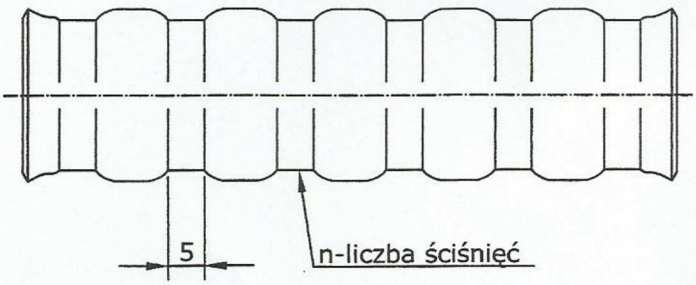

INNE INFORMACJE

Używać według tabeli nr 1 – strona 313

Inwestor: TRAMWAJE ŚLĄSKIE S.A. 41-506,Chorzów, ul. Inwalidzka 5		Tytuł projektu: Przebudowa sieci trakcji tramwajowej i oświetlenia ulicznego na obszrze działki Nr 782, obręb 11 przy ul. Gabryiela Narutowicza w Sosnowcu w związku z wykonaniem zadania "Umowlnienie placu budowy -budowa hotelu).			
Tytuł rysunku: **Przekroje materiałów niezbędnych do realizacji przedmiotowej inwestycji**		Opracował:	mgr inż. I. Bednarski		
		Projektował:	mgr inż. T. Kitala		
Nr projektu: 01/01/13	TELPROD Henryk Hulbój	Skala	Nr rys.	Arkusz	Arkuszy
Data: Styczeń 2013 r.		ns	R.001	6	30

Wkładka chomątkowa Cu

Nr katalogowy	Wymiary		Element	Wykonanie
KRE-213110YY	d	14	korpus	Cu-ETP/EN 1652
	L	40		
	r	3,5		
	s	1		
KRE-213125YY	d	17	korpus	Cu-ETP/EN 1652
	L	46		
	r	4,5		
	s	1		
KRE-213150YY	d	24	korpus	Cu-ETP/EN 1652
	L	56		
	r	5		
	s	1,5		
Waga: 0.010kg/0.011kg/0.03kg/szt.				

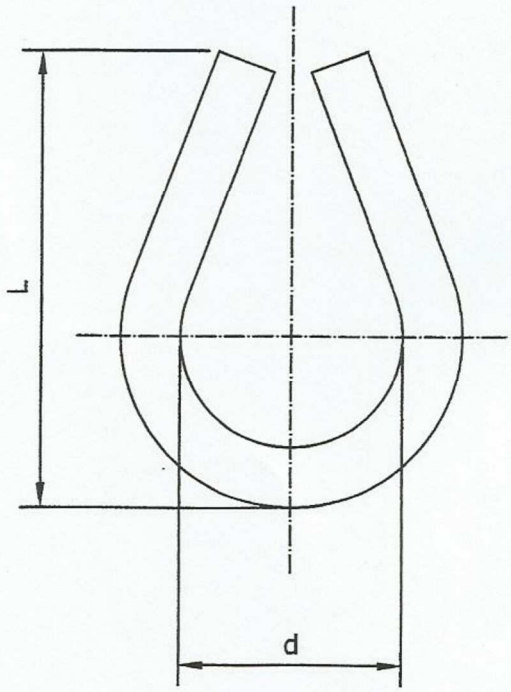

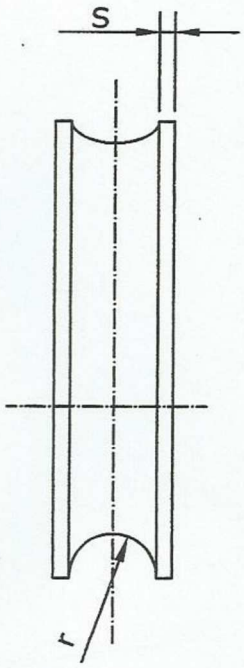

INNE INFORMACJE

Używać do lin o przekroju	10-16mm²/25-35mm²/50-70mm²
Średnica lin	5,1mm/7,5mm/9-10,5mm

Nr projektu: 01/01/13	TELPROD Henryk Hulbój	Skala	Nr rys.	Arkusz	Arkuszy
Data: Styczeń 2013 r.		ns	R.001	7	30

Łącznik podwójny-sworzeń 13mm/16mm

Nr katalogowy	Wymiary		[illegible]	[illegible]
KRE-211313YY	a	61	korpus	X5CrNi18-10
	d	13	sworzeń	mosiądz
	c	23	zawleczki	Cu
KRE-211316YY	a	101	korpus	X5CrNi18-10
	d	61	sworzeń	mosiądz
	c	26	zawleczki	Cu
Waga: 0.26kg/0.47kg/szt.				

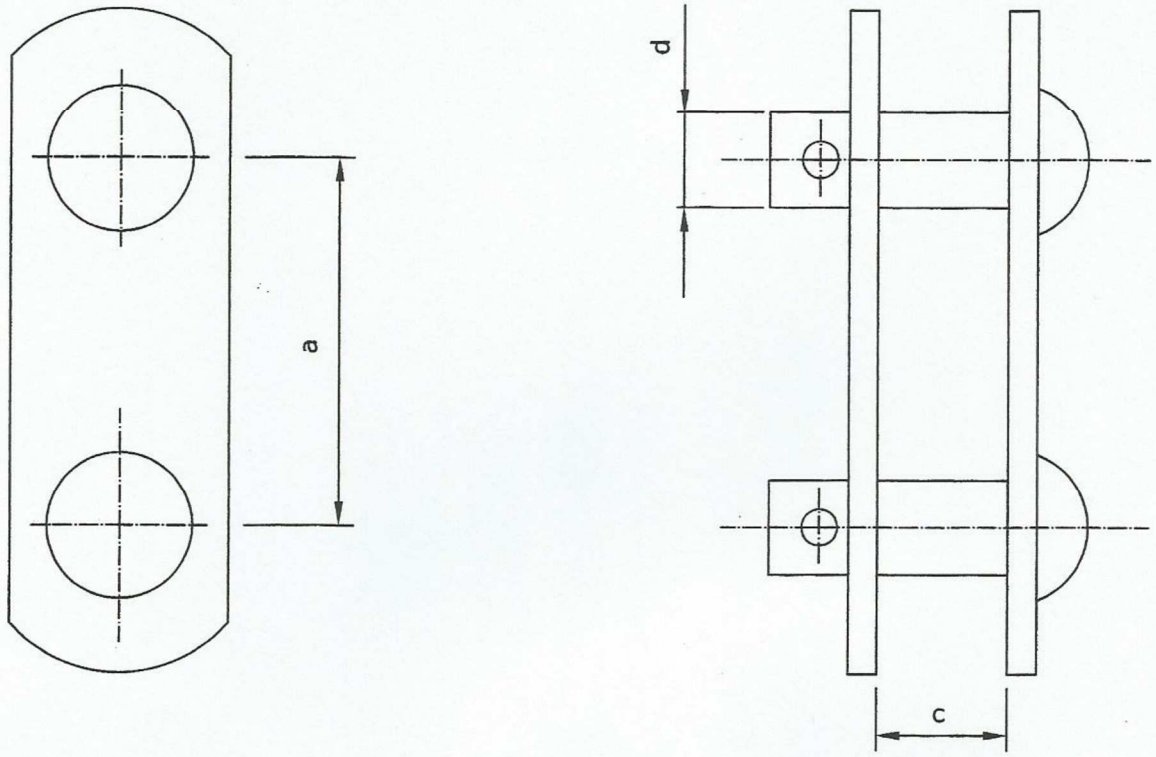

INNE INFORMACJE

Dopuszczalne obciążenie 10kN/20kN

Inwestor: TRAMWAJE ŚLĄSKIE S.A. 41-506,Chorzów, ul. Inwalidzka 5		Tytuł projektu: Przebudowa sieci trakcji tramwajowej i oświetlenia ulicznego na obszrze działki Nr 782, obręb 11 przy ul. Gabryiela Narutowicza w Sosnowcu w związku z wykonaniem zadania "Umowlnienie placu budowy -budowa hotelu).			
Tytuł rysunku: **Przekroje materiałów niezbędnych do realizacji przedmiotowej inwestycji**		Opracował:	mgr inż. I. Bednarski		
		Projektował:	mgr inż. T. Kitala		
Nr projektu: 01/01/13	TELPROD Henryk Hulbój	Skala	Nr rys.	Arkusz	Arkuszy
Data: Styczeń 2013 r.		ns	R.001	8	30

Łącznik trójkątny-sworzeń 13mm/16mm

Nr katalogowy	Wymiary		Element	Wykonanie
KRE-211413YY	a	45	korpus	X5CrNi18-10
	d	13	sworzeń	mosiądz
	B	18	zawleczki	Cu
KRE-211416YY	a	70	korpus	X5CrNi18-10
	d	16	sworzeń	mosiądz
	B	28	zawleczki	Cu
Waga: 0.42kg/0.85kg/szt.				

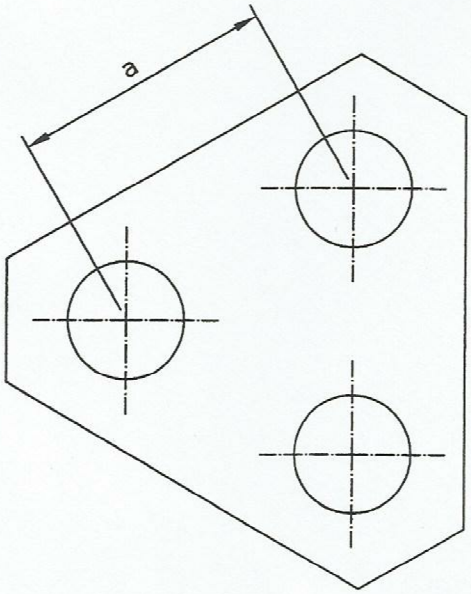

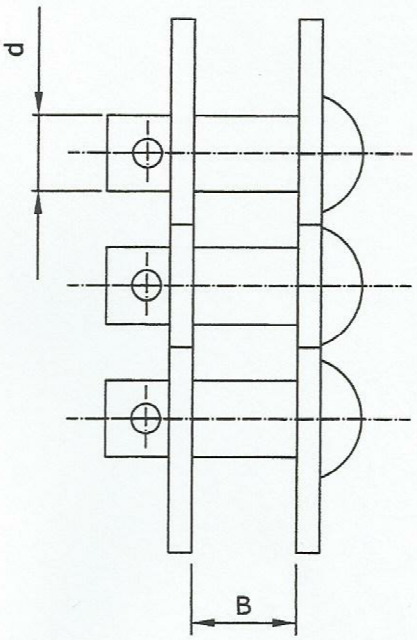

INNE INFORMACJE

Dopuszczalne obciążenie 10kN/20kN

Inwestor: TRAMWAJE ŚLĄSKIE S.A. 41-506,Chorzów, ul. Inwalidzka 5		Tytuł projektu: Przebudowa sieci trakcji tramwajowej i oświetlenia ulicznego na obszrze działki Nr 782, obręb 11 przy ul. Gabryiela Narutowicza w Sosnowcu w związku z wykonaniem zadania "Umowlnienie placu budowy -budowa hotelu).			
Tytuł rysunku: **Przekroje materiałów niezbędnych do realizacji przedmiotowej inwestycji**		Opracował:	mgr inż. I. Bednarski		
		Projektował:	mgr inż. T. Kitala		
Nr projektu: 01/01/13	TELPROD Henryk Hulbój	Skala	Nr rys.	Arkusz	Arkuszy
Data: Styczeń 2013 r.		ns	R.001	9	30

Katalogowy	Wymiary		Element	Wykonanie
KRE-225310YY	L	1000	sworzeń	stal nierdzewna
	D	13,5	urządzenie kleszczące	stop aluminium
	d	12	lina	parafil
	a	23		
KRE-225315YY	L	1500	sworzeń	stal nierdzewna
	D	13,5	urządzenie kleszczące	stop aluminium
	d	12	lina	parafil
	a	23		

Waga: 0.42kg/0.50kg/szt.

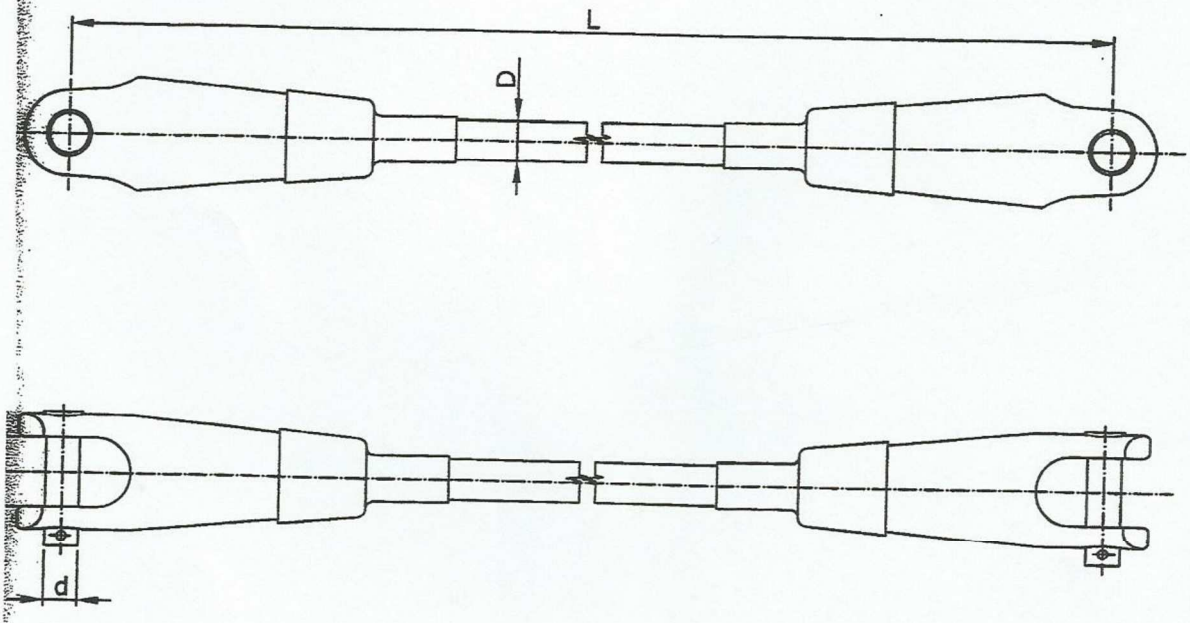

INNE INFORMACJE

Dopuszczalne obciążenie 12kN

Inwestor: TRAMWAJE ŚLĄSKIE S.A. 41-506,Chorzów, ul. Inwalidzka 5		Tytuł projektu: Przebudowa sieci trakcji tramwajowej i oświetlenia ulicznego na obszrze działki Nr 782, obręb 11 przy ul. Gabryiela Narutowicza w Sosnowcu w związku z wykonaniem zadania "Umowlnienie placu budowy -budowa hotelu).			
Tytuł rysunku: **Przekroje materiałów niezbędnych do realizacji przedmiotowej inwestycji**		Opracował:	mgr inż. I. Bednarski		
		Projektował:	mgr inż. T. Kitala		
Nr projektu: 01/01/13	TELPROD Henryk Hulbój	Skala	Nr rys.	Arkusz	Arkuszy
Data: Styczeń 2013 r.		ns	R.001	10	30

Linka syntetyczna izolacyjna MINOROK

Nr katalogowy	Wymiary		Element	Wykonanie
KRE-275105YY	D	5	syntetyczna linka	włókno poliestrowe
	--	--	osłona	poliamid
KRE-275107YY	D	7	syntetyczna linka	włókno poliestrowe
	--	--	osłona	poliamid
KRE-275109YY	D	9	syntetyczna linka	włókno poliestrowe
	--	--	osłona	poliamid

Waga:0.022kg/0.042kg/0.08kg/m.

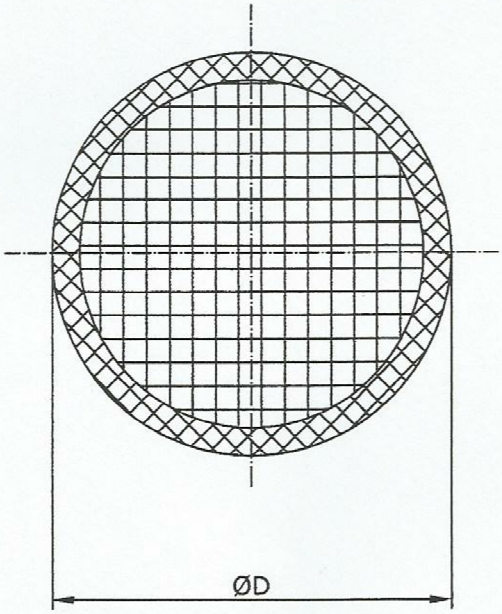

INNE INFORMACJE

Obciążenie zrywające	6,5/12,0/18,0kN
Dopuszczalne obciążenie	2,15/4,0/6,0kN

Inwestor: TRAMWAJE ŚLĄSKIE S.A. 41-506,Chorzów, ul. Inwalidzka 5		Tytuł projektu: Przebudowa sieci trakcji tramwajowej i oświetlenia ulicznego na obszrze działki Nr 782, obręb 11 przy ul. Gabryiela Narutowicza w Sosnowcu w związku z wykonaniem zadania "Umowlnienie placu budowy -budowa hotelu).		
Tytuł rysunku: **Przekroje materiałów niezbędnych do realizacji przedmiotowej inwestycji**		Opracował:	mgr inż. I. Bednarski	
		Projektował:	mgr inż. T. Kitala	
Nr projektu: 01/01/13	TELPROD Henryk Hulbój	Skala	Nr rys.	Arkusz / Arkuszy
Data: Styczeń 2013 r.		ns	R.001	12 / 30

Uchwyt przesuwny jednooczkowy 1x55mm

Nr katalogowy	Wymiary		Element	Wykonanie
KRE-231455YY	a	65	zacisk	CuZn16Si4
	d	55	obejma	stal nierdzewna
	--	--	elementy łączeniowe	stal nierdzewna
Waga: 0.65kg/szt.				

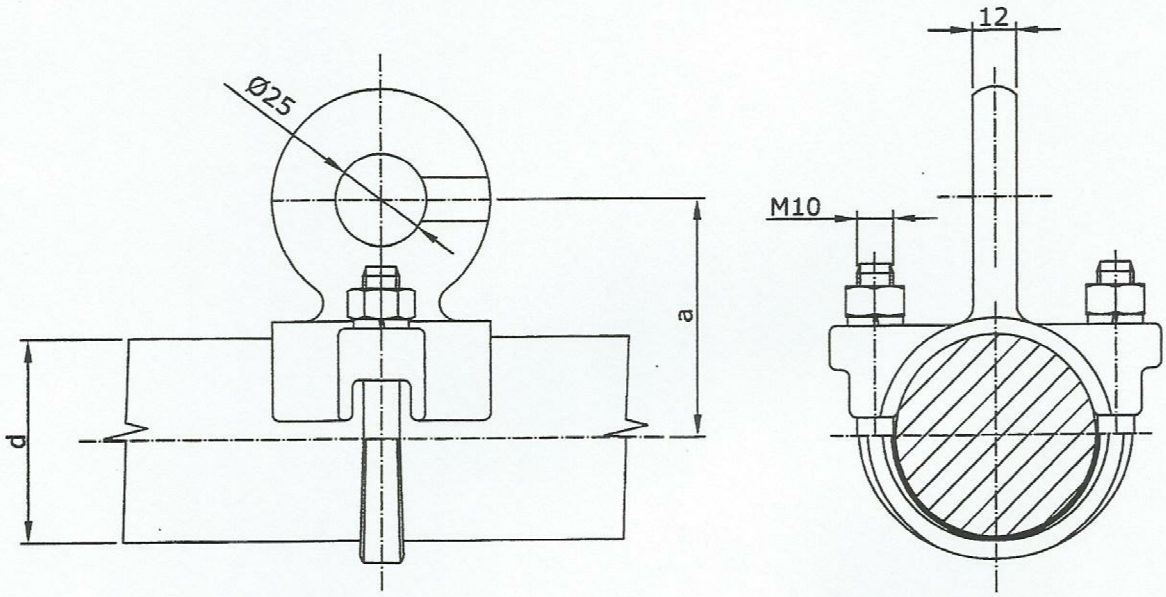

INNE INFORMACJE

Obciążenie zrywające 30kN

Wartość momentu dokręcania nakrętek 52-55 Nm

Inwestor: TRAMWAJE ŚLĄSKIE S.A. 41-506,Chorzów, ul. Inwalidzka 5		Tytuł projektu: Przebudowa sieci trakcji tramwajowej i oświetlenia ulicznego na obszrze działki Nr 782, obręb 11 przy ul. Gabryiela Narutowicza w Sosnowcu w związku z wykonaniem zadania "Umowlnienie placu budowy -budowa hotelu).			
Tytuł rysunku: **Przekroje materiałów niezbędnych do realizacji przedmiotowej inwestycji**		Opracował:	mgr inż. I. Bednarski		
		Projektował:	mgr inż. T. Kitala		
Nr projektu: 01/01/13	TELPROD Henryk Hulbój	Skala	Nr rys.	Arkusz	Arkuszy
Data: Styczeń 2013 r.		ns	R.001	11	30

Uchwyt przelotowy rolkowy Ø120mm
do liny nośnej TYP II

Nr.Katalogowy	Wymiary		Element	Wykonanie
KRE-233446YY	--	--	korpus	CuZn16Si4
	--	--	sworzeń poz.1	stal nierdzewna
	--	--	rolka	plastik

Waga: 1.19kg/szt.

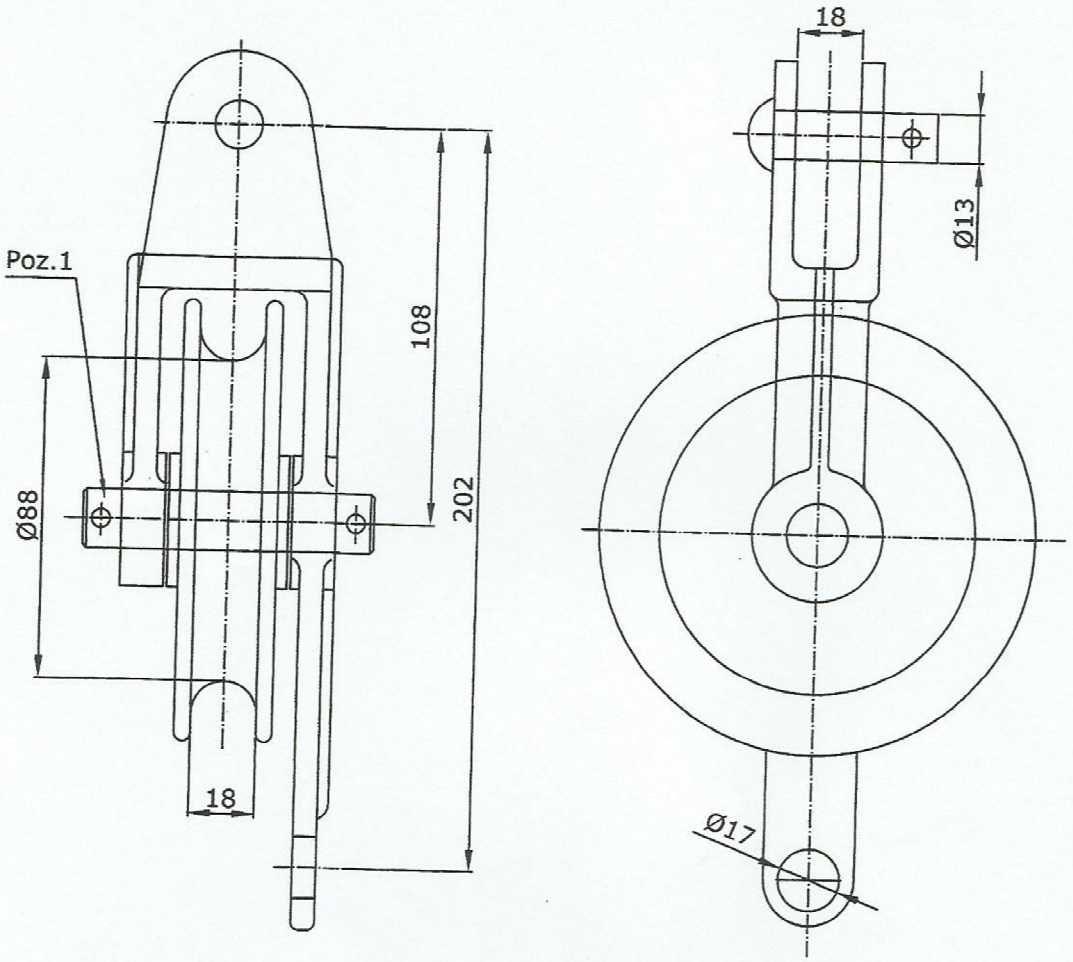

INNE INFORMACJE

Dopuszczalne obciążenie 3kN

Inwestor: TRAMWAJE ŚLĄSKIE S.A. 41-506,Chorzów, ul. Inwalidzka 5		Tytuł projektu: Przebudowa sieci trakcji tramwajowej i oświetlenia ulicznego na obszrze działki Nr 782, obręb 11 przy ul. Gabryiela Narutowicza w Sosnowcu w związku z wykonaniem zadania "Umowlnienie placu budowy -budowa hotelu).			
Tytuł rysunku: **Przekroje materiałów niezbędnych do realizacji przedmiotowej inwestycji**		Opracował:	mgr inż. I. Bednarski		
		Projektował:	mgr inż. T. Kitala		
Nr projektu: 01/01/13	TELPROD Henryk Hulbój	Skala	Nr rys.	Arkusz	Arkuszy
Data: Styczeń 2013 r.		ns	R.001	13	30

Uchwyt przesuwny dwuoczkowy 1x55mm

Nr katalogowy	Wymiary		Element	Wykonanie
KRE-231555YY	--	--	zacisk	CuZn16Si4
	--	--	śruby	stal nierdzewna
	--	--	nakrętki	stal nierdzewna

Waga:1.23kg/szt.

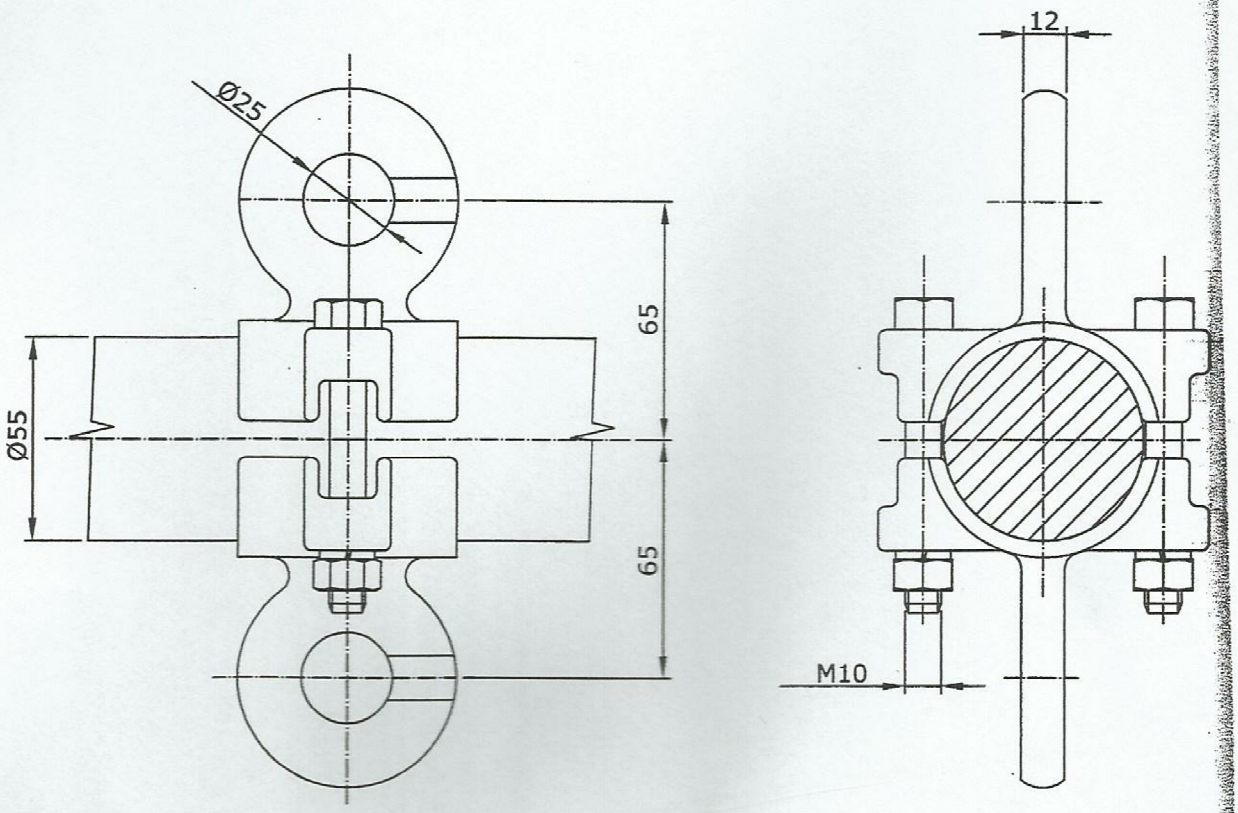

INNE INFORMACJE

Wartość momentu dokręcania nakrętek 52-55 Nm

Inwestor: TRAMWAJE ŚLĄSKIE S.A. 41-506,Chorzów, ul. Inwalidzka 5		Tytuł projektu: Przebudowa sieci trakcji tramwajowej i oświetlenia ulicznego na obszrze działki Nr 782, obręb 11 przy ul. Gabryiela Narutowicza w Sosnowcu w związku z wykonaniem zadania "Umowlnienie placu budowy -budowa hotelu).			
Tytuł rysunku: **Przekroje materiałów niezbędnych do realizacji przedmiotowej inwestycji**		Opracował:	mgr inż. I. Bednarski		
		Projektował:	mgr inż. T. Kitala		
Nr projektu: 01/01/13	TELPROD Henryk Hulbój	Skala	Nr rys.	Arkusz	Arkuszy
Data: Styczeń 2013 r.		ns	R.001	14	30

Jchwyt krańcowy klinowy 70mm/35-50mm 10kN

Nr katalogowy	Wymiary		Element	Wykonanie
KRE-212111YY	A	14	korpus	CuZn16Si4
	B	20	klin	mosiądz
	C	25,8	sworzeń	mosiądz
	l. otworów	1	zawleczka	Cu
KRE-212112YY	A	14	korpus	CuZn16Si4
	B	24	klin	mosiądz
	C	25,8	sworzeń	mosiądz
	l.otworów	2	zawleczka	Cu
Waga: 0.64kg/0.68kg/szt.				

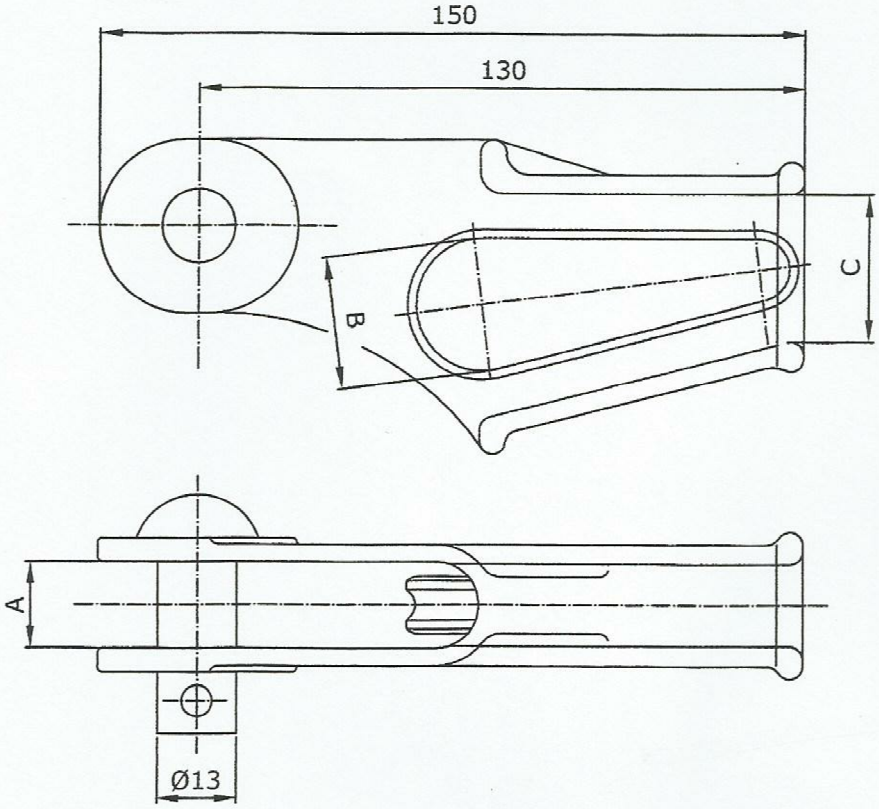

INNE INFORMACJE

Dopuszczalne obciążenie	10kN
Ilość otworów na klinie	1 lub 2
Używać do lin o przekroju	70mm²/35-50mm²

Inwestor: TRAMWAJE ŚLĄSKIE S.A. 41-506,Chorzów, ul. Inwalidzka 5	Tytuł projektu: Przebudowa sieci trakcji tramwajowej i oświetlenia ulicznego na obszrze działki Nr 782, obręb 11 przy ul. Gabryiela Narutowicza w Sosnowcu w związku z wykonaniem zadania "Umowlnienie placu budowy -budowa hotelu).			
Tytuł rysunku: **Przekroje materiałów niezbędnych do realizacji przedmiotowej inwestycji**	Opracował:	mgr inż. I. Bednarski		
	Projektował:	mgr inż. T. Kitala		
Nr projektu: 01/01/13	TELPROD Henryk Hulbój	Skala	Nr rys.	Arkusz / Arkuszy
Data: Styczeń 2013 r.		ns	R.001	15 / 30

wyt widełkowy wysięgnika z okiem 1x55mm

atalogowy	Wymiary		Element	Wykonanie
RE-231255YY	d	55	korpus	CuZn16Si4
	--	--	połączenia	stal nierdzewna
	--	--	oko, płytka kleszcząca	CuZn16Si4

Waga: 1.53kg/szt.

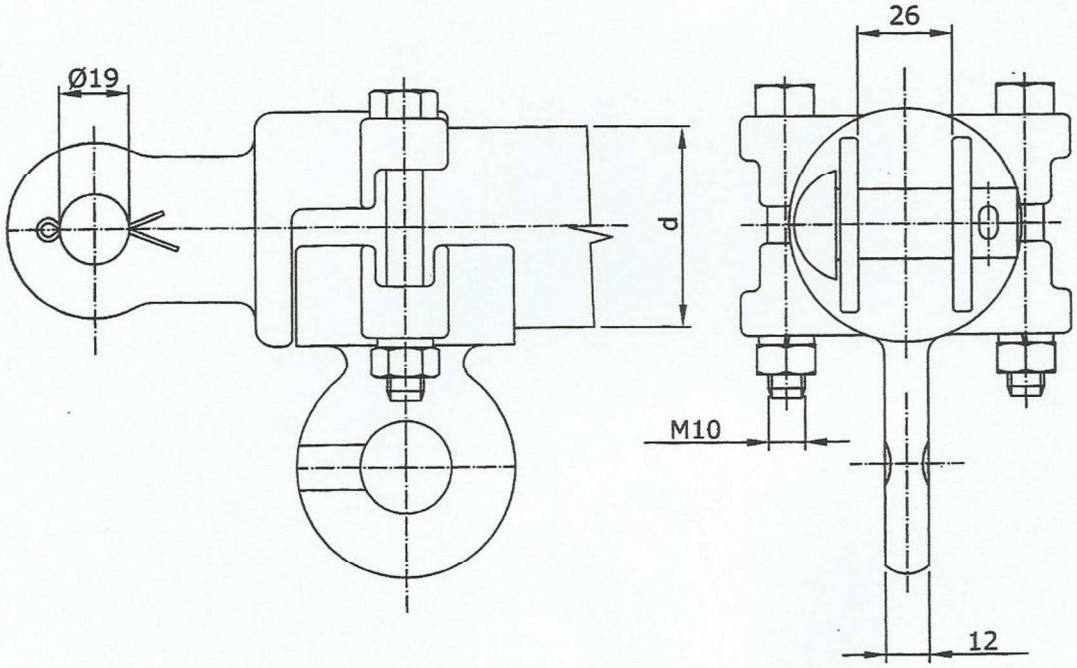

INNE INFORMACJE

Wartość momentu dokręcania nakrętek 52-55 Nm

Inwestor: TRAMWAJE ŚLĄSKIE S.A. 41-506,Chorzów, ul. Inwalidzka 5		Tytuł projektu: Przebudowa sieci trakcji tramwajowej i oświetlenia ulicznego na obszrze działki Nr 782, obręb 11 przy ul. Gabryiela Narutowicza w Sosnowcu w związku z wykonaniem zadania "Umowlnienie placu budowy -budowa hotelu).			
Tytuł rysunku: **Przekroje materiałów niezbędnych do realizacji przedmiotowej inwestycji**		Opracował:	mgr inż. I. Bednarski		
		Projektował:	mgr inż. T. Kitala		
Nr projektu: 01/01/13	TELPROD Henryk Hulbój	Skala	Nr rys.	Arkusz	Arkuszy
Data: Styczeń 2013 r.		ns	R.001	16	30

Silikonowy izolator sprzączkowy 1,5kV DC z 1 wkładką

Nr katalogowy	Wymiary		Element	Wykor
KRE-221001YY	--	--	korpus	szkłola
	--	--	tulejka	mosi
	--	--	osłona	guma sili
Waga: 0.260kg/szt.				

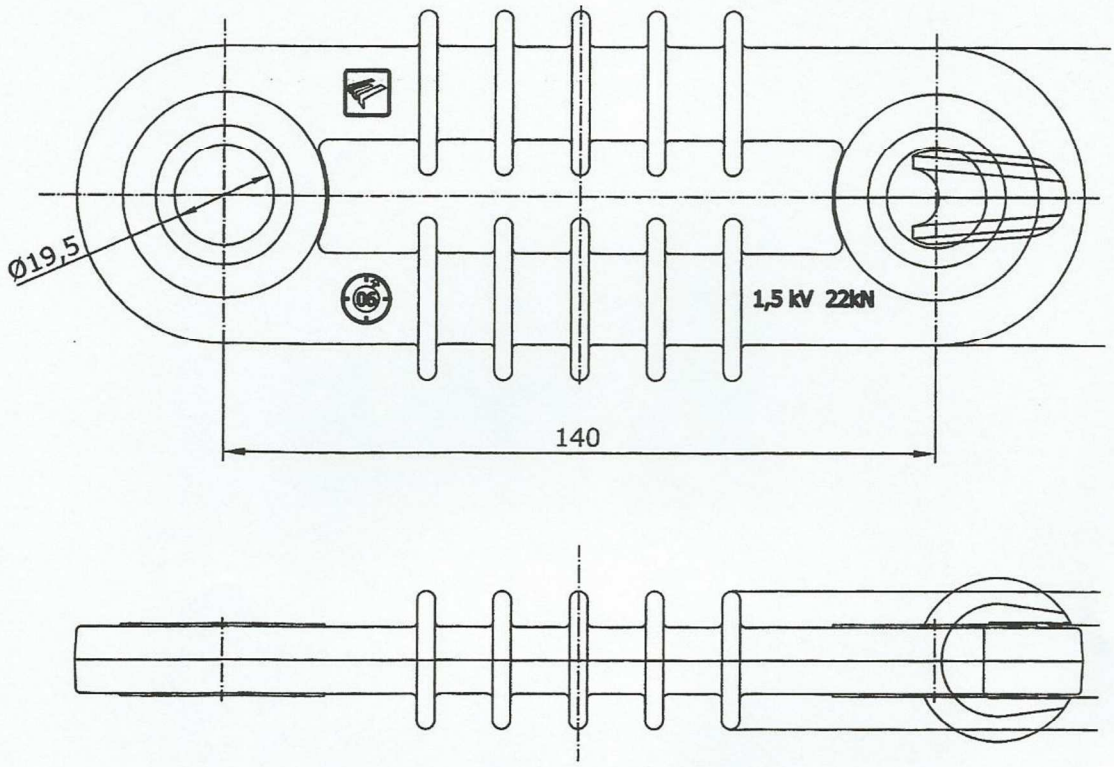

INNE INFORMACJE

Dopuszczalne obciążenie	22kN
Dopuszczalne napięcie	1,5kV DC/1,0kV AC

Inwestor: TRAMWAJE ŚLĄSKIE S.A. 41-506,Chorzów, ul. Inwalidzka 5		Tytuł projektu: Przebudowa sieci trakcji tramwajowej i oświetlenia ulicznego na obszrze działki Nr 782, obręb 11 przy ul. Gabryiela Narutowicza w Sosnowcu w związku z wykonaniem zadania "Umowlnienie placu budowy -budowa hotelu).			
Tytuł rysunku: **Przekroje materiałów niezbędnych do realizacji przedmiotowej inwestycji**		Opracował:	mgr inż. I. Bednarski		
		Projektował:	mgr inż. T. Kitala		
Nr projektu: 01/01/13	TELPROD Henryk Hulbój	Skala	Nr rys.	Arkusz	Arkuszy
Data: Styczeń 2013 r.		ns	R.001	17	30

Jchwyt Djp gwint M16mm TRAM

Nr katalogowy	Wymiary		Element	Wykonanie
KRE-241026YY	--	--	korpus	mosiądz
	--	--	połączenia	stal nierdzewna

Waga: 0.340kg/szt.

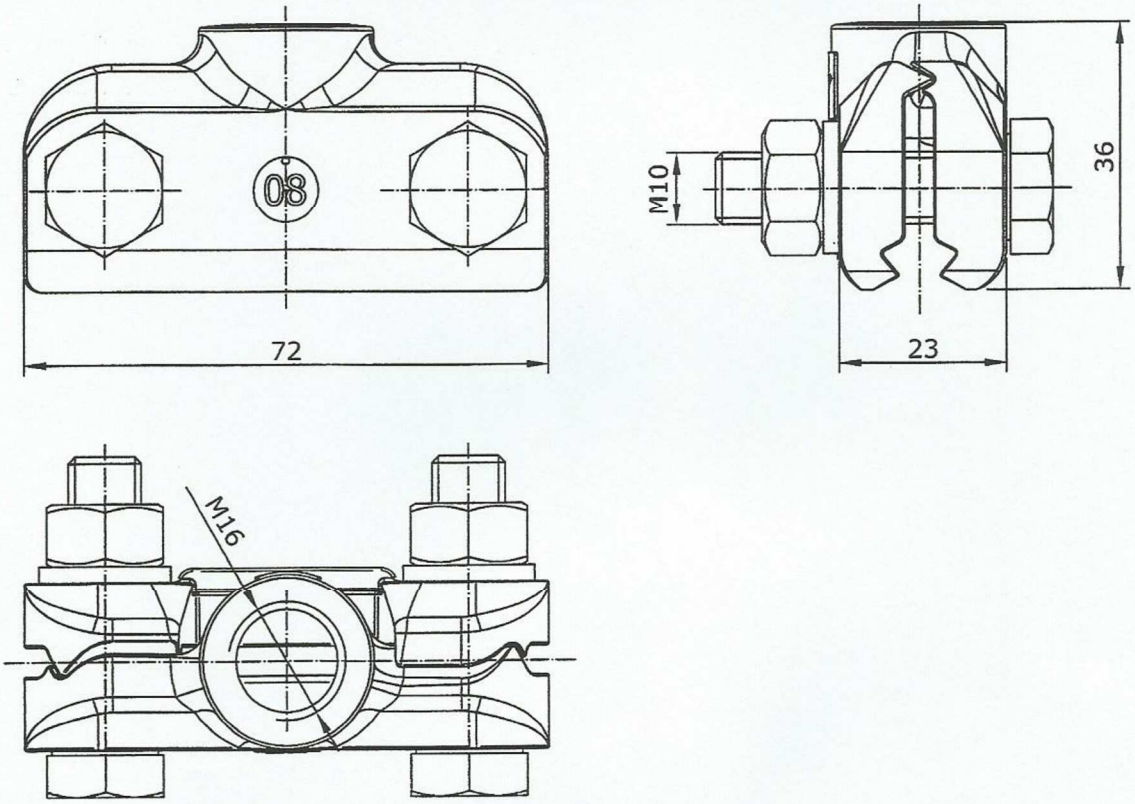

Inwestor: TRAMWAJE ŚLĄSKIE S.A. 41-506,Chorzów, ul. Inwalidzka 5	Tytuł projektu: Przebudowa sieci trakcji tramwajowej i oświetlenia ulicznego na obszrze działki Nr 782, obręb 11 przy ul. Gabryiela Narutowicza w Sosnowcu w związku z wykonaniem zadania "Umowlnienie placu budowy -budowa hotelu).				
Tytuł rysunku: **Przekroje materiałów niezbędnych do realizacji przedmiotowej inwestycji**		Opracował:	mgr inż. I. Bednarski		
		Projektował:	mgr inż. T. Kitala		
Nr projektu: 01/01/13	TELPROD Henryk Hulbój	Skala	Nr rys.	Arkusz	Arkuszy
Data: Styczeń 2013 r.		ns	R.001	18	30

Ramię odciągowe izolowane z hakiem (gwint M16)

Nr katalogowy	Wymiary		Element	Wykonanie
KRE-234280YY	L	800	osprzęt	CuZn16Si4
	--	--	tyczka	szkłolaminat
	--	--	elementy łączeniowe	stal nierdzewna
KRE-234260YY	L	1000	osprzęt	CuZn16Si4
	--	--	tyczka	szkłolaminat
	--	--	elementy łączeniowe	stal nierdzewna
KRE-234262YY	L	1200	osprzęt	CuZn16Si4
	--	--	tyczka	szkłolaminat
	--	--	elementy łączeniowe	stal nierdzewna
Waga: 2.12kg/2.42kg/2.66kg/szt.				

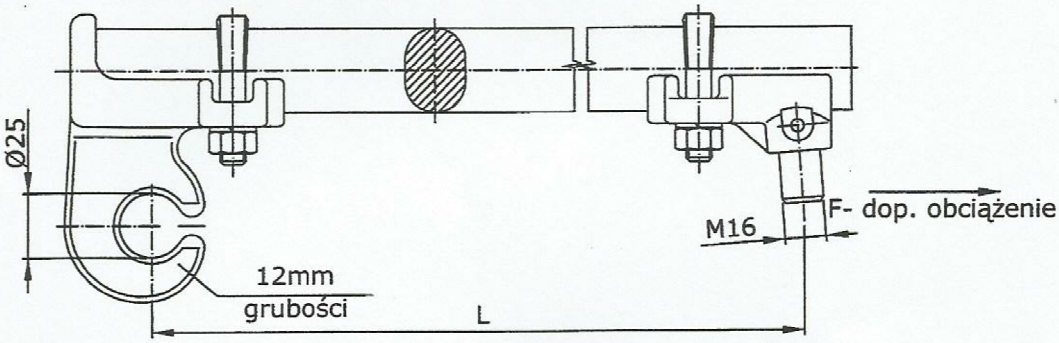

INNE INFORMACJE

Dopusczalne obciążenie 2,5kN

Wartość momentu dokręcania nakrętek 52-55 Nm

Inwestor: TRAMWAJE ŚLĄSKIE S.A. 41-506,Chorzów, ul. Inwalidzka 5		Tytuł projektu: Przebudowa sieci trakcji tramwajowej i oświetlenia ulicznego na obszrze dzlałkl Nr 782, obręb 11 przy ul. Gabrylela Narutowicza w Sosnowcu w związku z wykonaniem zadania "Umowlnienie placu budowy -budowa hotelu).			
Tytuł rysunku: **Przekroje materiałów niezbędnych do realizacji przedmiotowej inwestycji**		Opracował:	mgr inż. I. Bednarski		
		Projektował:	mgr inż. T. Kitala		
Nr projektu: 01/01/13	TELPROD Henryk Hulbój	Skala	Nr rys.	Arkusz	Arkuszy
Data: Styczeń 2013 r.		ns	R.001	19	30

Wieszak ramienia odciągu 1x55mm

Nr katalogowy	Wymiary		Element	Wykonanie
KRE-231655YY	d	55	wspornik	CuZn16Si4
	--	--	obejma	stal nierdzewna
	--	--	elementy łączeniowe	stal nierdzewna
Waga:1.06kg/szt.				

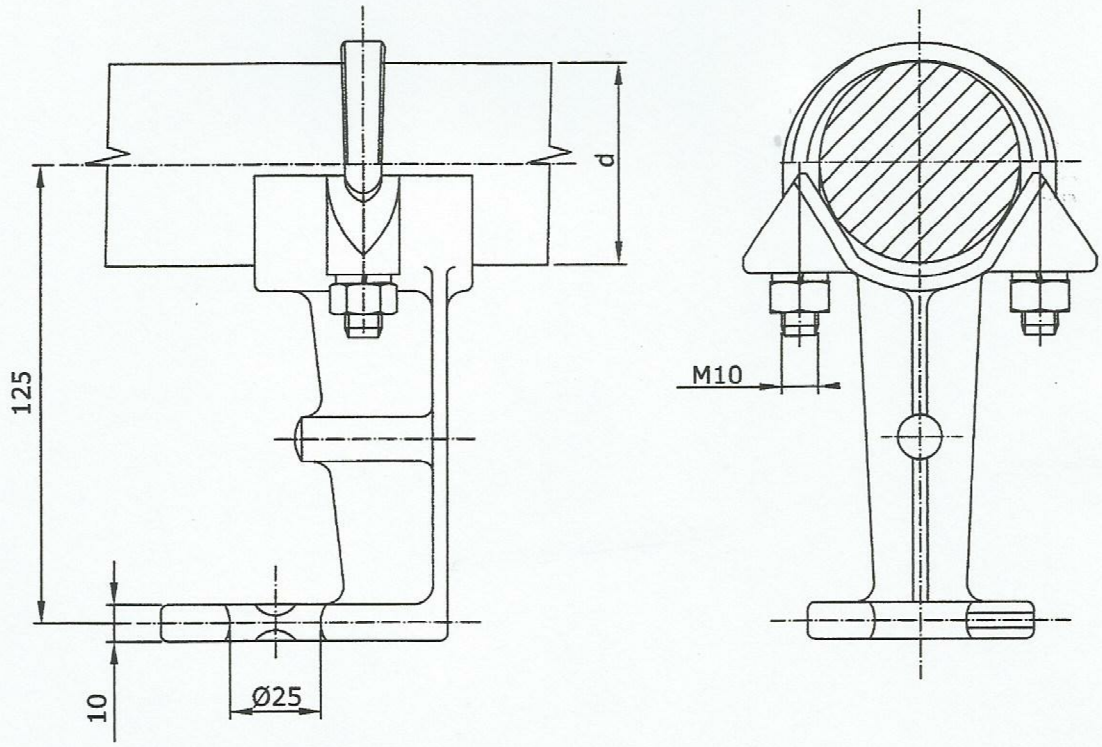

INNE INFORMACJE

Dopuszczalne obciążenie 3.0kN

Wartość momentu dokręcania nakrętek 52-55 Nm

Inwestor: TRAMWAJE ŚLĄSKIE S.A. 41-506,Chorzów, ul. Inwalidzka 5		Tytuł projektu: Przebudowa sieci trakcji tramwajowej i oświetlenia ulicznego na obszrze działki Nr 782, obręb 11 przy ul. Gabryiela Narutowicza w Sosnowcu w związku z wykonaniem zadania "Umowlnienie placu budowy -budowa hotelu).			
Tytuł rysunku: **Przekroje materiałów niezbędnych do realizacji przedmiotowej inwestycji**		Opracował:	mgr inż. I. Bednarski		
		Projektował:	mgr inż. T. Kitala		
Nr projektu: 01/01/13	TELPROD Henryk Hulbój	Skala	Nr rys.	Arkusz	Arkuszy
Data: Styczeń 2013 r.		ns	R.001	20	30

Tyczka szkłolaminatowa pełna Ø55mm L=10m/12m

Nr katalogowy	Wymiary		Element	Wykonanie
KRE-225599YY	długość	10000	pręt	szkłolaminat
KRE-225612YY	długość	12000	pręt	szkłolaminat

Waga:50.0kg/60.0kg/szt.

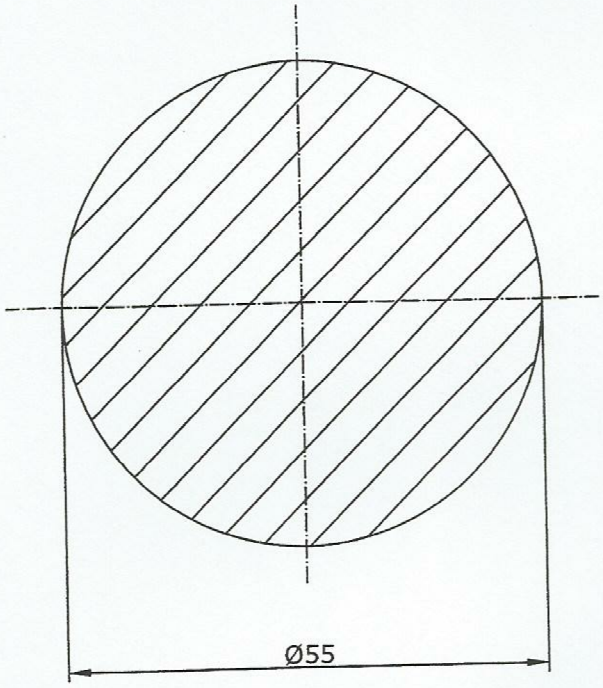

INNE INFORMACJE

elastyczności	min. 40000N/mm²
rzebicie stabilności perforacji w kierunku wzdłużnym	2,04kV/mm
ałość na rozciąganie	min.1000N/mm²

Powłoka poliestrowa pokrywająca szkłolaminatowy pręt

Wytrzymałość na nacisk - min. 400N/mm²

Nr projektu: 01/01/13	TELPROD Henryk Hulbój	Skala	Nr rys.	Arkusz	Arkuszy
Data: Styczeń 2013 r.		ns	R.001	21	30

Ramię odciągowe izolowane z hakiem (gwint M16)

Nr katalogowy	Wymiary		Element	Wykonanie
KRE-234280YY	L	800	osprzęt	CuZn16Si4
	--	--	tyczka	szkłolaminat
	--	--	elementy łączeniowe	stal nierdzewna
KRE-234260YY	L	1000	osprzęt	CuZn16Si4
	--	--	tyczka	szkłolaminat
	--	--	elementy łączeniowe	stal nierdzewna
KRE-234262YY	L	1200	osprzęt	CuZn16Si4
	--	--	tyczka	szkłolaminat
	--	--	elementy łączeniowe	stal nierdzewna
Waga: 2.12kg/2.42kg/2.66kg/szt.				

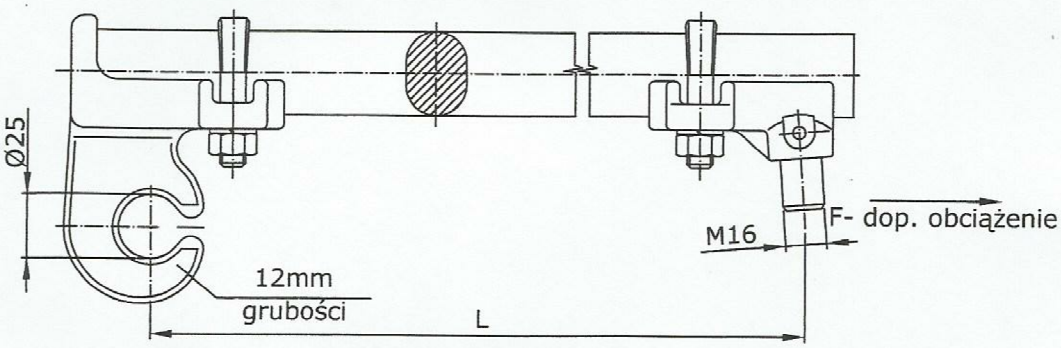

INNE INFORMACJE

Dopusczalne obciążenie 2,5kN

Wartość momentu dokręcania nakrętek 52-55 Nm

Inwestor: TRAMWAJE ŚLĄSKIE S.A. 41-506,Chorzów, ul. Inwalidzka 5		Tytuł projektu: Przebudowa sieci trakcji tramwajowej i oświetlenia ulicznego na obszrze działki Nr 782, obręb 11 przy ul. Gabryiela Narutowicza w Sosnowcu w związku z wykonaniem zadania "Umowlnienie placu budowy -budowa hotelu).			
Tytuł rysunku: **Przekroje materiałów niezbędnych do realizacji przedmiotowej inwestycji**		Opracował:	mgr inż. I. Bednarski		
		Projektował:	mgr inż. T. Kitala		
Nr projektu: 01/01/13	TELPROD Henryk Hulbój	Skala	Nr rys.	Arkusz	Arkuszy
Data: Styczeń 2013 r.		ns	R.001	22	30

Taśma nierdzewna 19x1,0mm

Nr katalogowy	Wymiary		Element	Wykonanie
KRE-217119YY	A	19	taśma	stal nierdzewna
	s	1	--	--

Waga: 0.155kg/m.

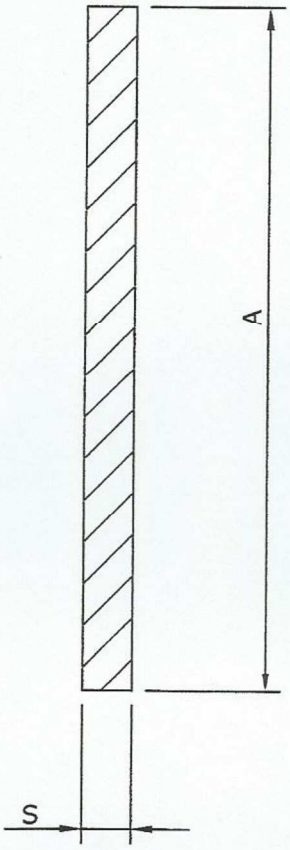

INNE INFORMACJE

Obciążenie zrywające 11,4kN

Inwestor: TRAMWAJE ŚLĄSKIE S.A. 41-506,Chorzów, ul. Inwalidzka 5		Tytuł projektu: Przebudowa sieci trakcji tramwajowej i oświetlenia ulicznego na obszrze działki Nr 782, obręb 11 przy ul. Gabryiela Narutowicza w Sosnowcu w związku z wykonaniem zadania "Umowlnienie placu budowy -budowa hotelu).			
Tytuł rysunku: **Przekroje materiałów niezbędnych do realizacji przedmiotowej inwestycji**		Opracował:	mgr inż. I. Bednarski		
		Projektował:	mgr inż. T. Kitala		
Nr projektu: 01/01/13	TELPROD Henryk Hulbój	Skala	Nr rys.	Arkusz	Arkuszy
Data: Styczeń 2013 r.		ns	R.001	23	30

Nr katalogowy	Wymiary		Element	Wykonanie
KRE-217219YY	--	--	korpus	stal nierdzewna

Waga: 0.030kg/szt.

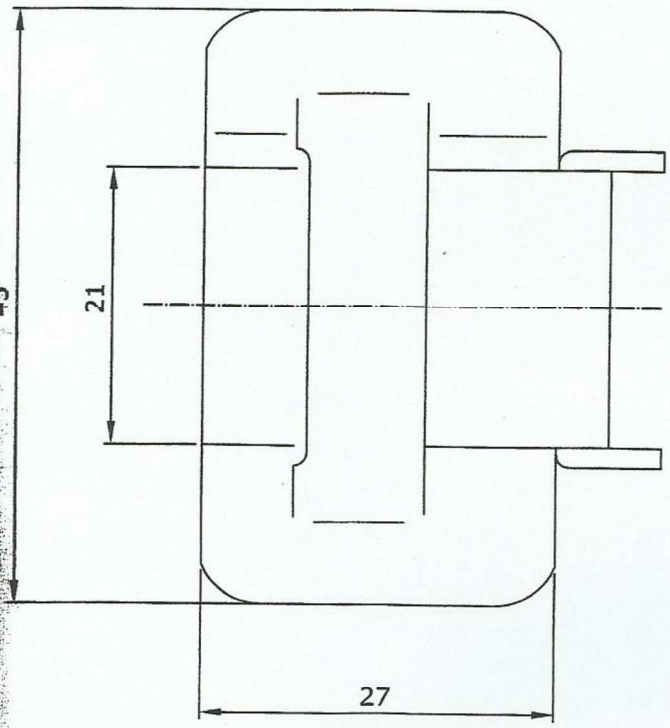

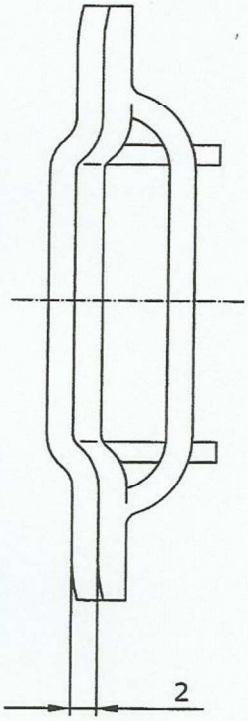

INNE INFORMACJE

Dopuszczalne obciążenie 8,6kN

Inwestor: TRAMWAJE ŚLĄSKIE S.A. 41-506,Chorzów, ul. Inwalidzka 5		Tytuł projektu: Przebudowa sieci trakcji tramwajowej i oświetlenia ulicznego na obszrze działki Nr 782, obręb 11 przy ul. Gabryiela Narutowicza w Sosnowcu w związku z wykonaniem zadania "Umowlnienie placu budowy -budowa hotelu).			
Tytuł rysunku: **Przekroje materiałów niezbędnych do realizacji przedmiotowej inwestycji**		Opracował:	mgr inż. I. Bednarski		
		Projektował:	mgr inż. T. Kitala		
Nr projektu: 01/01/13	TELPROD Henryk Hulbój	Skala	Nr rys.	Arkusz	Arkuszy
Data: Styczeń 2013 r.		ns	R.001	24	30

Przewód jezdny Djp100

Nr katalogowy	Wymiary		Element	Wykonanie
KRE-271110YY	--	--	drut	Cu-ETP/PN-E-90090/
	Waga:0.89kg/m.			

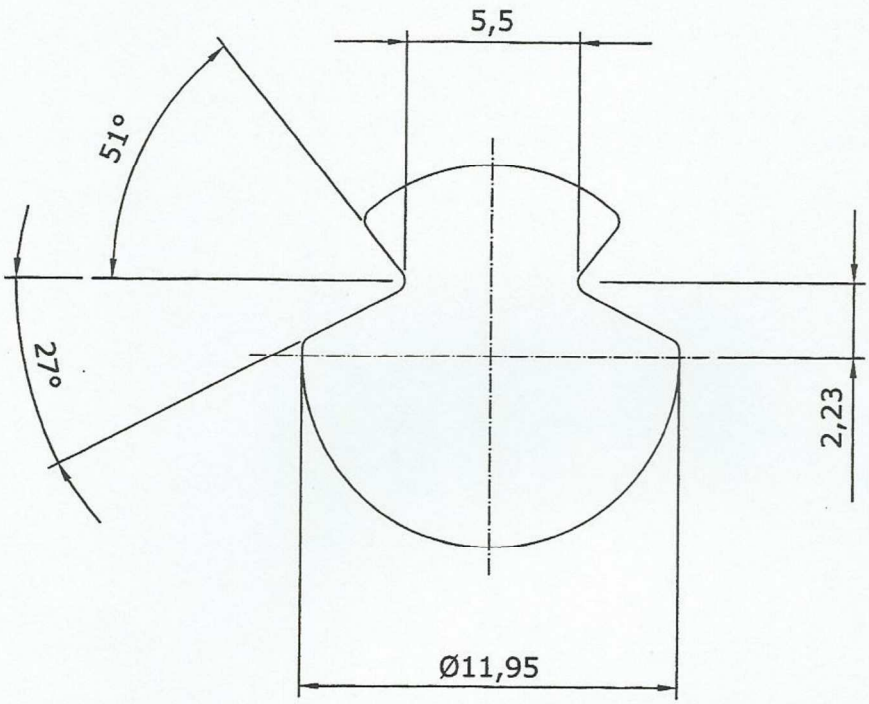

Inwestor: TRAMWAJE ŚLĄSKIE S.A. 41-506,Chorzów, ul. Inwalidzka 5		Tytuł projektu: Przebudowa sieci trakcji tramwajowej i oświetlenia ulicznego na obszrze działki Nr 782, obręb 11 przy ul. Gabryiela Narutowicza w Sosnowcu w związku z wykonaniem zadania "Umowlnienie placu budowy -budowa hotelu).			
Tytuł rysunku: **Przekroje materiałów niezbędnych do realizacji przedmiotowej inwestycji**		Opracował:	mgr inż. I. Bednarski		
		Projektował:	mgr inż. T. Kitala		
Nr projektu: 01/01/13	TELPROD Henryk Hulbój	Skala	Nr rys.	Arkusz	Arkuszy
Data: Styczeń 2013 r.		ns	R.001	25	30

5310

ZŁĄCZKA ŚRUBOWA DO PRZEWODÓW JEZDNYCH

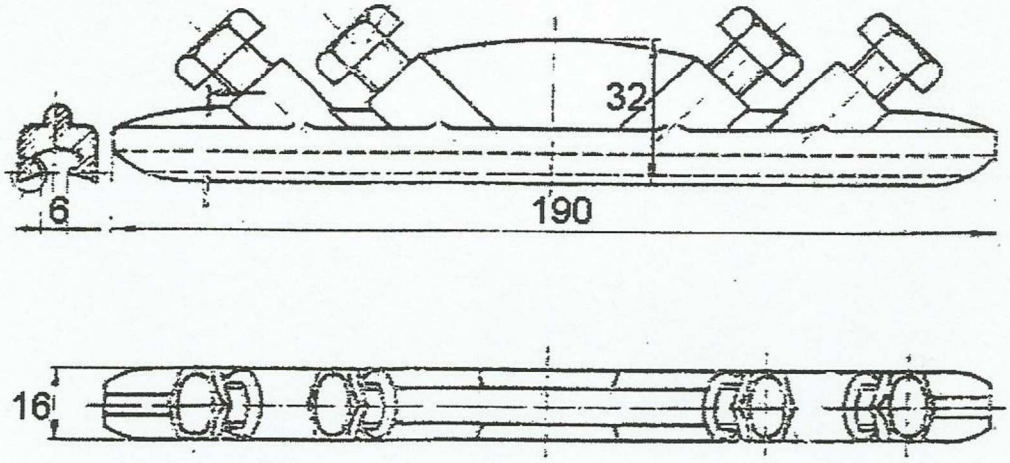

NUMER	WAGA/kg	MATERIAŁ		NORMA
		Złączka	Śruba	
5310	0,45	$CuAl_{10}Fe_3$	Specjalne St-kl 5,8	PN-K-92001

Inwestor: TRAMWAJE ŚLĄSKIE S.A. 41-506,Chorzów, ul. Inwalidzka 5		Tytuł projektu: Przebudowa sieci trakcji tramwajowej i oświetlenia ulicznego na obszrze działki Nr 782, obręb 11 przy ul. Gabryiela Narutowicza w Sosnowcu w związku z wykonaniem zadania "Umowlnienie placu budowy -budowa hotelu).			
Tytuł rysunku: **Przekroje materiałów niezbędnych do realizacji przedmiotowej inwestycji**		Opracował:	mgr inż. I. Bednarski		
		Projektował:	mgr inż. T. Kitala		
Nr projektu: 01/01/13	TELPROD Henryk Hulbój	Skala	Nr rys.	Arkusz	Arkuszy
Data: Styczeń 2013 r.		ns	R.001	26	30

Uchwyt równoległy do dwóch lin 95-120mm²

Nr katalogowy	Wymiary		Element	Wykonanie
KRE-243211YY	--	--	korpus	Cu-ETP/EN 1652/
	--	--	elementy łączeniowe	stal nierdzewna
Waga:0.452kg/szt.				

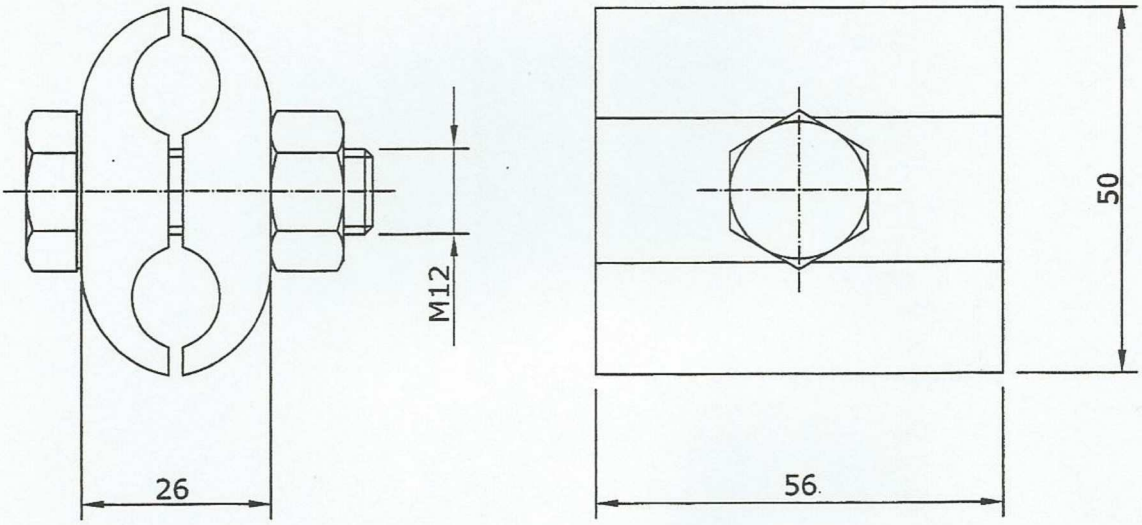

Inwestor: TRAMWAJE ŚLĄSKIE S.A. 41-506,Chorzów, ul. Inwalidzka 5		Tytuł projektu: Przebudowa sieci trakcji tramwajowej i oświetlenia ulicznego na obszrze działki Nr 782, obręb 11 przy ul. Gabryiela Narutowicza w Sosnowcu w związku z wykonaniem zadania "Umowlnienie placu budowy -budowa hotelu).			
Tytuł rysunku: **Przekroje materiałów niezbędnych do realizacji przedmiotowej inwestycji**		Opracował:	mgr inż. I. Bednarski		
		Projektował:	mgr inż. T. Kitala		
Nr projektu: 01/01/13	TELPROD Henryk Hulbój	Skala	Nr rys.	Arkusz	Arkuszy
Data: Styczeń 2013 r.		ns	R.001	27	30

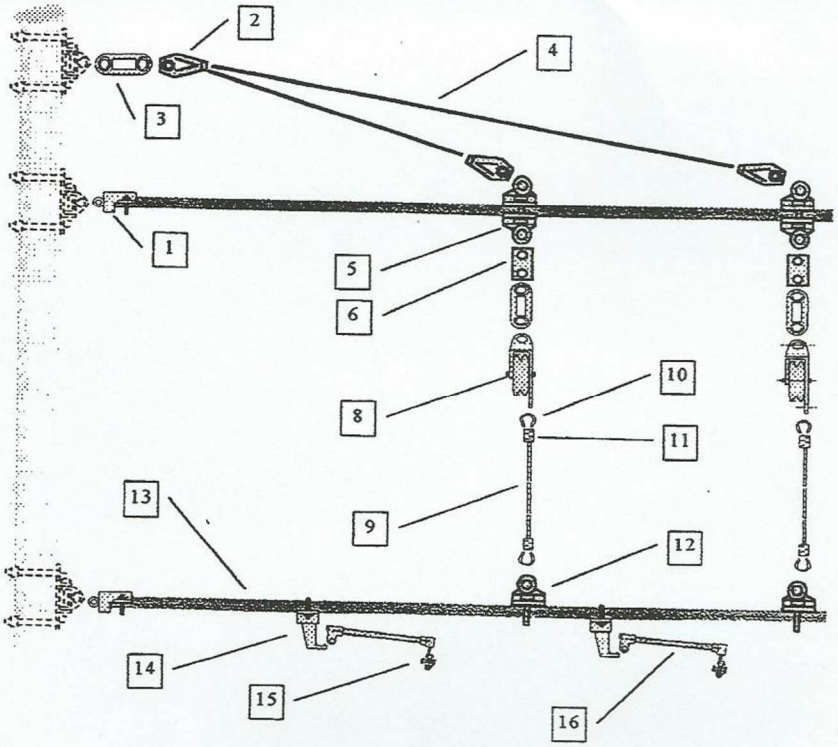

L.p.	WYSZCZEGÓLNIENIE:
1	Uchwyt widełkowy wysięgnika 1x55
2	Uchwyt krańcowy klinowy 10kN
3	izolator sprzączkowy 1,5 kV DC z 1 wkładką
4	Linka nierdzewna 35mm^2
5	Uchwyt przesuwny dwuoczkowy 1x55
6	Łącznik podwójny – sworzeń 16mm
8	Uchwyt przelotowy rolkowy fi 120mm z ramieniem do liny nośnej
9	Linka syntetyczna MINOROK 9mm 6kN
10	Wkładka chomątkowa Cu 50
11	Złączka do zakarbowania Cu 50 mm2 90mm
12	Uchwyt przesuwny jednooczkowy 1x55
13	Szkłolaminat do wysięgnika fi 55mm
14	Wieszak ramienia odciągu 1x55
15	Uchwyt Djp - łącznik obrotowy 16mm dla TRAM
16	ramie odciągowe izolowane 850mm z hakiem

Inwestor: TRAMWAJE ŚLĄSKIE S.A. 41-506,Chorzów, ul. Inwalidzka 5		Tytuł projektu: Przebudowa sieci trakcji tramwajowej i oświetlenia ulicznego na obszrze dzlałkI Nr 782, obręb 11 przy ul. Gabrylela Narutowicza w Sosnowcu w związku z wykonaniem zadania "Umowlnienie placu budowy -budowa hotelu).			
Tytuł rysunku: **Przekroje materiałów niezbędnych do realizacji przedmiotowej inwestycji**		Opracował:	mgr inż. I. Bednarski		
		Projektował:	mgr inż. T. Kitala		
Nr projektu: 01/01/13	TELPROD Henryk Hulbój	Skala	Nr rys.	Arkusz	Arkuszy
Data: Styczeń 2013 r.		ns	R.001	28	30

Uchwyt przegubowy 24mm

Nr katalogowy	Wymiary		Element	Wykonanie
KRE-218124YY	--	--	łącznik	CuZn16Si4
	--	--	zawias	CuZn16Si4
	--	--	sworzeń	mosiądz

Waga: 1.43kg/szt.

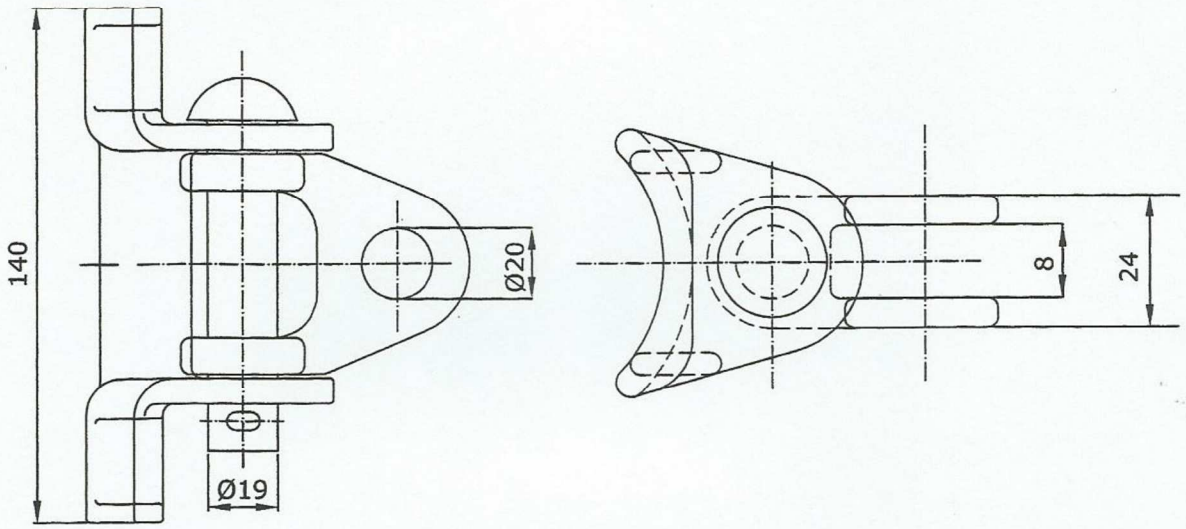

INNE INFORMACJE

Dopuszczalne obciążenie 20kN

Mocowany taśmą

Inwestor: TRAMWAJE ŚLĄSKIE S.A. 41-506,Chorzów, ul. Inwalidzka 5		Tytuł projektu: Przebudowa sieci trakcji tramwajowej i oświetlenia ulicznego na obszrze działki Nr 782, obręb 11 przy ul. Gabryiela Narutowlcza w Sosnowcu w zwlązku z wykonanlem zadanla "Umowlnienie placu budowy -budowa hotelu).			
Tytuł rysunku: **Przekroje materiałów niezbędnych do realizacji przedmiotowej inwestycji**		Opracował:	mgr inż. I. Bednarski		
		Projektował:	mgr inż. T. Kitala		
Nr projektu: 01/01/13	TELPROD Henryk Hulbój	Skala	Nr rys.	Arkusz	Arkuszy
Data: Styczeń 2013 r.		ns	R.001	29	30

Katalogowy	Wymiary		Element	Wykonanie
RE-218137YY	--	--	widełki	CuZn16Si4
	--	--	zawias	CuZn16Si4
	--	--	sworzeń	mosiądz

Waga: 1.65kg/szt.

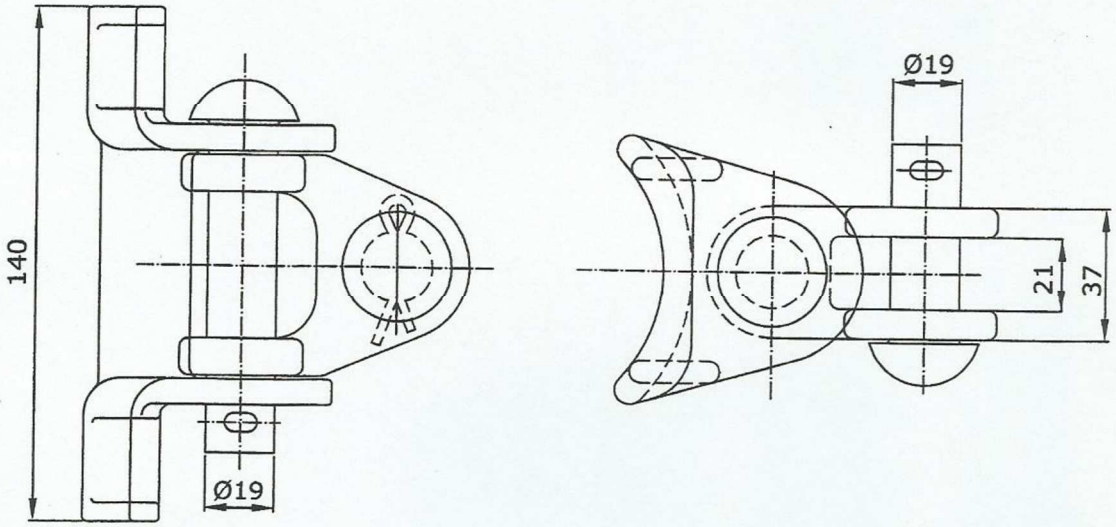

INNE INFORMACJE

Dopuszczalne obciążenie 20kN

Mocowany taśmą

Inwestor: TRAMWAJE ŚLĄSKIE S.A. 41-506,Chorzów, ul. Inwalidzka 5		Tytuł projektu: Przebudowa sieci trakcji tramwajowej i oświetlenia ulicznego na obszrze działki Nr 782, obręb 11 przy ul. Gabryiela Narutowicza w Sosnowcu w związku z wykonaniem zadania "Umowlnlenie placu budowy -budowa hotelu).			
Tytuł rysunku: **Przekroje materiałów niezbędnych do realizacji przedmiotowej inwestycji**		Opracował:	mgr inż. I. Bednarski		
		Projektował:	mgr inż. T. Kitala		
Nr projektu: 01/01/13	TELPROD Henryk Hulbój	Skala	Nr rys.	Arkusz	Arkuszy
Data: Styczeń 2013 r.			R.0001	30	30

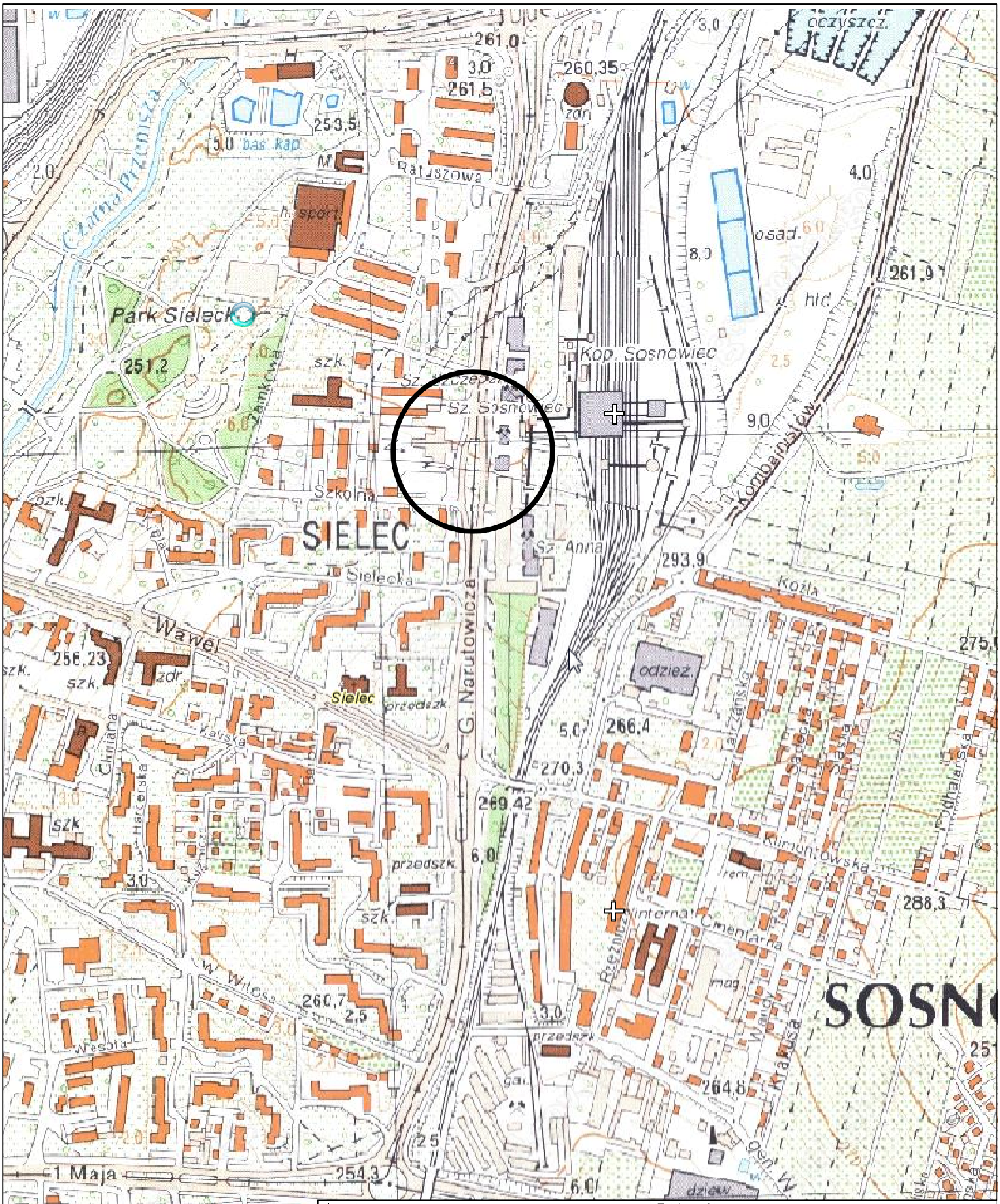

Inwestor: TRAMWAJE ŚLĄSKIE S.A. 41-506,Chorzów, ul. Inwalidzka 5		Tytuł projektu: Przebudowa sieci trakcji tramwajowej i oświetlenia ulicznego na obszarze działki Nr 782, obręb 11 przy ul. G. Narutowicza w Sosnowcu w ramach "Uwolnienia placu budowy w związku z budową hotelu"			
Tytuł rysunku: **ORIENTACJA**		Opracował:	mgr inż. I. Bednarski		
		Projektował:	mgr inż. T. Kitala		
		Projektował:	inż. B. Kusiak		
Nr projektu: 01/01/13	TELPROD Henryk Hulbój	Skala	Nr rys.	Arkusz	Arkuszy
Data: Styczeń 2013 r.		1:10000	R.01	1	1

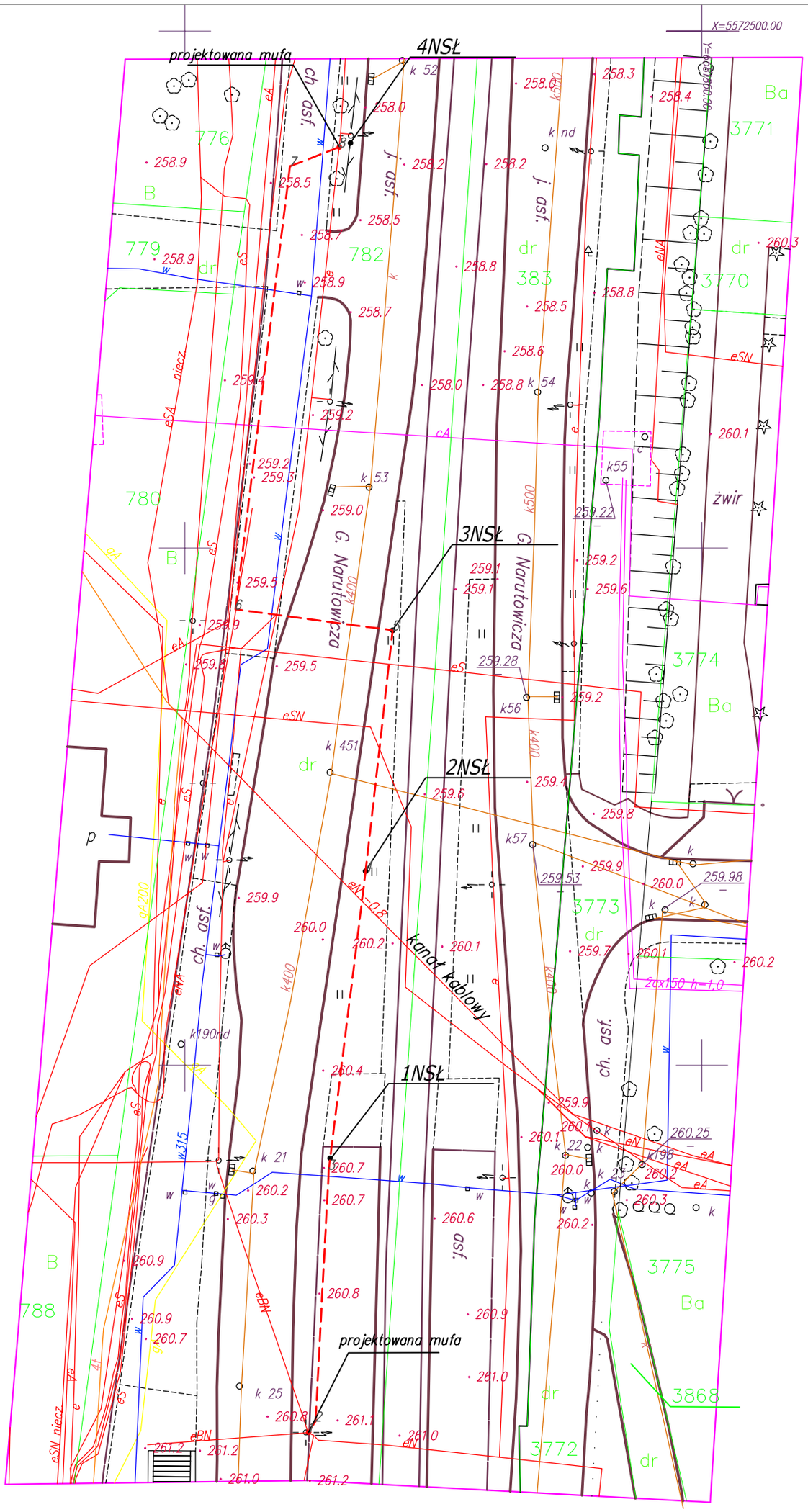
X=5572500.00
projektowana mufa
4NSŁ
3NSŁ
2NSŁ
1NSŁ
projektowana mufa
ch. asf.
j. asf.
G. Narutowicza
kanał kablowy
żwir
asf.
776
779
782
383
3771
3770
3774
3773
3775
3868
3772
780
788
B
Ba
dr
p
k 52
k 53
k 54
k55
k56
k57
k 451
k 21
k 22
k 25
k190nd
k nd
2ax150 h=1,0

współrzędne proj. słupów narutowicza ZUDP (1)

Nr	X	Y	
1	5572389.92	6581813.91	(proj. słup Nr 1)
2	5572418.76	6581817.47	(proj. słup Nr 2)
3	5572442.05	6581820.10	(proj. słup Nr 3)
4	5572489.18	6581816.01	(proj. słup Nr 4)

współrzędne proj. zasilania narutowicza ZUDP (1)

1	5572364.51	6581811.96
2	5572365.57	6581812.63
3	5572389.92	6581813.91
4	5572418.76	6581817.47
5	5572442.05	6581820.10
6	5572444.08	6581804.88
7	5572486.92	6581810.15
8	5572488.76	6581814.90