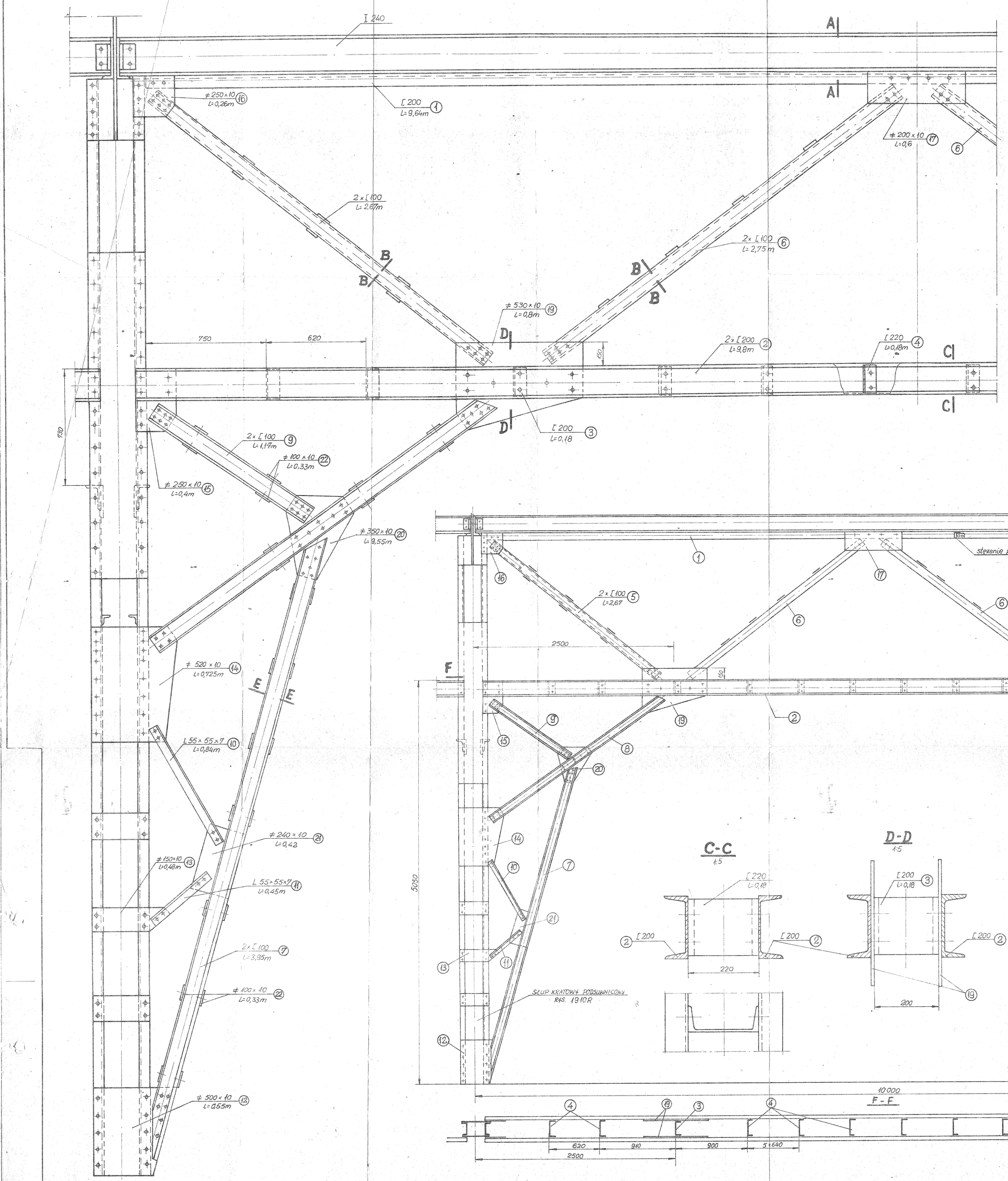

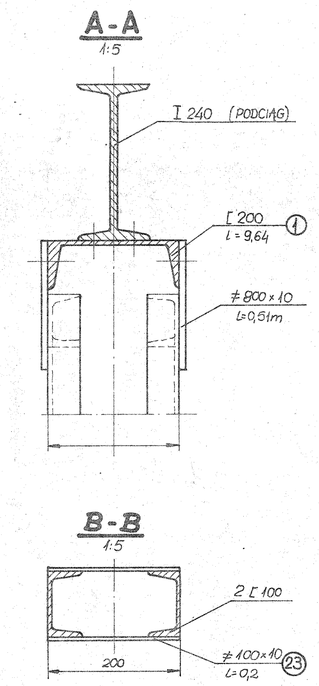

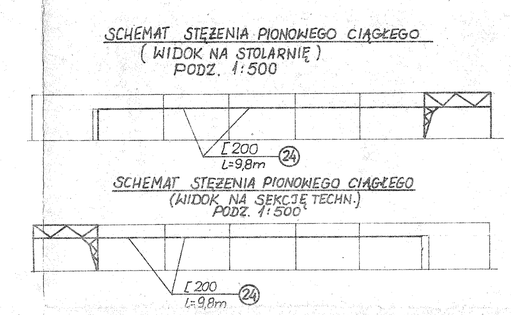

NR części	NAZWA ELEMENTU	Ilość sztuk	CIĘŻAR JEDNOSTK.	CIĘŻAR	UWAGI
24	[200 L=9,8m	5	25,3	1239,7	
23	≠ 100×10 L=0,2m	18	7,85	28,26	
22	≠ 100×10 L=0,33	22	7,85	56,991	
21	≠ 240×10 L=0,42	2	18,8	15,792	
20	≠ 360×10 L=0,55	2	28,7	31,57	
19	≠ 530×10 L=0,8m	2	31,4	50,24	
18	≠ 360×10 L=0,8m	2	28,3	45,28	
17	≠ 200×10 L=0,6m	2	15,7	18,84	
16	≠ 250×10 L=0,26m	4	19,6	20,384	
15	≠ 250×10 L=0,4m	4	19,6	27,44	
14	≠ 520×10 L=0,725	2	37,7	54,665	
13	≠ 150×10 L=0,48	2	11,8	10,62	
12	≠ 500×10 L=0,55	2	35,2	38,72	
11	L 55×55×7 L=0,45	2	5,42	4,878	
10	L 55×55×7 L=0,84m	2	5,42	9,10	
9	[100 L=1,17	2		24,804	
8	[100 L=2,54	2		53,848	
7	[100 L=3,95	2		83,74	
6	[100 L=2,75	4	10,6	116,6	
5	[100 L=2,67	4		113,208	
4	[220 L=0,18	10	29,4	52,92	
3	[200 L=0,18	2		9,1	
2	[200 L=9,8m	2	25,3	495,88	
1	[200 L=9,64m	1		243,89	

OPRACOWAŁ					
REKONSTR.					
SPRAWDZ.					
KOPIOWAŁ	P. PEKARA				
OBRABIAŁ					
ZATWIERDZIŁ					
PODZIAŁKA 1:20 1:10; 1:5 1:500	ZAKŁAD KOMUNIKACJI TRAMWAJOWEJ CHORZÓW - BATORY	DZIAŁ TT	FORMAT A0		

NAZWA OBIEKTU: HALA REMONTOWA ZK-2 WARSZTAT WÓZKÓW I PODWOZI

NAZWA PRZEDMIOTU: STĘŻENIA PIONOWE CIĄGŁE

MATERIAŁ: RZIZ N 2002 R. SZT. WZEŚ. 2

CIĘŻAR: Σ ~2900 kg

NR KATALOGOWY

SKAL. | ZAST. PRZEZ.

NR RYSUNKU: 1911 R