TRAMWAJE ŚLĄSKIE S.A.
UL. INWALIDZKA 5, 41-506 CHORZÓW

SPECYFIKACJA ISTOTNYCH WARUNKÓW ZAMÓWIENIA
(zwana dalej SIWZ lub specyfikacją)

dla
przetargu pisemnego
prowadzonego na podstawie
Regulaminu udzielania zamówień w Tramwajach Śląskich S.A.

pn.:

Dostawa płatów drzwi do wagonów 105N.

Nr sprawy: FZ/515/2014

Zamawiający: Tramwaje Śląskie S.A.
41-506 Chorzów
ul. Inwalidzka 5
telefon 32 246-60-61 (64/65), faks 32 251-00-96
www.tram-silesia.pl
e-mail: przetargi@tram-silesia.pl
Godziny urzędowania: 7^{00}-15^{00}

Postępowanie o udzielenie zamówienia sektorowego, o wartości poniżej progów stosowania ustawy Pzp prowadzone jest w formie przetargu pisemnego, zgodnie z Regulaminem udzielania zamówień w Tramwajach Śląskich S.A., dostępnym na stronie internetowej zamawiającego www.tram-silesia.pl w zakładce Zamówienia.

ROZDZIAŁ 1
OPIS PRZEDMIOTU ZAMÓWIENIA

1. Przedmiotem zamówienia jest dostawa płatów drzwi do wagonów 105N.
2. Szczegółowy opis przedmiotu zamówienia stanowi **załącznik nr 1** do SIWZ.
3. Zamawiający nie podzielił zamówienia na części i nie dopuszcza składania ofert częściowych.
4. Zamawiający nie dopuszcza składania ofert wariantowych.

ROZDZIAŁ 2
TERMIN REALIZACJI ZAMÓWIENIA

Termin realizacji zamówienia – sukcesywnie do dnia **31.12.2014** r.

ROZDZIAŁ 3
WARUNKI UDZIAŁU W PRZETARGU

1. O udzielenie zamówienia sektorowego mogą ubiegać się Wykonawcy, którzy:
   a) spełniają warunki określone w załączniku nr 4 do SIWZ, a w szczególności:
      - udokumentują wykonanie w okresie ostatnich 3 lat przed upływem terminu składania ofert, a jeżeli okres prowadzenia działalności jest krótszy – w tym okresie, dostaw o łącznej liczbie minimum 2 kompletów (16 sztuk) płatów drzwi do wagonów tramwajowych typu 105N,
   b) załączyli wymagane dokumenty,
   c) złożyli ofertę w terminie wymaganym przez Zamawiającego.
2. Zamawiający dokona oceny spełniania warunków udziału w postępowaniu stwierdzeniem: „spełnia/nie spełnia" na podstawie informacji zawartych w dokumentach i oświadczeniach, o których mowa w Rozdziale 4.
3. Zamawiający dopuszcza na potwierdzenie spełniania warunków udziału w postępowaniu poleganie na zasobach innych podmiotów niezależnie od charakteru prawnego łączących go z nimi stosunków. Wykonawca w tym przypadku zobowiązany jest udowodnić Zamawiającemu, iż będzie dysponował tymi zasobami w trakcie realizacji zamówienia w szczególności, przedstawiając w tym celu pisemne zobowiązanie tych podmiotów do oddania do dyspozycji Wykonawcy niezbędnych zasobów na potrzeby wykonania zamówienia.
4. Podmiot, który zobowiązał się do udostępnienia zasobów zgodnie z pkt 3 niniejszego Rozdziału, odpowiada solidarnie z Wykonawcą za szkodę Zamawiającego powstałą wskutek nieudostępnienia tych zasobów, chyba że za nieudostępnienie zasobów nie ponosi winy.
5. Wykonawcy niespełniający warunków udziału w postępowaniu zostaną z niego wykluczeni.
6. Ofertę Wykonawcy wykluczonego uznaje się za odrzuconą.

ROZDZIAŁ 4
DOKUMENTY I OŚWIADCZENIA

1. Wykonawca musi załączyć do oferty niżej wymienione dokumenty:
   1) Aktualny odpis z właściwego rejestru lub z centralnej ewidencji i informacji o działalności gospodarczej, jeżeli odrębne przepisy wymagają wpisu do rejestru lub ewidencji wystawiony nie wcześniej niż 6 miesięcy przed upływem terminu składania ofert.
   2) Formularz ofertowy – **załącznik nr 2.**
   3) Formularz cenowy **– załącznik nr 3.**
   4) Oświadczenie wykonawcy – **załącznik nr 4.**
   5) Wykaz wykonanych w okresie ostatnich 3 lat przed upływem terminu składania ofert, a jeżeli okres prowadzenia działalności jest krótszy – w tym okresie, dostaw o łącznej liczbie minimum 2 kompletów (16 sztuk) płatów drzwi do wagonów tramwajowych typu 105N, z podaniem dat wykonania i podmiotów, na rzecz których dostawy zostały wykonane oraz załączeniem dokumentów potwierdzających, że dostawy zostały wykonane należycie – **załącznik nr 5.**
   6) Wzór umowy zaparafowany na każdej stronie przez osoby uprawnione – **załącznik nr 6.**
   7) Dokumentacja techniczno – ruchowa (DTR) płatów drzwi.
   8) Świadectwo homologacji i zgodności z normą PN85/B – 13059 – Szyby bezpieczne hartowane dla kolejnictwa – dla szyb montowanych w płatach drzwi.
   9) Świadectwo (certyfikaty, raporty, wyniki badań) potwierdzające bezpieczeństwo przeciwpożarowe zgodnie z normą PN- K- 02511:2000 dla laminatów poliestrowo szklanych wraz z komponentami użytymi do budowy płatów drzwi.
2. Wymagane dokumenty należy złożyć w formie oryginału lub kopii poświadczonej „za zgodność z oryginałem" i z podpisem oraz imienną pieczątką osoby uprawnionej do podpisania oferty (zgodnie z aktualnym odpisem z właściwego rejestru lub centralnej ewidencji i informacji o działalności gospodarczej).
3. Dokumenty sporządzone w języku obcym winny być złożone wraz z tłumaczeniem na język polski.

ROZDZIAŁ 5
INFORMACJA DOTYCZĄCA PODMIOTÓW WYSTĘPUJĄCYCH WSPÓLNIE

1. Wykonawcy ubiegający się wspólnie o udzielenie zamówienia ustanawiają pełnomocnika do reprezentowania ich w postępowaniu o udzielenie zamówienia albo reprezentowania w postępowaniu i zawarcia umowy.
2. Każdy z Wykonawców przystępujących wspólnie do postępowania winien załączyć do oferty: aktualny odpis z właściwego rejestru lub z centralnej ewidencji i informacji o działalności gospodarczej wystawiony nie wcześniej niż 6 miesięcy przed upływem terminu składania ofert oraz oświadczenie wykonawcy (załącznik nr 3 SIWZ). Pozostałe dokumenty będą traktowane jako wspólne.
3. Wykonawcy, którzy wspólnie ubiegają się o udzielenie zamówienia, ponoszą solidarną odpowiedzialność za wykonanie przedmiotu umowy.
4. Jeżeli zostanie wybrana oferta Wykonawców wspólnie ubiegających się o udzielenie zamówienia, Zamawiający przed zawarciem umowy zażąda umowę regulującą współpracę tych Wykonawców.

ROZDZIAŁ 6
INFORMACJA O SPOSOBIE POROZUMIEWANIA SIĘ ZAMAWIAJĄCEGO Z WYKONAWCAMI ORAZ PRZEKAZYWANIA OŚWIADCZEŃ I DOKUMENTÓW

1. Postępowanie prowadzone jest w języku polskim.
2. Oświadczenia, wnioski, zawiadomienia oraz informacje Wykonawcy przekazują:
   – faksem na numer: faks 32 251-00-96
   – drogą elektroniczną na adres: przetargi@tram-silesia.pl

   a następnie oryginały pocztą na adres: Tramwaje Śląskie S.A., ul. Inwalidzka 5, 41-506 Chorzów.
3. Zamawiający wymaga niezwłocznego potwierdzenia przez Wykonawcę pisemnie, faksem lub drogą elektroniczną faktu otrzymania każdej informacji przekazanej Wykonawcy.
4. Zamawiający na żądanie Wykonawcy potwierdzi fakt otrzymania informacji przekazanej faksem lub drogą elektroniczną.
5. Ofertę wraz z wymaganymi dokumentami i oświadczeniami składa się pod rygorem nieważności w formie pisemnej.
6. Uprawnionymi osobami do porozumiewania się z Wykonawcami są:
   a) Artur Chojnacki – tel. 32 246-42-81 wew. 339,
   b) Dorota Dulewska – tel. 32 246-60-61 (64/65) wew. 468.

ROZDZIAŁ 7
OPIS SPOSOBU UDZIELANIA WYJAŚNIEŃ DOTYCZĄCYCH SPECYFIKACJI ISTOTNYCH WARUNKÓW ZAMÓWIENIA

1. Wykonawca może zwrócić się do Zamawiającego o wyjaśnienie treści SIWZ.
2. Zamawiający zobowiązany jest niezwłocznie udzielić wyjaśnień, pod warunkiem, że wniosek o wyjaśnienie treści SIWZ wpłynął do Zamawiającego nie później niż do końca dnia, w którym upływa połowa wyznaczonego terminu składania ofert.
3. Jeżeli wniosek o wyjaśnienie SIWZ wpłynie po upływie terminu, o którym mowa w pkt 2, lub dotyczy udzielonych wyjaśnień, Zamawiający może udzielić wyjaśnień lub pozostawić wniosek bez rozpoznania.
4. Treść zapytań, bez ujawniania źródła zapytania, wraz z wyjaśnieniami Zamawiający zamieści na stronie internetowej, na której udostępniona została SIWZ.

ROZDZIAŁ 8
TERMIN ZWIĄZANIA OFERTĄ

Termin związania ofertą wynosi **60 dni**.
Bieg terminu związania ofertą rozpoczyna się wraz z upływem terminu składania ofert, licząc od dnia składania ofert włącznie.

ROZDZIAŁ 9
OPIS SPOSOBU PRZYGOTOWANIA OFERTY

1. Wykonawca jest zobowiązany przygotować ofertę zgodnie z wymaganiami określonymi w niniejszej SIWZ.

2. Ofertę należy sporządzić w języku polskim z zachowaniem formy pisemnej pod rygorem nieważności.
3. Zamawiający nie wyraża zgody na składanie ofert w postaci elektronicznej.
4. Każdy Wykonawca może złożyć tylko jedną ofertę. Złożenie przez jednego Wykonawcę więcej niż jednej oferty lub oferty zawierającej rozwiązania alternatywne spowoduje jej odrzucenie.
5. Ofertę stanowi wypełniony druk „Formularz ofertowy" – **załącznik nr 2** wraz z wymaganymi dokumentami i oświadczeniami tj.:
   - dokumenty i oświadczenia, o których mowa w Rozdziale 4 SIWZ,
   - w przypadku wykonawców wspólnie ubiegających się o udzielenie zamówienia - pełnomocnictwo do reprezentowania ich w postępowaniu, z którego powinien wynikać zakres umocowania. Pełnomocnik może być ustanowiony do reprezentowania wykonawców w postępowaniu o udzielenie zamówienia albo reprezentowania w postępowaniu i zawarcia umowy w sprawie zamówienia sektorowego.
   - stosowne pełnomocnictwo, w przypadku, gdy upoważnienie do podpisania oferty nie wynika bezpośrednio z dokumentów załączonych do oferty.
6. Oferta powinna być podpisana przez osobę upoważnioną do reprezentowania Wykonawcy zgodnie z rejestrem przedsiębiorców lub innym dokumentem uprawniającym do prowadzenia działalności gospodarczej albo przez upełnomocnionego przedstawiciela Wykonawcy.
7. Dokumenty załączone do oferty winny być przedstawione w formie oryginałów lub kserokopii poświadczonych za zgodność z oryginałem przez osoby upoważnione do składania oświadczeń woli w imieniu Wykonawcy.
8. W przypadku, gdy jakakolwiek część powyższych dokumentów nie dotyczy Wykonawcy, należy wpisać: „nie dotyczy".
9. Wszelkie poprawki dokonywane w ofercie powinny być zaparafowane przez osobę upoważnioną do podpisania ofert, w przeciwnym razie nie będą uwzględnione.
10. Osoby uprawnione do reprezentacji Wykonawcy lub pełnomocnik muszą podpisać druk „Formularz ofertowy" z załącznikami oraz miejsca, w których zostały naniesione zmiany.
11. Oferta winna być złożona w zaklejonej kopercie, opatrzonej pieczęcią firmową Wykonawcy lub opisanej w sposób umożliwiający identyfikację Wykonawcy, na adres Zamawiającego:

    Tramwaje Śląskie S.A.
    ul. Inwalidzka 5
    41-506 Chorzów

    i oznaczonej: **Przetarg pisemny – „Dostawa płatów drzwi do wagonów typu 105N – nr sprawy: FZ/515/2014**
    Nie otwierać przed: 27.11.2014 r. godz. 10:00

    <u>Koperta nieoznakowana w wyżej wymieniony sposób może zostać otwarta przed terminem otwarcia ofert.</u>
12. Wykonawca poniesie wszelkie koszty związane z przygotowaniem i złożeniem oferty.
13. Wykonawca może, przed upływem terminu składania ofert, zmienić lub wycofać ofertę.
14. Zmiana oferty musi być złożona w miejscu i według zasad obowiązujących przy składaniu ofert. Odpowiednio opisaną kopertę zawierającą zmianę należy dodatkowo opatrzyć dopiskiem „ZMIANA". W przypadku złożenia kilku zmian, kopertę każdej zmiany należy dodatkowo opatrzyć napisem „ZMIANA NR ....".
15. Koperty oznaczone dopiskiem „ZMIANA" zostaną otwarte przed otwarciem kopert zawierających oferty, których dotyczą te zmiany. Po stwierdzeniu poprawności procedury dokonania zmian zmiany zostaną dołączone do oferty.
16. Wycofanie złożonej oferty następuje poprzez złożenie pisemnego oświadczenia podpisanego przez osobę/y uprawnioną/e do reprezentowania Wykonawcy. W celu potwierdzenia uprawnienia osób do złożenia oświadczenia o wycofaniu oferty, do oświadczenia należy załączyć odpowiednie dokumenty (np. aktualny odpis z właściwego rejestru albo aktualne zaświadczenie o wpisie do ewidencji działalności gospodarczej lub stosowne pełnomocnictwo).

17. Zaleca się, aby Wykonawca zdobył wszelkie informacje, które mogą być konieczne do przygotowania oferty.

ROZDZIAŁ 10
MIEJSCE ORAZ TERMIN SKŁADANIA I OTWARCIA OFERT

1. Termin składania ofert upływa dnia **27.11.2014 r. o godz. 09:45.**
2. Ofertę należy przesłać na adres Zamawiającego lub złożyć w siedzibie Tramwajów Śląskich S.A. w Chorzowie przy ul. Inwalidzkiej 5, sekretariat, piętro I.
3. Oferty złożone po wyznaczonym terminie będą zwracane bez otwierania.
4. Otwarcie ofert odbędzie się dnia **27.11.2014 r. o godz. 10:00** w Tramwajach Śląskich S.A., sala konferencyjna, piętro I.
5. Otwarcie ofert jest jawne. Bezpośrednio przed otwarciem ofert Zamawiający poda kwotę, jaką zamierza przeznaczyć na sfinansowanie zamówienia.
6. Podczas otwarcia ofert Zamawiający poda nazwy oraz adresy Wykonawców, a także informacje dotyczące ceny.
7. Zamawiający niezwłocznie powiadomi pisemnie wszystkich Wykonawców, którzy złożyli oferty, o wyniku przetargu albo o jego zamknięciu bez dokonania wyboru.

ROZDZIAŁ 11
SPOSÓB OBLICZENIA CENY

1. Wykonawca jest zobowiązany do wypełnienia „Formularza ofertowego” i określenia w nim ceny za przedmiot zamówienia.
2. Cena oferty winna zawierać wszystkie koszty związane z realizacją dostawy opisane w przedmiocie zamówienia.
3. Cena określona przez Wykonawcę ustalona zostanie na okres ważności umowy i nie będzie podlegała zmianom.
4. Cenę oferty należy podać w złotych polskich w wartości brutto w ujęciu liczbowym i słownie z zaznaczeniem podatku VAT w ustawowej wysokości oraz wartości netto.
5. Cena oferty winna być zaokrąglona do dwóch miejsc po przecinku.
6. Każdy z Wykonawców może zaproponować tylko jedną cenę, której nie może zmienić.
7. Prawidłowe ustalenie podatku VAT należy do obowiązków Wykonawcy, zgodnie z przepisami ustawy o podatku od towarów i usług oraz podatku akcyzowym.
8. Zastosowanie przez Wykonawcę stawki podatku VAT niezgodnej z obowiązującymi przepisami spowoduje odrzucenie oferty, chyba że zachodzą przesłanki uprawniające do zastosowania innego podatku, co Wykonawca powinien udokumentować w swojej ofercie poprzez złożenie dokumentu (oświadczenia) uprawniającego go do jego zastosowania.
9. Jeżeli zostanie złożona oferta, której wybór prowadziłby do powstania obowiązku podatkowego Zamawiającego zgodnie z przepisami o podatku od towarów i usług w zakresie dotyczącym wewnątrzwspólnotowego nabycia towarów, Zamawiający w celu oceny takiej oferty doliczy do przedstawionej w niej ceny podatek od towarów i usług, który miałby obowiązek wpłacić zgodnie z obowiązującymi przepisami.
10. Zamawiający poprawi w tekście oferty oczywiste omyłki pisarskie oraz oczywiste omyłki rachunkowe, z uwzględnieniem konsekwencji rachunkowych dokonanych poprawek oraz inne omyłki polegające na niezgodności oferty ze specyfikacją istotnych warunków zamówienia, niepowodujące istotnych zmian w treści oferty, niezwłocznie zawiadamiając o tym Wykonawcę, którego oferta została poprawiona.
11. Jeżeli zostanie złożona oferta, której cena wydaje się rażąco niska w stosunku do przedmiotu zamówienia i budząca wątpliwości Zamawiającego co do możliwości wykonania przedmiotu zamówienia zgodnie z wymaganiami określonymi przez Zamawiającego lub wynikającymi z odrębnych przepisów, w szczególności jest niższa

o 30% od wartości zamówienia lub średniej arytmetycznej cen wszystkich złożonych ofert, Zamawiający zwróci się do Wykonawcy o udzielenie wyjaśnień, w tym złożenia dowodów, dotyczących elementów oferty mających wpływ na wysokość ceny.

12. Obowiązek wykazania, że oferta nie zawiera rażąco niskiej ceny, spoczywa na Wykonawcy.
13. Zamawiający odrzuci ofertę, jeżeli:
    - jej treść nie odpowiada treści specyfikacji istotnych warunków zamówienia,
    - została złożona przez Wykonawcę, który nie złożył wyjaśnień dotyczących zastosowania rażąco niskiej ceny,
    - zawiera rażąco niską cenę w stosunku do przedmiotu zamówienia,
    - została złożona przez Wykonawcę wykluczonego z udziału w postępowaniu o udzielenie zamówienia,
    - zawiera błędy w obliczeniu ceny,
    - wykonawca w terminie 3 dni od dnia doręczenia zawiadomienia nie zgodził się na poprawienie innej omyłki polegającej na niezgodności oferty ze specyfikacją istotnych warunków zamówienia, niepowodującej istotnych zmian w treści oferty.

ROZDZIAŁ 12
KRYTERIUM, KTÓRYM ZAMAWIAJĄCY BĘDZIE SIĘ KIEROWAŁ PRZY WYBORZE OFERTY

1. Zamawiający wybierze spośród ofert nieodrzuconych, ofertę najkorzystniejszą.
2. Kryterium oceny ofert będzie wyłącznie **cena**.
3. Jeżeli w przedmiotowym postępowaniu zostaną złożone oferty o takiej samej cenie, Zamawiający wezwie wykonawców, którzy złożyli te oferty, do złożenia oferty dodatkowej w terminie określonym przez Zamawiającego.
4. Wykonawcy, składając oferty dodatkowe, nie mogą zaoferować cen wyższych niż zaoferowane w złożonych ofertach.

ROZDZIAŁ 13
FORMALNOŚCI JAKIE POWINNY ZOSTAĆ DOPEŁNIONE PO WYBORZE OFERTY W CELU ZAWARCIA UMOWY

1. Zamawiający zawiadomi wszystkich Wykonawców biorących udział w postępowaniu o wynikach przetargu.
2. Zamawiający zawrze umowę w sprawie zamówienia sektorowego z wybranym Wykonawcą nie później niż przed upływem terminu związania ofertą.
3. Jeżeli Wykonawca, którego oferta została wybrana jako najkorzystniejsza, uchyla się od zawarcia umowy, Zamawiający wybierze ofertę najkorzystniejszą spośród pozostałych ofert, bez przeprowadzania ich ponownego badania i oceny.

ROZDZIAŁ 14
INFORMACJE DOTYCZĄCE WALUT OBCYCH, W JAKICH MOGĄ BYĆ PROWADZONE ROZLICZENIA MIĘDZY ZAMAWIAJĄCYM A WYKONAWCĄ

Rozliczenia między Zamawiającym a Wykonawcą będą prowadzone wyłącznie w złotych polskich.

ROZDZIAŁ 15
INNE INFORMACJE ZAMAWIAJĄCEGO

1. Zamawiający zastrzega sobie prawo zmiany lub odwołania ogłoszenia, a także warunków przetargu.
2. Zamawiający zastrzega sobie prawo zamknięcia przetargu bez dokonania wyboru którejkolwiek z ofert.
3. Czynności Zamawiającego podjęte w postępowaniu nie podlegają środkom ochrony prawnej w rozumieniu przepisów ustawy Prawo zamówień publicznych.

Wymienione niżej załączniki stanowią integralną część SIWZ:

1. Opis przedmiotu zamówienia – załącznik nr 1.
2. Formularz ofertowy – załącznik nr 2.
3. Formularz cenowy – załącznik nr 3.
4. Oświadczenie wykonawcy – załącznik nr 4.
5. Wykaz wykonanych dostaw – załącznik nr 5.
6. Wzór umowy – załącznik nr 6.

Chorzów, dnia 19.11.2014 r.

Zatwierdził:

Kierownik
Działu Zamówień Publicznych
i Zaopatrzenia
Teresa Jarczyk

OPIS PRZEDMIOTU ZAMÓWIENIA

I. Płaty drzwi.

Przedmiotem zamówienia jest dostawa łącznie 4 kompletów drzwi do wagonów tramwajowych typu 105 N.

Dostawa kompletów drzwi związana jest z potrzebą wymiany wyeksploatowanych drzwi na równoważne drzwi dwuskrzydłowe, przystosowane do otwierania do wnętrza wagonu i dostosowane do pracy z tradycyjnymi napędami tramwajowymi lub typu IGE albo LM.

Dostawa 4 kompletów drzwi przyjmuje następującą konfigurację zgodną z rysunkami nr 1 i 2:

1.1. W 4 kompletach drzwi przez jeden komplet drzwi należy rozumieć:
- płat drzwi nr 1 w ilości 1 sztuki,
- płat drzwi nr 2 w ilości 3 sztuk,
- płat drzwi nr 3 w ilości 1 sztuki,
- płat drzwi nr 4 w ilości 1 sztuki,
- płat drzwi nr 5 w ilości 2 sztuk.

Łączna ilość płatów drzwi wynosi 32 sztuki.

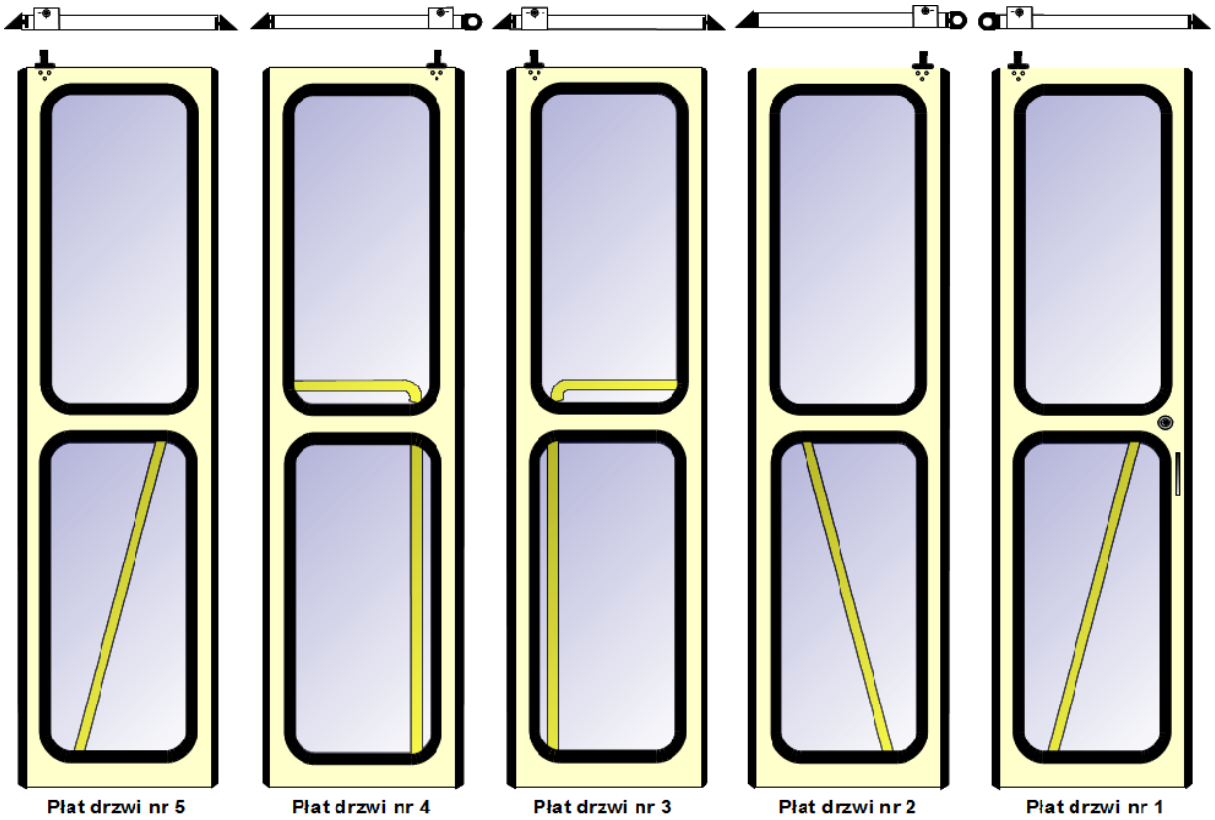

Rysunek nr 1. Płaty drzwi do wagonu tramwajowego typu 105N z układem skierowania uszczelek brzegowych – awers + widok z góry.

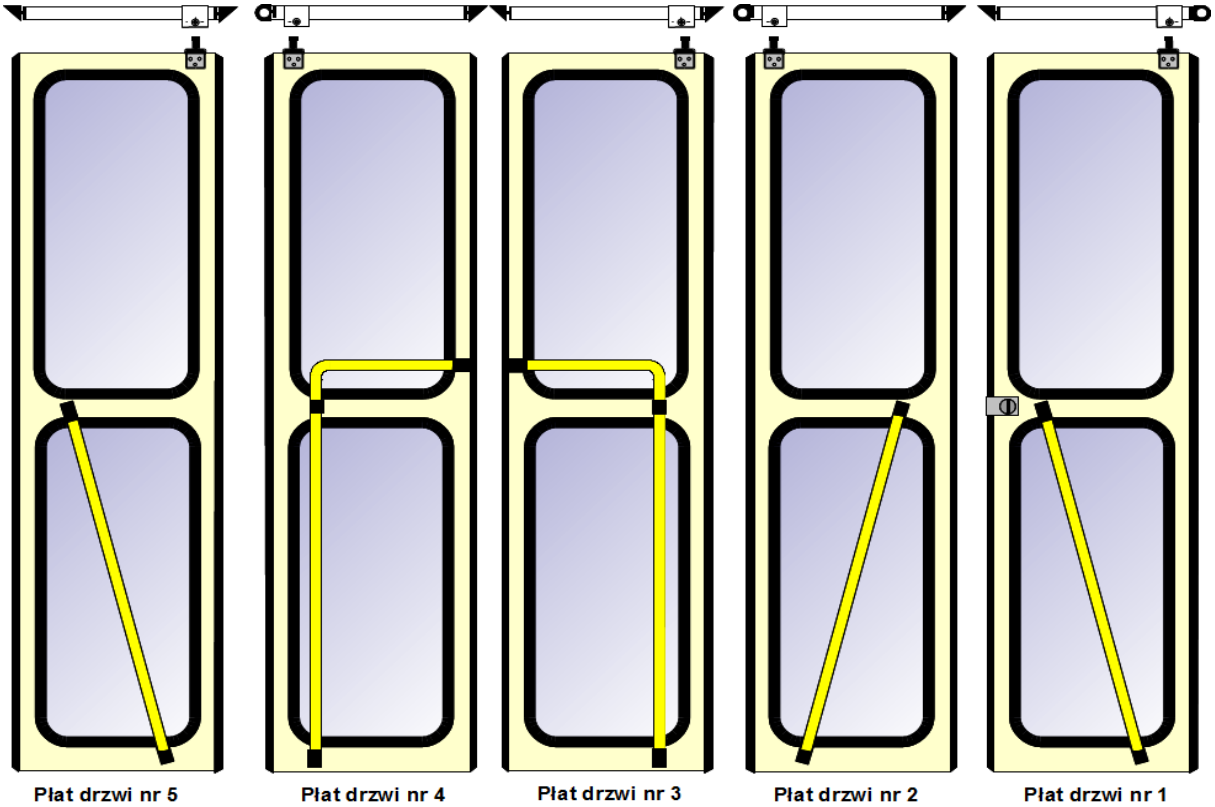

Rysunek nr 2. Płaty drzwi do wagonu tramwajowego typu 105N z układem skierowania uszczelek brzegowych – rewers + widok z góry.

2. Warunki techniczne dla przedmiotu zamówienia:

a) płaty drzwi fabrycznie nowe o szkielecie z profili aluminiowych pokrytych laminatem poliestrowo-szklanym o jednolitej strukturze,

b) każdy płat drzwi wyposażony przez Wykonawcę w dwie homologowane i oznaczone szyby ze szkła hartowanego zgodne z rysunkiem nr 4 (TŚL/ZUR/TT/105Na/17-2) wprawione na gumowych sznurach profilowych zgodnie z rysunkami 5 (105N 170600-5-07) i 6 (105N 170600-1-08),

c) płat drzwi o numerze 1 wg rysunku 1 wyposażony przez Wykonawcę po lewej i prawej stronie na całej długości krawędzi bocznych w uszczelki brzegowe zgodne z układem skierowania uszczelek przedstawionych na rysunku. Wymaga się, aby lewa krawędź wyposażona była w uszczelkę brzegową o przekroju typu Ω. Po przeciwnej stronie wymaga się uszczelki o przekroju trójkąta prostokątnego (tzw. płetwy) wprawionej w taki sposób, aby jej dłuższa krawędź skierowana była na zewnątrz wagonu.

d) płaty drzwi o numerach 3,5 wg rysunku 1 wyposażone przez Wykonawcę po lewej i prawej stronie na całej długości krawędzi bocznych w uszczelki brzegowe zgodne z układem skierowania uszczelek przedstawionych na rysunku. Wymaga się, aby lewa i prawa krawędź wyposażona była w uszczelkę brzegową o przekroju trójkąta prostokątnego (tzw. płetwy) wprawionych w taki sposób, aby ich dłuższe krawędzie skierowane były na zewnątrz wagonu.

e) płaty drzwi o numerach 2 i 4 wg rysunku 1 wyposażone przez Wykonawcę po lewej i prawej stronie na całej długości krawędzi bocznej w uszczelki brzegowe zgodne z układem skierowania uszczelek przedstawionych na rysunku. Wymaga się, aby prawe krawędzie wyposażone były w uszczelki brzegowe o przekroju typu Ω. Po przeciwnej stronie wymaga się uszczelki o przekroju trójkąta prostokątnego (tzw. płetwy) wprawionej w taki sposób, aby jej dłuższa krawędź skierowana była na zewnątrz wagonu.

f) wszystkie uszczelki brzegowe zabezpieczone przez Wykonawcę przed zsuwaniem się z płatu,

g) do każdego z płatów drzwi Wykonawca dostarczy aluminiowe zgarniacze miotełkowe w ilości 1 mb na płat, do montażu przez Zamawiającego – rysunek nr 7.

h) do każdego z płatów drzwi Wykonawca dostarczy prowadnik górny z łożyskiem, do montażu przez Zamawiającego – rysunki nr 8, 9,10.

i) każdy płat drzwi Wykonawca wyposaży w poręcze stalowe o średnicy Ø 30 mm, malowane proszkowo w kolorze żółtym wg RAL 1018 zamocowane stabilnie do płatów drzwi złączkami o średnicy wewnętrznej Ø 30 mm, wykonanymi z stopu metalu lub trwałego tworzywa sztucznego koloru czarnego. Warianty przedstawiają rysunki nr 11, 12, 13,

j) poręcze proste płatów drzwi o numerach: 1,2,5 Wykonawca zamontuje ukośnie w dolnej części płata po przekątnej szyby dolnej - zgodnie z układem na rysunku nr 2,

k) poręcze gięte pod kątem 90 ° dla płatów drzwi o numerach 3 i 4 pełniące rolę poręczy przy wejściu dla osób niepełnosprawnych Wykonawca zamontuje w dolnej części płata prostopadle do szyby dolnej, dłuższym odcinkiem w pionie, zgodnie z rysunkiem nr 2,

l) wymiary zewnętrzne pojedynczego płata drzwi: 2064 mm x 590 mm x 28 mm (bez uszczelek). Wymaga się, aby wymiary płatów drzwi z uszczelkami gwarantowały (po zamontowaniu przez Zamawiającego) w stanie zamkniętym uszczelnienie przestrzeni wejść i wyjść wagonu.

ł) płat drzwi nr 1 Wykonawca wyposaży dodatkowo w:

- zamek nawierzchniowy bębenkowy typu „Łucznik” albo „LOB” lub równoważny (z zasuwką ryglującą się o drąg drzwi od strony rewersu), natomiast po stronie awersu z zamontowaną wg rysunku nr 3 – szczegół A i B - wkładką na klucz typu kwadrat o wymiarze wewnętrznym 8mm x8mm,
- metalowy uchwyt chromowany wg rysunku nr 3 – szczegół C - forma i kształt zgodne z rysunkiem, wymiary do uzgodnienia z Zamawiającym.

m) płaty drzwi pokryte integralnie barwioną warstwą żelkotową w kolorze wg RAL 1015 (kości słoniowej).

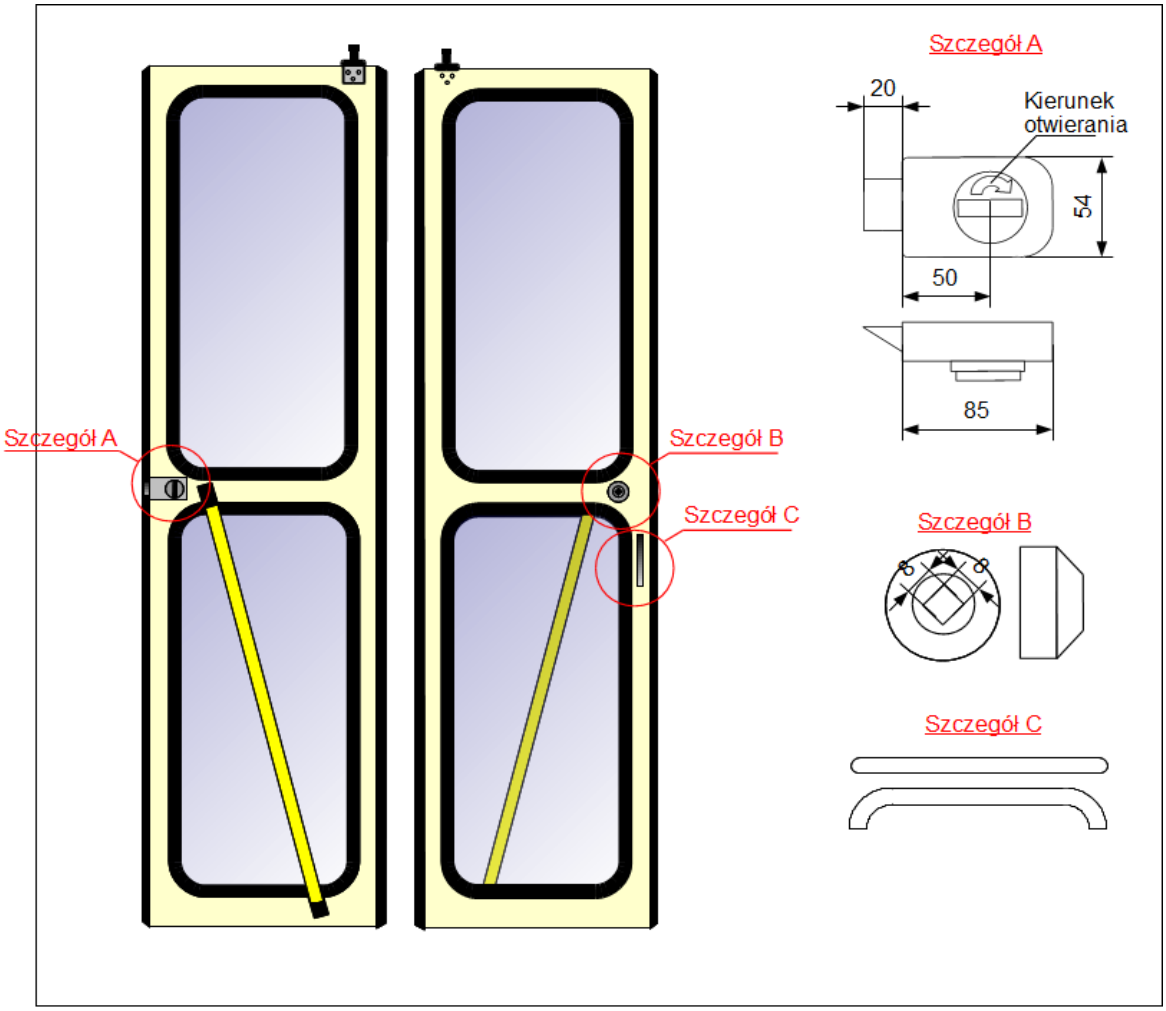

Rysunek nr 3. Płat drzwi nr 1 w szczegółach.

3. Wymagania dotyczące montażu i eksploatacji płatów drzwi:

a) powierzchnia laminatu – gładka, w połysku,

b) laminat płatów drzwi odporny na zewnętrzne uszkodzenia mechaniczne typu odpryski kamieni, zewnętrzne warunki atmosferyczne, w tym oddziaływanie wysokich i niskich temperatur oraz opadów.

c) płaty drzwi powinny być wykonane z materiałów dopuszczających mechaniczne czyszczenie na mokro i oddziaływanie środkami dezynfekcyjnymi wg dostępnych na rynku popularnych środków czyszczących.

4. Warunki realizacji zamówienia płatów drzwi:

a) Wykonawca wraz z ofertą zobowiązany jest dostarczyć dokumentację techniczno-ruchową precyzującą w szczególności zapisy punktu 3 ppkt c która będzie stanowić własność Zamawiającego,

b) dokumentacja dostarczona wraz z dostawą winna być:
- sporządzona w sposób umożliwiający dokonanie zamówienia wybranych przez Zamawiającego poszczególnych elementów składowych wynikających z kompletów drzwi, uwzględniając specyfikację ilościowo – cenową.

- przekazana w formie tradycyjnej „papierowej” w ilości 1 egzemplarza dla każdego z rejonów.

5. Pozostałe wymogi realizacji zamówienia:

1. Wymagany okres gwarancji minimum 24 m-ce od daty odbioru kompletów płatów drzwi.
2. W okresie gwarancji Wykonawca zobowiązany jest do nieodpłatnej naprawy lub wymiany wadliwego przedmiotu na wolny od wad w terminie 14 dni od daty zgłoszenia reklamacji.
3. Miejsce i ilość dostaw - magazyny Tramwaje Śląskie S.A. od poniedziałku do piątku w godz. $7^{\underline{30}}$ – $13^{\underline{00}}$,wg poniższej specyfikacji:

Rejon nr 1 Będzin
42-500 Będzin, ul. Piastowska 29
tel.: 32 267 40 16, fax: 32 267 70 32
Ilość dostawy: **1 komplet.**

Rejon nr 2 Katowice
40-237 Katowice, ul. 1 Maja 152
tel.: 32 256 36 61, fax: 32 255 57 46
Ilość dostawy: **1 komplet.**

Rejon nr 3 Bytom
41-935 Bytom, ul. Drzewna 2
tel.: 32 286 52 93, fax: 32 289 13 87
Ilość dostawy: **1 komplet.**

Rejon nr 4 Gliwice
44-100 Gliwice, ul. Chorzowska 150
tel.: 32 270 43 11, fax: 32 270 37 02
Ilość dostawy: **1 komplet.**

4. Wykonawca ma obowiązek zawrzeć umowę zgodnie ze wzorem umowy.
5. Oferowana cena nie podlega zmianie w okresie obowiązywania umowy.
6. Przedmiot zamówienia musi być fabrycznie nowy, wykonany zgodnie z obowiązującymi normami jakościowymi, warunkami technicznymi i wytycznymi obowiązującymi dla tego rodzaju asortymentu.
7. Zorganizowanie transportu, załadunku, ubezpieczenia oraz kosztów z tym związanych dotyczącego przedmiotu zamówienia leży po stronie Wykonawcy.
8. Zamawiający przy opisie przedmiotu zamówienia posłużył się znakami towarowymi i określonymi normami, ponieważ jest to uzasadnione specyfiką zamówienia. Zamawiający jednakże, dopuszcza rozwiązania równoważne opisywanym. W przypadku zastosowania przez wykonawcę w tym zakresie rozwiązań równoważnych, wykonawca jest zobowiązany wykazać, że zaoferowane przez niego rozwiązania równoważne spełniają wymagania określone przez Zamawiającego.
9. Zamówienie nie jest udzielane w częściach.
10. Termin realizacji dostaw: do dnia 31.12.2014 roku. Szczegółowe warunki realizacji przedmiotu umowy dotyczące zamówienia, wykonania, warunków i terminów zapłaty, warunków gwarancji, kar oraz dopuszczalnych zmian umowy zawarte są we wzorze umowy stanowiącym załącznik do SIWZ.
11. Wykonawcę obowiązuje należyta staranność przy realizacji zobowiązań umowy.

7. Wykaz norm dotyczących warunków technicznych zamówienia:

Oferowany przedmiot zamówienia jako element wnętrza wagonu musi być wykonany z materiałów posiadających aktualne badania palno – dymne i badania szyb bezpiecznych niezbędne dla elementów stosowanych w transporcie szynowym, potwierdzone odpowiednimi dokumentami wystawionymi przez uprawnione jednostki, spełniając normy i wymagania wg:

a) PN-K-02511.2000 Tabor kolejowy. Bezpieczeństwo przeciwpożarowe materiałów. Wymagania.

b) PN-K-02512.2000 Tabor kolejowy. Bezpieczeństwo przeciwpożarowe materiałów. Metoda badania wskaźnika rozprzestrzeniania się płomienia.

c) PN-K-02508:1999 Tabor kolejowy. Własności palne materiałów. Wymagania i metody badań.

d) PN-K-02501:2000 Tabor kolejowy. Własności dymowe materiałów. Wymagania i metody badań.

e) PN-K-02505 Tabor kolejowy. Stężenie tlenku i dwutlenku węgla wydzielanych podczas rozkładu termicznego lub spalania materiałów. Wymagania i badania.

f) PN-EN ISO 4589-2:2006 - wskaźnik tlenowy,

g) PN85/B-13059 Szyby bezpieczne hartowane dla kolejnictwa,

h) Rozporządzenia Ministra Infrastruktury z dnia 2 marca 2011 r.(Dz.U. nr 65 poz. 344) w sprawie warunków technicznych tramwajów i trolejbusów oraz zakresu ich niezbędnego wyposażenia, a w szczególności:

i) Szyby muszą posiadać świadectwo homologacji i zgodności z normą PN85/B-13059 Szyby bezpieczne hartowane dla kolejnictwa - wydane przez akredytowaną jednostkę badawczą, Kserokopia świadectw wymagana przy złożeniu oferty,

j) laminat poliestrowo – szklany wraz z komponentami użytymi do budowy płatów drzwi muszą posiadać świadectwa (certyfikaty, raporty, wyniki badań) - wydane przez akredytowaną jednostkę badawczą, potwierdzającą zgodność wyrobów z normą PN-K-02511.2000 Tabor kolejowy. Bezpieczeństwo przeciwpożarowe materiałów.

Wymagania. Kserokopie aktualnych świadectw, certyfikatów, raportów, wyników badań palno-dymnych wymagane przy złożeniu oferty.

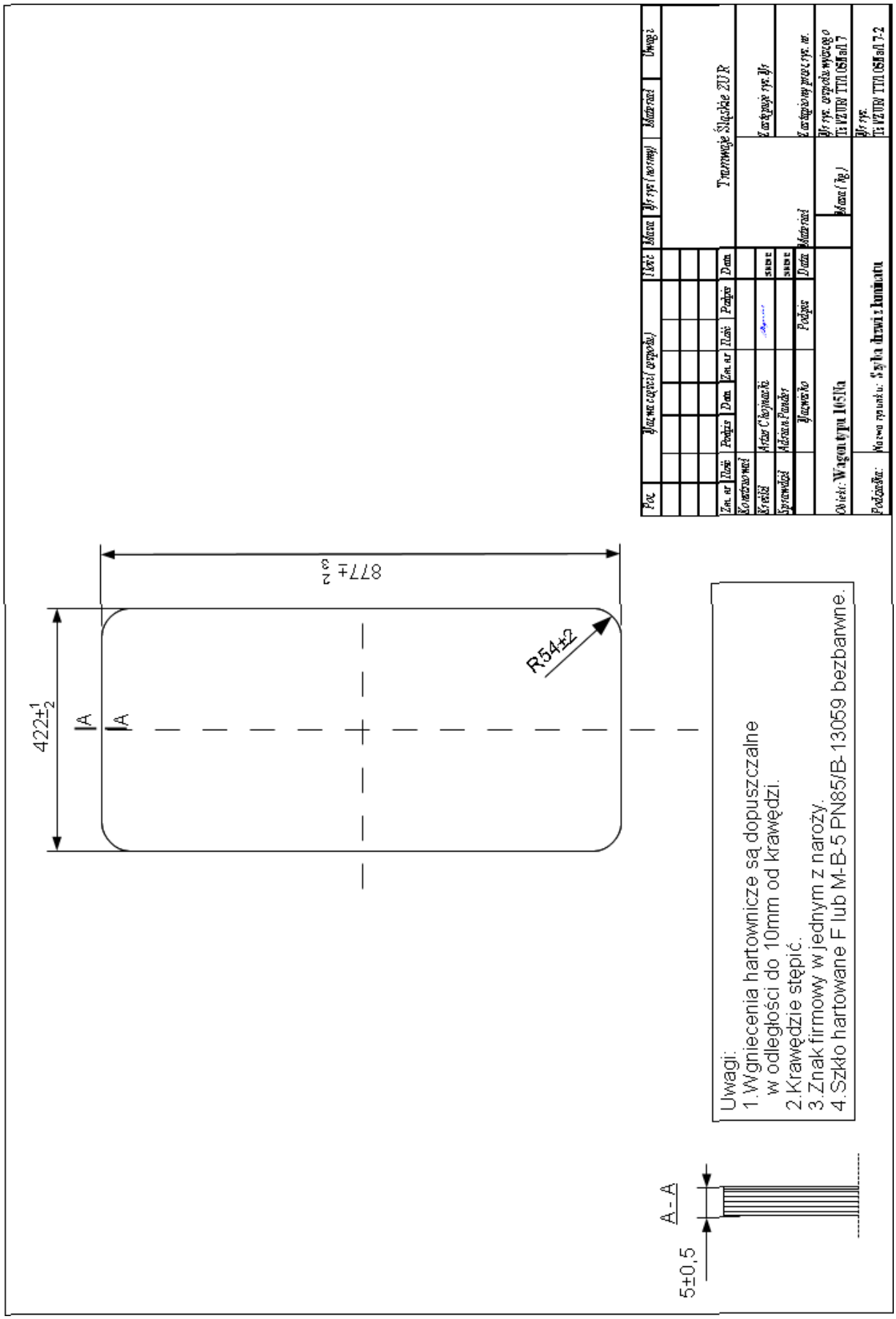

Rysunek nr 4. Szyba do drzwi z laminatu poliestrowo – szklanego.

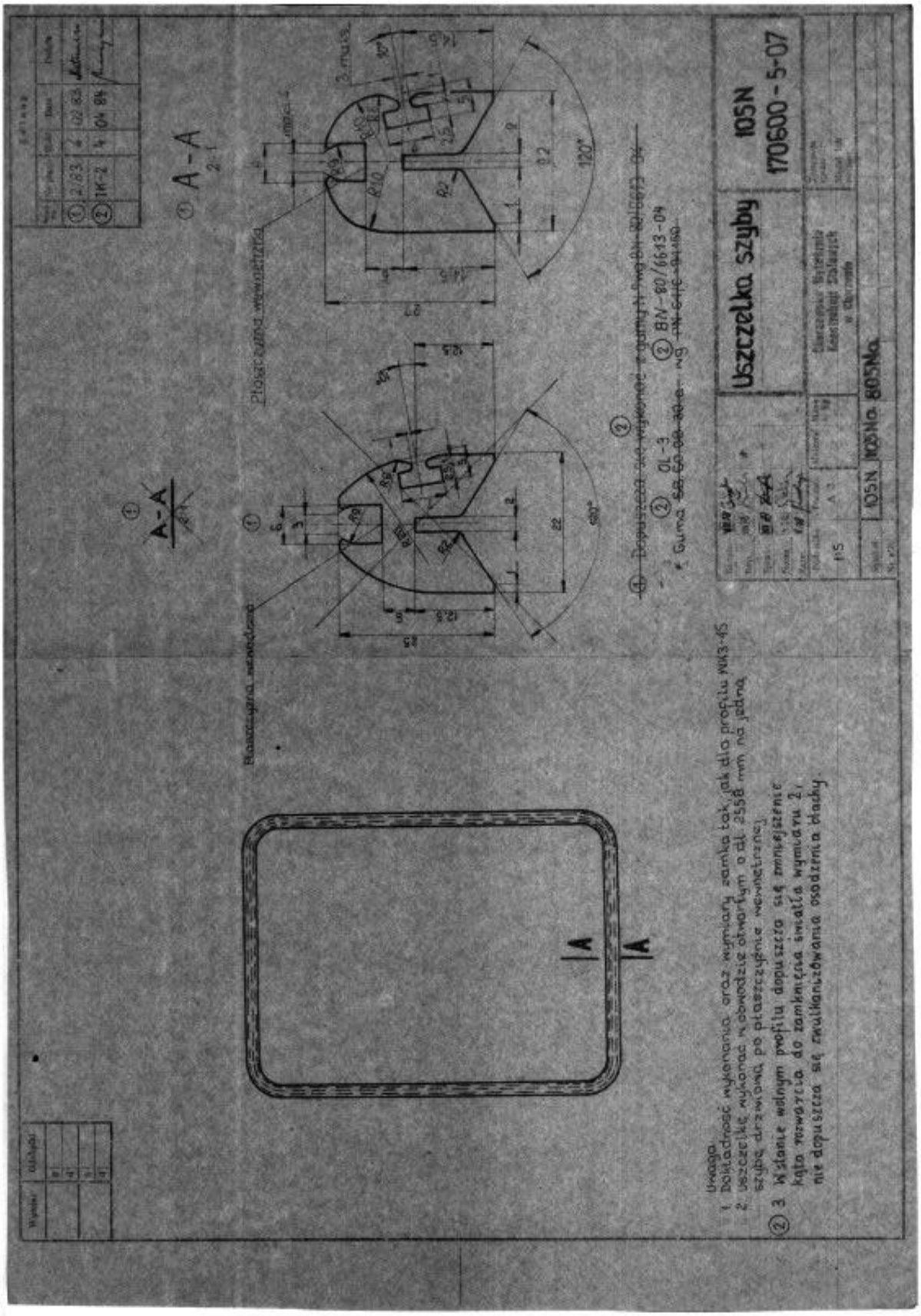

Rysunek nr 5. Uszczelka szyby drzwi.

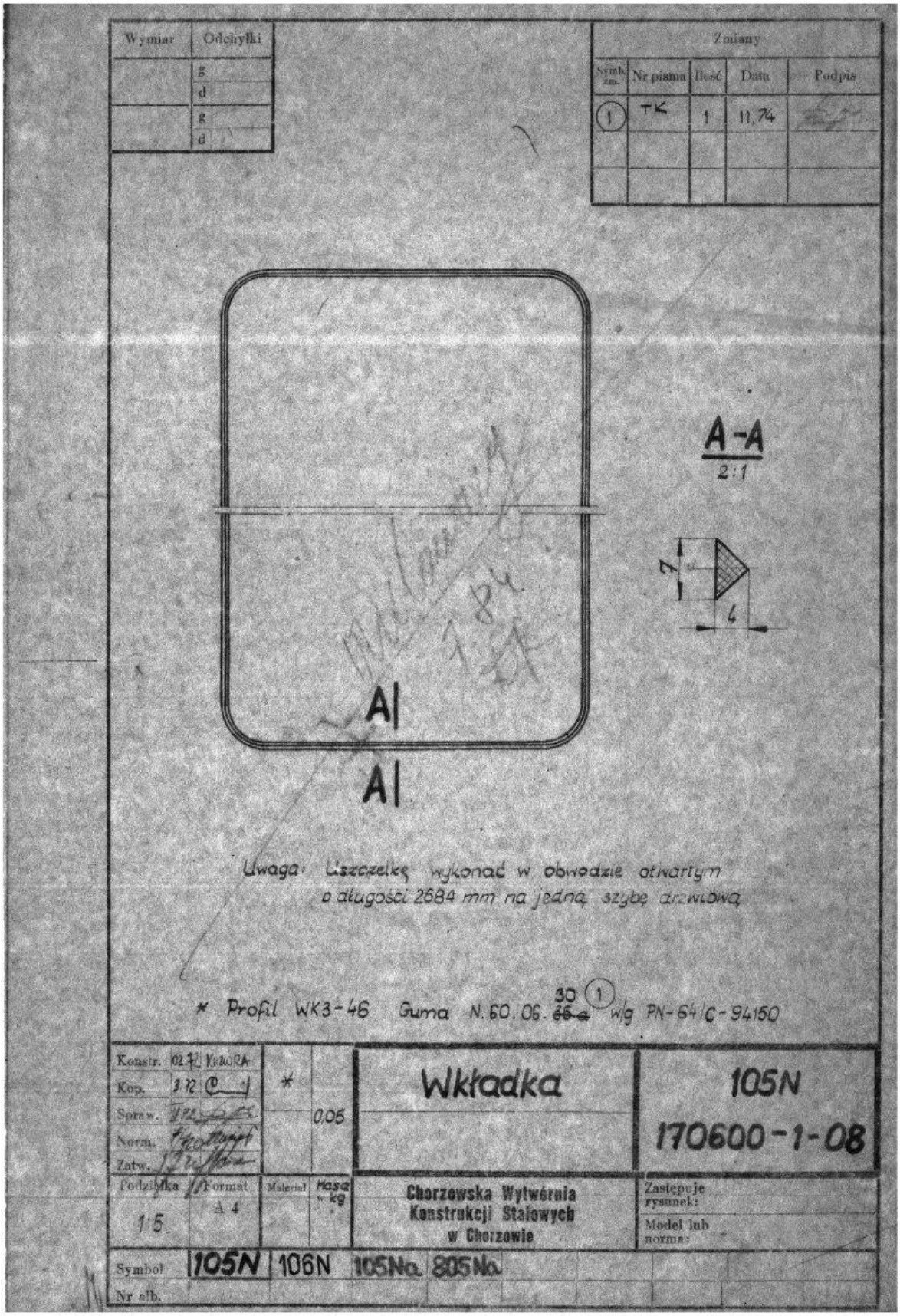

Rysunek nr 6. Wkładka uszczelki szyby drzwi.

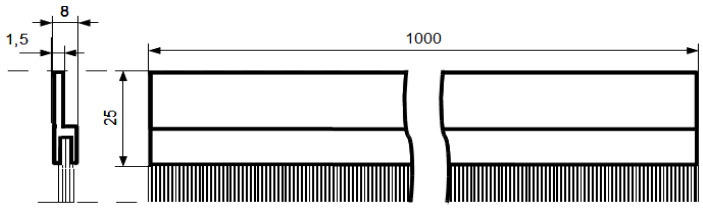

Rysunek nr 7. Zgarniacz miotełkowy drzwi.

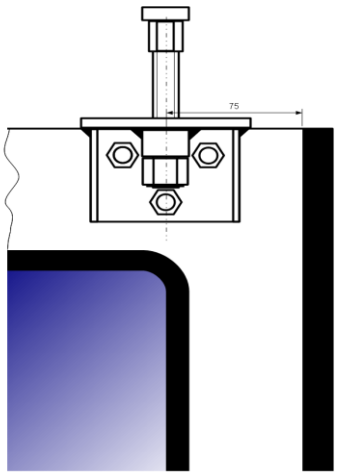

Rysunek nr 8. Usytuowanie prowadnika górnego na płacie drzwi.

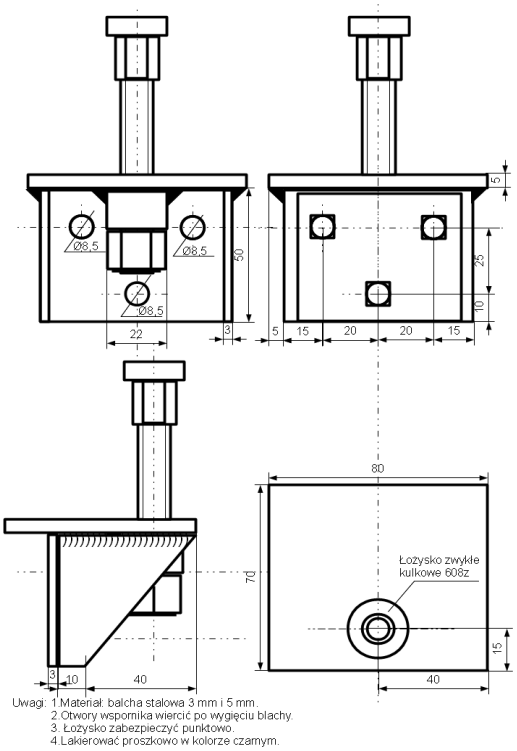

Rysunek nr 9. Prowadnik górny drzwi z łożyskiem – wymiary.

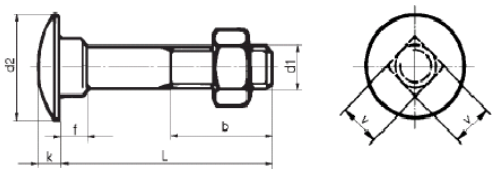

Wymiary dla 3 sztuk śrub zamkowych
mocowania wspornika prowadnika drzwi

d2(mm)	k(mm)	f(mm)	L(mm)	b(mm)	d1(mm)	v(mm)
20	5	5	40	22	8	8,2

Do śrub stosować 3 sztuki nakrętek M8 kołpakowych z podkładkami sprężystymi.

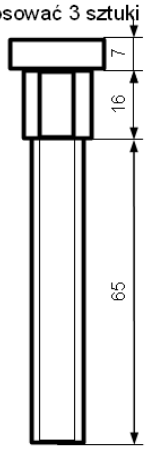

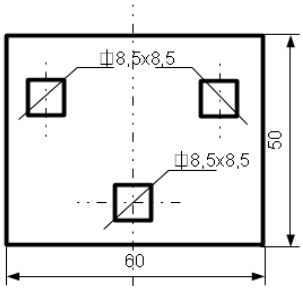

Stalowa blacha oporowa gr. 3 mm
mocowania wspornika
prowadnika drzwi.

Śruba M 12 prowadnika drzwi z łożyskiem 608z i nakrętką samokontrującą.
Uwagi: 1.Powlekać antykorozyjnie galwaniczne.
2.Zabezpieczyć nakrętkę kołpakiem ochronnym z tworzywa w kolorze czarnym.

Rysunek nr 10. Prowadnik górny drzwi z łożyskiem – elementy.

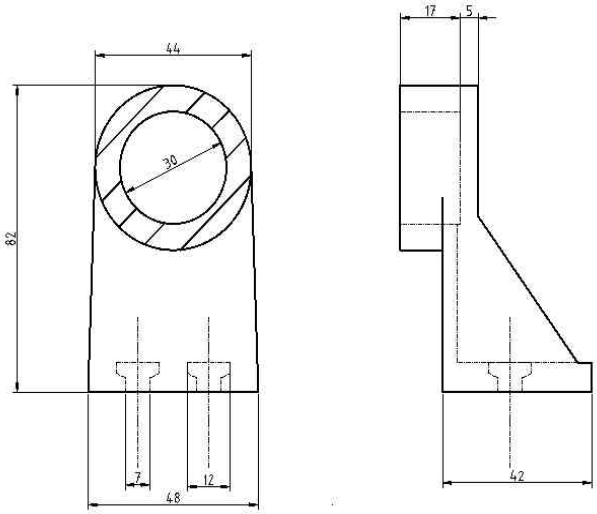

Rysunek nr 11. Złączka poręczy drzwi z tworzywa – podstawowe wymiary.

Uwagi: Złączka stosowana na zakończeniach poręczy. W płatach drzwi nr 3 i 4 przedstawionych na rysunku nr 7 należy zamontować dodatkową złączkę przelotową.

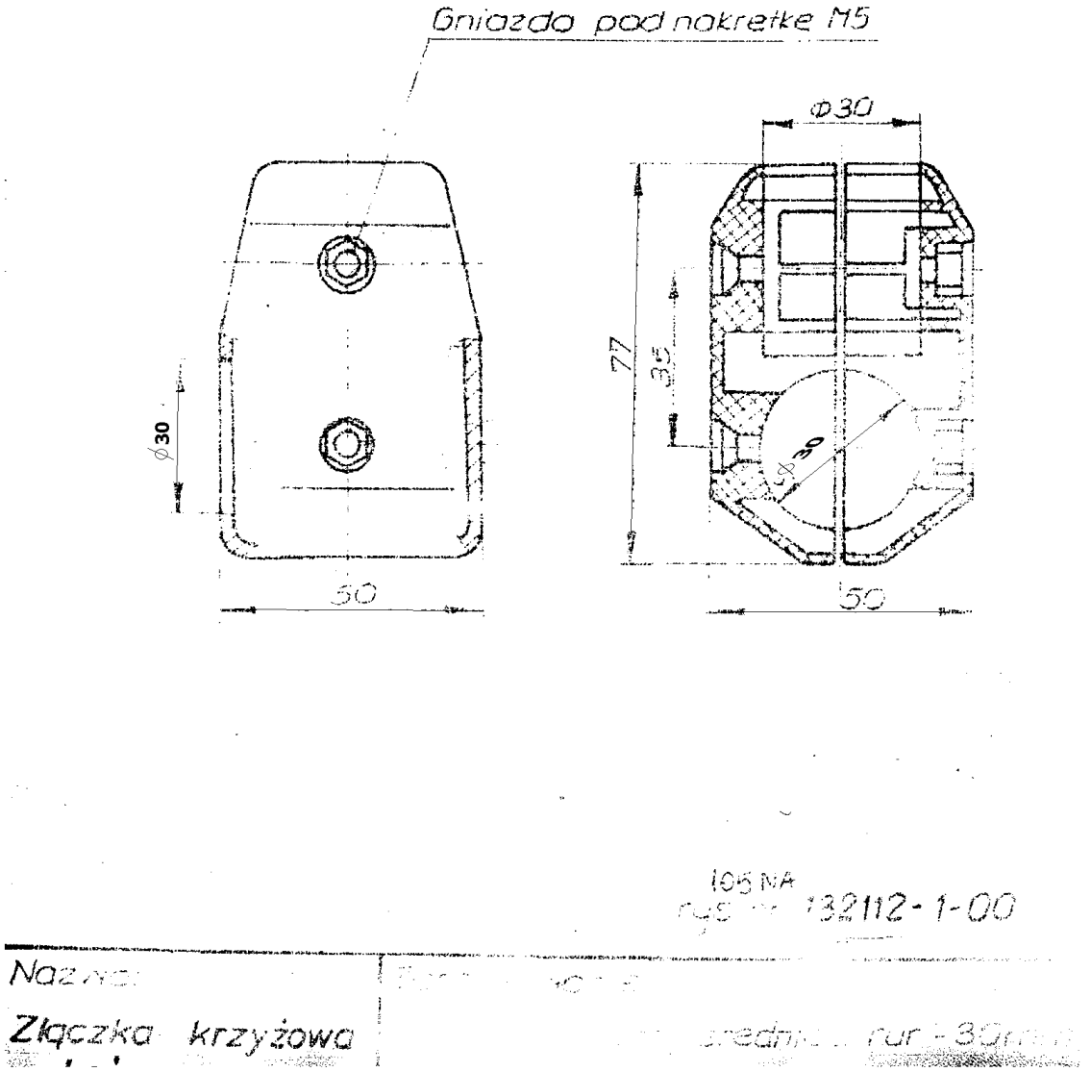

Rysunek nr 12. Złączka poręczy drzwi z tworzywa – podstawowe wymiary.

Uwagi: Złączka stosowana na zakończeniach poręczy. W płatach drzwi nr 3 i 4 przedstawionych na rysunku nr 7 należy zamontować dodatkową złączkę przelotową.

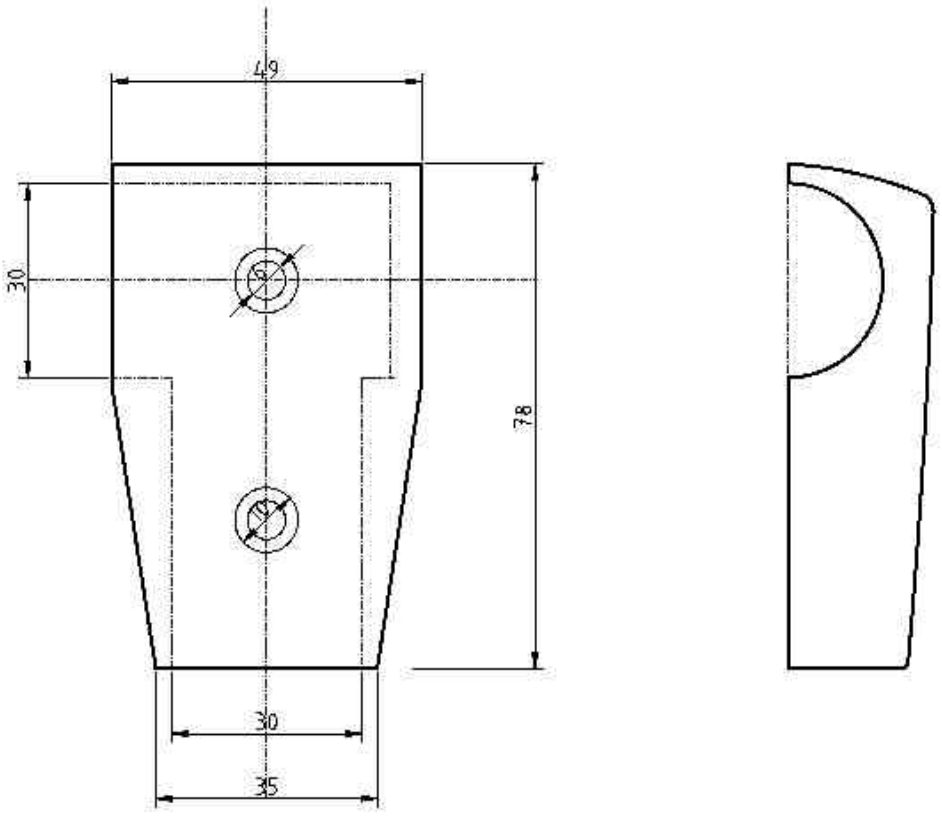

Rysunek nr 13. Złączka poręczy drzwi z odlewu – podstawowe wymiary.

Uwagi: Złączka stosowana na zakończeniach poręczy. W płatach drzwi nr 3 i 4 przedstawionych na rysunku nr 7 należy zamontować dodatkową złączkę przelotową.

Załącznik nr 2

(pieczęć adresowa firmy wykonawcy)

FORMULARZ OFERTOWY

W związku z ogłoszeniem przetargu pisemnego **na dostawę płatów drzwi do wagonów 105 N,** składamy niniejszą ofertę – Nr sprawy FZ/515/2014.

1. Oferujemy wykonanie przedmiotu zamówienia w pełnym rzeczowym zakresie objętym specyfikacją istotnych warunków zamówienia na kwotę:

   cena netto…… zł (słownie:….....zł)

   podatek VAT ...……zł (słownie:.....zł)

   cena brutto …….zł(słownie:….....zł)

2. Oświadczamy, że zapoznaliśmy się z treścią specyfikacji istotnych warunków zamówienia i nie wnosimy do niej żadnych zastrzeżeń.

3. Oświadczamy, że uważamy się związanymi niniejszą ofertą na czas wskazany w specyfikacji istotnych warunków zamówienia.

4. Oświadczamy, że przedmiot zamówienia wykonamy w terminie do ..... .

5. Oświadczamy, że udzielamy ..... miesięcznej gwarancji na wykonany przedmiot zamówienia.

6. Akceptujemy bez zastrzeżeń „wzór umowy" w sprawie zamówienia sektorowego, w tym warunki płatności i zobowiązujemy się w przypadku wyboru naszej oferty do zawarcia umowy o treści zgodnej z wzorem umowy, w miejscu oraz terminie wyznaczonym przez zamawiającego.

Całość oferty składamy na ..... kolejno ponumerowanych stronach.

Załączniki do oferty:
1. .....
2. .....
3. .....

....

Miejscowość i data

Podpisano
(przedstawiciel wykonawcy)

Załącznik nr 3

FORMULARZ CENOWY

Nazwa wykonawcy.....

Adres wykonawcy.....

Numer telefonu.....

Numer faksu.....

E-mail…….

Nr sprawy – FZ/515/2014

Lp.	**Przedmiot zamówienia**	**Ilość – sztuk.**	**Cena jedn. w zł / szt.**	**Wartość netto w zł**	**VAT**	**Wartość brutto w zł**
1.	Płaty drzwi do wagonów tramwajowych 105N (4 komplety)	32				
			RAZEM:			

Podpisano:
(przedstawiciel wykonawcy)

Załącznik nr 4

OŚWIADCZENIE WYKONAWCY

Nazwa wykonawcy .....

Adres wykonawcy .....

Numer telefonu .....

Numer faksu .....

E-mail ……..

Nr sprawy – FZ/515/2014

Oświadczam, że spełniam warunki dotyczące:

1. posiadania uprawnień do wykonywania określonej działalności lub czynności zgodnie z wymogami właściwej ustawy,
2. posiadania wiedzy i doświadczenia,
3. dysponowania odpowiednim potencjałem technicznym oraz osobami zdolnymi do wykonania zamówienia,
4. sytuacji ekonomicznej i finansowej,

oraz oświadczam, że:

- nie wyrządziłem szkody, nie wykonując zamówienia lub wykonując je nienależycie,
- nie otwarto w stosunku do mnie likwidacji ani nie ogłoszono upadłości,
- nie zalegam z uiszczeniem podatków, opłat oraz składek na ubezpieczenie społeczne i zdrowotne, uzyskałem przewidziane prawem zwolnienie*, odroczenie*, rozłożenie na raty zaległych płatności lub wstrzymanie w całości wykonania decyzji właściwego organu*,
- żaden wspólnik spółki jawnej*, partner spółki partnerskiej*, komplementariusz spółki komandytowej oraz spółki komandytowo-akcyjnej*, urzędujący członek organu zarządzającego osoby prawnej* lub jako osoba fizyczna* nie został prawomocnie skazany za przestępstwo popełnione w związku z postępowaniem o udzielenie zamówienia, przestępstwo przeciwko prawom osób wykonujących pracę zarobkową, przestępstwo przeciwko środowisku, przestępstwo przekupstwa, przestępstwo przeciwko obrotowi gospodarczemu lub inne przestępstwo popełnione w celu osiągnięcia korzyści majątkowych, a także za przestępstwo skarbowe lub przestępstwo udziału w zorganizowanej grupie albo związku mających na celu popełnienie przestępstwa lub przestępstwa skarbowego,
- nie wykonywałem bezpośrednio czynności związanych z przygotowaniem prowadzonego postępowania i nie posługiwałem się w celu sporządzenia oferty osobami uczestniczącymi w dokonywaniu tych czynności.

Podpisano:
(przedstawiciel wykonawcy)

** niepotrzebne skreślić*

Załącznik nr 5

WYKAZ WYKONANYCH DOSTAW

Nazwa wykonawcy.....
Adres wykonawcy.....
Numer telefonu.....
Numer faksu.....
E-mail……

Składając ofertę w przetargu pisemnym na **dostawę płatów drzwi do wagonów 105N,** nr sprawy: FZ/515/2014, oświadczamy że wykazujemy się doświadczeniem, polegającym na wykonaniu w okresie ostatnich 3 lat przed upływem terminu składania ofert następujących dostaw, odpowiadających wymaganiom Zamawiającego:

Lp.	**Nazwa (firma) i adres odbiorcy**	**Opis wykonanych dostaw wraz z ilością dostarczonych płatów drzwi do wagonów 105N**	**Data wykonania zamówienia**

Jednocześnie załączamy dokumenty potwierdzające, że wskazane w wykazie dostawy zostały wykonane należycie.
W przypadku gdy Zamawiający jest podmiotem, na rzecz którego dostawy wskazane w wykazie zostały wykonane, Wykonawca nie ma obowiązku przedkładania dokumentów (np. referencji) potwierdzających należyte wykonanie dostawy.

....
(Miejscowość i data) (podpis Wykonawcy/Pełnomocnika)

Załącznik nr 6

/ WZÓR UMOWY /

UMOWA Nr .....

zawarta w dniu ..... w Chorzowie pomiędzy:

Tramwajami Śląskimi Spółką Akcyjną

z siedzibą w Chorzowie przy ul. Inwalidzkiej 5, 41-506 Chorzów, o kapitale zakładowym wynoszącym 119.063.320 zł, który został pokryty w całości, zarejestrowaną w rejestrze przedsiębiorców Krajowego Rejestru Sądowego prowadzonym przez Sąd Rejonowy Katowice – Wschód w Katowicach, Wydział VIII Gospodarczy, pod numerem KRS: 0000145278, będącą płatnikiem VAT-NIP: 634-01-25-637, REGON: 270561663, zwaną w dalszej części umowy **Zamawiającym** reprezentowaną przez **:**

1. ....
2. ....

a

.....

mającym swą siedzibę w .....

o kapitale zakładowym wynoszącym ..... zarejestrowanym .....

pod numerem KRS....., będącym płatnikiem VAT – NIP:.....

REGON:....., zwanym w dalszej części umowy Wykonawcą reprezentowanym przez:

1. ....
2 . ...

W wyniku przeprowadzonego w formie przetargu pisemnego postępowania o udzielenie zamówienia sektorowego, zarejestrowanego pod numerem sprawy FZ/515/2014, została zawarta umowa następującej treści:

§ 1

1. Przedmiotem umowy jest dostawa płatów drzwi do wagonów 105N.
2. Szczegółowy zakres przedmiotu zamówienia stanowi załącznik nr 1 do niniejszej umowy.
3. Wykonawca przyjmuje do realizacji zamówienie i zobowiązuje się do dostarczenia materiału zgodnie z przedmiotem zamówienia.

4. Zamówienie zostanie przesłane do Wykonawcy faksem lub drogą elektroniczną, a następnie pocztą.
5. Dostawa obejmuje transport (dostarczenie) przedmiotu zamówienia wraz z wymaganymi dokumentami na miejsce wskazane w zamówieniu przez Zamawiającego, na koszt i ryzyko Wykonawcy. Koszt transportu leży po stronie Wykonawcy i jest wliczony w cenę materiału.
6. Miejscem dostawy przedmiotu zamówienia są magazyny Komórek organizacyjnych Zamawiającego, których lokalizację przedstawia załącznik nr 2.
7. Termin dostawy będzie liczony od daty skutecznego dostarczenia zamówienia do Wykonawcy.
8. Wykonawca zobowiązuje się do dostarczenia zamówionego materiału w terminie .....)* dni od daty otrzymania zamówienia lub w szczególnie uzasadnionych przypadkach w najbliższym terminie uzgodnionym przez Strony (faksem, pisemnie lub pocztą elektroniczną) na określone materiały i dostarczenia tych materiałów na magazyn wskazany przez Zamawiającego. Dostawy winny następować w dniach pracy Zamawiającego w godzinach od 7:00-14:00.

)* - ilość dni określa Wykonawca na etapie składania ofert, o ile Zamawiający nie wyznaczy terminu dostaw w SIWZ.

§ 2

1. Wykonawca oświadcza, że materiał składający się na przedmiot zamówienia jest wolny od wszelkich wad fizycznych, przez które w szczególności rozumie się jakąkolwiek niezgodność przedmiotu zamówienia z opisem zawartym w SIWZ i przedłożonej ofercie.
2. Wykonawca wraz z dostawą materiału przekaże Zamawiającemu świadectwo jakości wyrobu lub świadectwo dopuszczenia wyrobu do stosowania.

§ 3

1. Wykonawca udzieli gwarancji na dostarczony przedmiot zamówienia wyszczególniony w załączniku nr 1 co do jego jakości.
2. Termin gwarancji wynosi .....)* miesięcy od daty odbioru przez Zamawiającego materiału w zakresie parametrów technicznych, z wyjątkiem naturalnego zużycia eksploatacyjnego.

3. Zamawiający, w razie stwierdzenia ewentualnych wad przedmiotu umowy, w okresie gwarancji obowiązany jest do przedłożenia Wykonawcy stosownej reklamacji na piśmie, najpóźniej w ciągu 14 dni od daty stwierdzenia wady.
4. Wykonawca powinien udzielić odpowiedzi pisemnej na przedłożoną reklamację w ciągu 5 dni roboczych, a po bezskutecznym upływie tego terminu reklamacja będzie uważana za uznaną w całości, zgodnie z żądaniem Zamawiającego.
5. Usunięcie wad gwarancyjnych jest dokonywane przez Wykonawcę na jego koszt, w ciągu 14 dni od daty zgłoszenia przez Zamawiającego.
6. W przypadku braku możliwości w usunięciu wady gwarancyjnej przez Wykonawcę w w/w terminie dopuszcza się możliwość wydłużenia terminu, co wymaga obustronnego, pisemnego uzgodnienia.
7. W przypadku, gdyby Wykonawca nie usunął wady w terminie określonym zgodnie z zapisem § 3 ust. 5 i 6 wówczas Zamawiający będzie uprawniony usunąć wadę w zastępstwie Wykonawcy i na jego koszt.
8. Niezależnie od uprawnień wynikających z gwarancji, Zamawiający może dochodzić swoich roszczeń z tytułu rękojmi za wady fizyczne wyrobu.

)* - określa Wykonawca na etapie składania ofert, o ile Zamawiający nie określi wymaganego okresu gwarancji w SIWZ.

§ 4

1. Zamawiający może odebrać materiał tylko wówczas, gdy towar spełnia warunki określone w SIWZ i złożonej ofercie cenowej
2. Wykrycie wad lub usterek poszczególnych materiałów w trakcie odbioru stanowi podstawę do odmowy ich odbioru.
3. Wykrycie wad lub usterek poszczególnych materiałów po odbiorze nie pozbawia Zamawiającego uprawnień wynikających z umowy oraz możliwości dochodzenia od Wykonawcy roszczeń na zasadach ogólnych.
4. Wykonawca zobowiązuje się do przyjęcia zwrotu i wymiany wadliwego przedmiotu zamówienia i pokrycia kosztów transportu z tym związanych, w razie stwierdzenia podczas odbioru wad lub niezgodności przedmiotu zamówienia z opisem zawartym w SIWZ i przedłożonej ofercie.

§ 5

Wykonawca zobowiązuje się nie zatrudniać pracowników Zamawiającego przy realizacji Przedmiotu Umowy bez uprzedniej zgody Zamawiającego wyrażonej na piśmie, przy czym zakaz dotyczy zarówno zawarcia umowy o pracę lub innej umowy cywilnoprawnej – nazwanej lub nienazwanej, na podstawie której świadczona jest praca. W razie naruszenia tego obowiązku, Zamawiający może naliczyć karę umowną w wysokości do 5% wartości brutto umowy.

§ 6

1. Za dostarczenie materiału Wykonawcy przysługuje od Zamawiającego zapłata ceny, stanowiącej iloczyn cen jednostkowych i ilości faktycznie dostarczonego materiału danego rodzaju wg cen określonych w ofercie cenowej.
2. Cena materiału, o których mowa w ust. 1 jest niezmienna przez okres realizacji umowy.
3. Załącznik nr 1 do umowy określa cenę jednostkową netto materiału. Do ceny tej Wykonawca doliczy podatek VAT w wysokości wynikającej z obowiązujących przepisów.
4. Dla ilości określonych w załączniku nr 1 cena umowy netto wynosi:..... zł (słownie: .....zł).
5. Podstawą do wystawienia faktury jest dostarczenie przez Wykonawcę materiału do magazynu Zamawiającego przyjmując, że dostawa materiału jest zrealizowana z chwilą przeniesienia prawa do rozporządzania materiałem przez Zamawiającego jak właściciel.
6. Wykonawca wystawi fakturę w dniu zrealizowania dostawy na adres Zamawiającego z dopiskiem, jakiej Komórki organizacyjnej dotyczy dostawa (wg skróconej nazwy Komórek organizacyjnych zgodnie z załącznikiem nr 2).
7. Zamawiający zobowiązuje się do dokonania zapłaty przelewem na konto Wykonawcy wskazane na fakturze, w ciągu 30 dni licząc od dnia prawidłowo wystawionej faktury.
8. Do faktury będą dołączone atesty, certyfikaty lub aprobaty techniczne potwierdzające dopuszczenie do stosowania. Uznaje się za spełnienie niniejszego wymagania, jeżeli w fakturze zostanie podany znak i numer atestu lub certyfikatu oraz datę i nazwę jednostki certyfikującej.

§ 7

1. Strony ustalają, że w razie niewykonania lub nienależytego wykonania umowy obowiązywać je będzie odszkodowanie w formie kar umownych z następujących tytułów oraz w następującej wysokości:
   1.1. Wykonawca zapłaci Zamawiającemu kary umowne:
   a) za odstąpienie od umowy z przyczyn leżących po stronie Wykonawcy w wysokości dwudziestu procent (20%) ceny umowy netto określonej w § 6 ust.4.
   b) za opóźnienie lub zwłokę w dostawie materiału w zakresie ujętym w zamówieniu w wysokości trzech procent (3%) ceny netto niedostarczonego materiału za każdy dzień opóźnienia lub zwłoki, licząc od wyznaczonego terminu dostawy.
   1.2. Zamawiający zapłaci Wykonawcy karę umowną za odstąpienie od umowy z winy Zamawiającego w wysokości dwudziestu procent (20%) ceny umowy netto określonej w § 6 ust.4.
2. Zamawiający zastrzega sobie prawo dochodzenia odszkodowania uzupełniającego na zasadach ogólnych.
3. Strony uzgadniają, że Zamawiający ma prawo potrącić z wynagrodzenia należnego Wykonawcy należne mu kary umowne.
4. Zamawiającemu przysługuje uprawnienie do sumowania kar umownych z tytułu odstąpienia od umowy z przyczyn zależnych od Wykonawcy oraz za opóźnienie lub zwłokę w dostawie asortymentu.
5. Zamawiającemu przysługuje prawo do odstąpienia od niniejszej umowy w przypadku jej nienależytej realizacji przez Wykonawcę, po bezskutecznym upływie 7 dniowego terminu wskazanego w wezwaniu do należytej realizacji umowy.
6. Jeżeli Zamawiający w okresie wykonywania umowy złoży zamówienia na materiały danego rodzaju w ilości mniejszej niż określone w przedmiocie zamówienia, w takim przypadku Wykonawcy nie przysługuje żadne roszczenie względem Zamawiającego.

§ 8

Wszelkie zmiany i uzupełnienia umowy mogą być dokonywane jedynie w formie pisemnej pod rygorem nieważności.

§ 9

Umowę zawiera się na czas określony do : 31.12.2014 r.

§ 10

Ewentualne spory mogące wynikać z naruszenia postanowień niniejszej umowy, zostaną rozstrzygnięte przez Sąd właściwy dla siedziby Zamawiającego.

§ 11

W sprawach nieuregulowanych niniejszą umową mają zastosowanie odpowiednie przepisy Kodeksu Cywilnego.

§ 12

Cesja wierzytelności wynikających z niniejszej umowy może być dokonana tylko za pisemną zgodą Zamawiającego

§ 13

Umowę niniejszą sporządzono w dwóch jednobrzmiących egzemplarzach po jednym egzemplarzu dla każdej ze stron.

Załączniki:

- nr 1 Przedmiot zamówienia
- nr 2 Wykaz Komórek organizacyjnych Zamawiającego.

ZAMAWIAJĄCY WYKONAWCA

Załącznik nr 1

do umowy nr : .....

Lp.	Asortyment	Ilość sztuk	Cena jedn. netto (zł/szt.)	Wartość netto (zł)
1.	Płaty drzwi do wagonów tramwajowych 105N (4 komplety)	32		

Cena netto umowy: ..... zł.

Załącznik nr 2

do umowy nr: ……

WYKAZ KOMÓREK ORGANIZACYJNYCH
TRAMWAJÓW ŚLĄSKICH S.A.

Nazwa Komórki organizacyjnej	**Skrót nazwy**	**Adres/telefon/faks**
Rejon Nr 1 w Będzinie	R-1	ul. Piastowska 29 42-500 Będzin tel. 32 267 40 16, fax: 32 267 70 32
Rejon Nr 2 w Katowicach	R-2	ul. 1 Maja 152 40-237 Katowice tel. 32 256 36 61, fax: 32 255 57 46
Rejon Nr 3 w Bytomiu	R-3	ul. Drzewna 2 41-935 Bytom tel. 32 286 52 91, fax: 32 289 13 87
Rejon Nr 4 w Gliwicach	R-4	ul. Chorzowska 150 44-100 Gliwice tel. 32 270 43 11, fax: 32 270 37 02
Zakład Usługowo Remontowy w Chorzowie	ZUR	ul. Inwalidzka 5 41-506 Chorzów tel. 32 246 42 81, fax: 32 246 40 34
Siedziba Spółki - pozostałe Komórki organizacyjne	T.Śl.	ul. Inwalidzka 5 41-506 Chorzów tel. 32 246 60 61, fax: 32 251 00 96