ELEMENT P1 –WYK. 2x
ELEMENT P1x –WYK. 2x

1:10

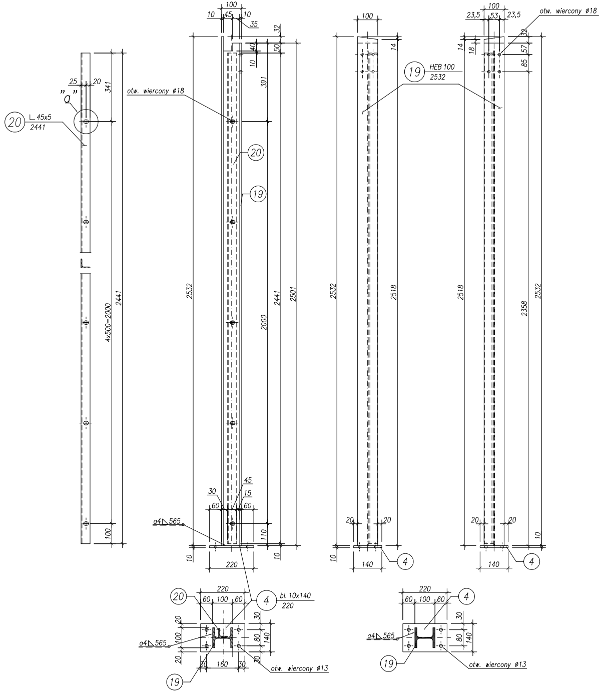

"a"
20
∟45x5
2441
25
20
341
4x500=2000
2441
100
otw. wiercony ø18
100
10
45
10
35
32
40
50
10
391
2532
2000
2441
2501
20
19
30
45
15
60
60
110
a4 ◺ 565
10
220
10
100
14
2532
2518
20
20
10
140
4
19
HEB 100
2532
100
23,5
53
23,5
otw. wiercony ø18
14
18
32
57
85
2518
2358
2532
20
20
10
140
4
20
220
60
100
60
4
bl. 10x140
220
30
20
100
80
140
20
30
a4 ◺ 565
30
160
30
otw. wiercony ø13
19
220
60
100
60
4
30
80
140
30
a4 ◺ 565
19
otw. wiercony ø13

ELEMENT P2 –WYK. 2x
ELEMENT P2x –WYK. 2x

1:10

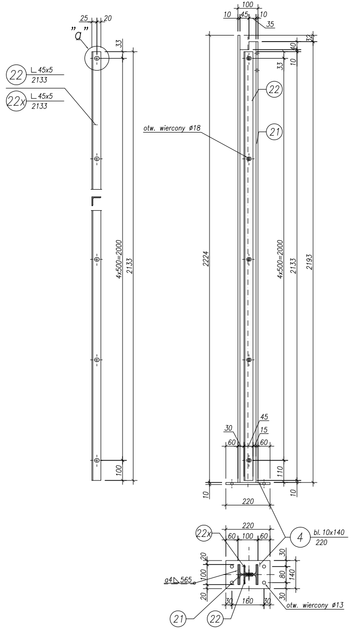

25
20
"a"
33
22
∟45x5
2133
22x
∟45x5
2133
4x500=2000
2133
100
100
10
45
10
35
32
40
10
33
22
21
otw. wiercony ø18
2224
4x500=2000
2133
2193
45
30
15
60
60
110
10
10
220
220
22x
60
100
60
4
bl. 10x140
220
20
100
20
30
80
140
30
a4 ◺ 565
30
160
30
otw. wiercony ø13
21
22

ELEMENT P3 –WYK. 2x
ELEMENT P3x –WYK. 2x

1:10

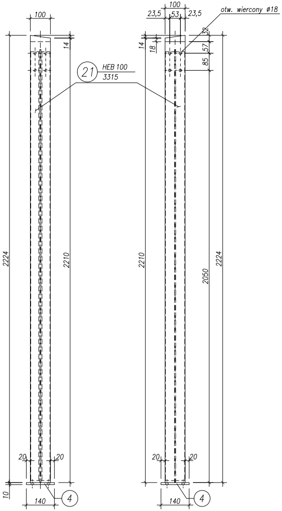
100
23,5
53
23,5
otw. wiercony ø18
14
18
32
57
85
21
HEB 100
3315
2224
2210
2210
2050
2224
20
20
20
20
10
140
140
4
4

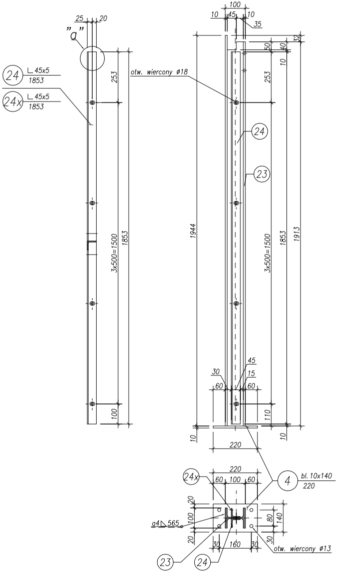
"a"
25
20
24
∟45x5
1853
24x
∟45x5
1853
253
otw. wiercony ø18
3x500=1500
1853
100
100
10
45
10
35
50
40
32
10
253
24
23
1944
3x500=1500
1853
1913
45
30
15
60
60
110
10
10
220
220
60
100
60
24x
4
bl. 10x140
220
a4 565
20
100
20
80
140
30
160
30
30
otw. wiercony ø13
23
24

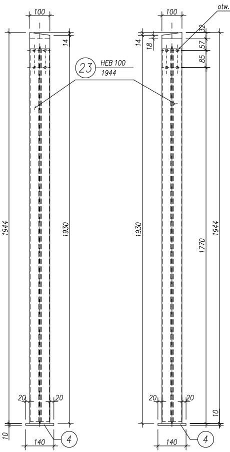
100
14
23
HEB 100
1944
1944
1930
20
20
10
140
4
100
otw. wiercony ø18
14
18
32
57
85
1930
1770
1944
20
20
10
140
4

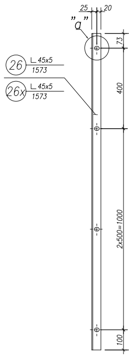
25
20
"a"
26
∟45x5
1573
26x
∟45x5
1573
73
400
2x500=1000
100

SZCZEGÓŁ "a"

1:2,5

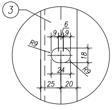
3
6
9
9
R9
18
R9
24
25
20

ZESTAWIENIE STALI KONSTRUKCYJNEJ: P1 P1x

NR	SYMBOL	DŁUGOŚĆ [mm]	ILOŚĆ [szt]	MASA [kg]		POWIERZCHNIA MALOWANIA [m²]	GATUNEK STALI
				1 szt.	CAŁKOWITA		
4	bl. 10x140	220	1	2,42	2,42	–	S275
19	HEB 100	2532	1	51,65	51,65	–	S275
20	∟45x5	2441	1	8,25	8,25	–	S275
				SUMA DLA 1szt:	62,32	–	
				WYKONAĆ 2szt:	124,64	–	

MASA SUMARYCZNA [kg]:	125
DODATEK NA SPOINY 1,8% [kg]:	2,24
MASA OGÓŁEM [kg]:	127
POWIERZCHNIA MALOWANIA OGÓŁEM [m²]:	–

UWAGI:
1. OZNACZENIA SPOIN WG PN–EN 22553:1994
2. ELEMENTY Z OZNACZENIEM (x) WYKONAĆ W LUSTRZANYM ODBICIU

Śruba M16 L=35mm–szt.2x13
Podkładka M16–szt.2x13
Nakrętka M16–szt.2x13

ELEMENT P4 –WYK. 2x
ELEMENT P4x –WYK. 2x

1:10

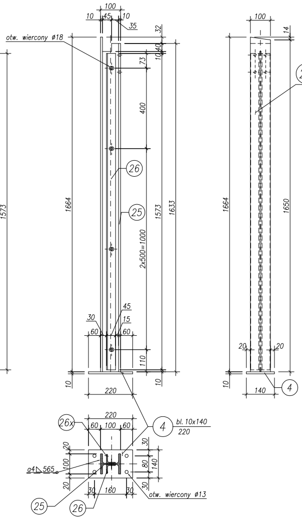
100
10 45 10
35
otw. wiercony ø18
32
10 40
73
400
26
25
1664
1573
1633
2x500=1000
45
30
15
60
60
110
10
220
220
26x
60 100 60
4
bl. 10x140
220
a4 565
20
100
20
30
80
140
30
30 160 30
otw. wiercony ø13
25
26
100
14
1664
1650
20
20
10
140
4
25
HEB 100
1664
100
23,5 53 23,5
otw. wiercony ø18
14
18
32
57
85
1650
1490
1664
20
20
10
140
4

ELEMENT P5 –WYK. 2x
ELEMENT P5x –WYK. 2x

1:10

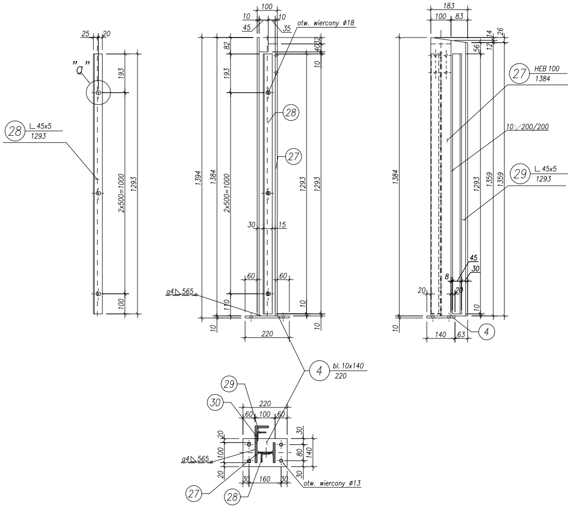
25 20
"a"
193
28
∟45x5
1293
2x500=1000
1293
100
100
10 10
45 35
otw. wiercony ø18
82
193
28
27
1394
1384
2x500=1000
30 15
60 60
a4 565
110
10
220
1293
1293
10
10
10
4
bl. 10x140
220
29
30
220
60 100 60
20
100
20
30
80
140
30
a4 565
30 160 30
otw. wiercony ø13
27
28
183
100 83
14
26
56
12
27
HEB 100
1384
10 200/200
29
∟45x5
1293
1384
1293
1359
1359
45
30
8
20
20
10
10
140 63
4

ZESTAWIENIE STALI KONSTRUKCYJNEJ: P2 P2x

NR	SYMBOL	DŁUGOŚĆ [mm]	ILOŚĆ [szt]	MASA [kg]		POWIERZCHNIA MALOWANIA [m²]	GATUNEK STALI
				1 szt.	CAŁKOWITA		
4	bl. 10x140	220	1	2,42	2,42	–	S275
21	HEB 100	3315	1	67,63	67,63	–	S275
22	∟45x5	2133	2	7,21	14,42	–	S275
SUMA DLA 1szt:					84,46	–	
WYKONAĆ 2szt:					168,93	–	

MASA SUMARYCZNA [kg]:	169
DODATEK NA SPOINY 1,8% [kg]:	3,04
MASA OGÓŁEM [kg]:	172
POWIERZCHNIA MALOWANIA OGÓŁEM [m²]:	–

UWAGI:
1. OZNACZENIA SPOIN WG PN–EN 22553:1994
2. ELEMENTY Z OZNACZENIEM (x) WYKONAĆ W LUSTRZANYM ODBICIU

Śruba M16 L=35mm–szt.2x13
Podkładka M16–szt.2x13
Nakrętka M16–szt.2x13

ZESTAWIENIE STALI KONSTRUKCYJNEJ: P3 P3x

NR	SYMBOL	DŁUGOŚĆ [mm]	ILOŚĆ [szt]	MASA [kg]		POWIERZCHNIA MALOWANIA [m²]	GATUNEK STALI
				1 szt.	CAŁKOWITA		
4	bl. 10x140	220	1	2,42	2,42	–	S275
23	HEB 100	1944	1	39,66	39,66	–	S275
24	∟45x5	1853	2	6,26	12,53	–	S275
SUMA DLA 1szt:					54,60	–	
WYKONAĆ 2szt:					109,20	–	

MASA SUMARYCZNA [kg]:	109
DODATEK NA SPOINY 1,8% [kg]:	1,97
MASA OGÓŁEM [kg]:	111
POWIERZCHNIA MALOWANIA OGÓŁEM [m²]:	–

UWAGI:
1. OZNACZENIA SPOIN WG PN–EN 22553:1994
2. ELEMENTY Z OZNACZENIEM (x) WYKONAĆ W LUSTRZANYM ODBICIU

Śruba M16 L=35mm–szt.2x12
Podkładka M16–szt.2x12
Nakrętka M16–szt.2x12

ZESTAWIENIE STALI KONSTRUKCYJNEJ: P4 P4x

NR	SYMBOL	DŁUGOŚĆ [mm]	ILOŚĆ [szt]	MASA [kg]		POWIERZCHNIA MALOWANIA [m²]
				1 szt.	CAŁKOWITA	
4	bl. 10x140	220	1	2,42	2,42	–
25	HEB 100	1664	1	33,95	33,95	–
26	∟45x5	1573	2	5,32	10,63	–
SUMA DLA 1szt:					47,00	–
WYKONAĆ 2szt:					93,99	–

MASA SUMARYCZNA [kg]:	94
DODATEK NA SPOINY 1,8% [kg]:	1,69
MASA OGÓŁEM [kg]:	96
POWIERZCHNIA MALOWANIA OGÓŁEM [m²]:	–

UWAGI:
1. OZNACZENIA SPOIN WG PN–EN 22553:1994
2. ELEMENTY Z OZNACZENIEM (x) WYKONAĆ W LUSTRZANYM ODBICIU

Śruba M16 L=35mm–szt.2x12
Podkładka M16–szt.2x12
Nakrętka M16–szt.2x12

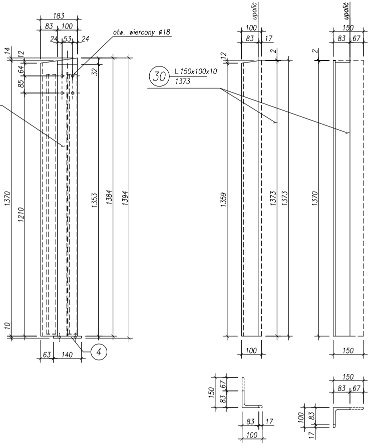
183
83
100
24
53
24
otw. wiercony ø18
14
12
64
85
32
1370
1210
1353
1384
1394
10
63
140
4
30
L 150x100x10
1373
upalić
100
83
17
12
2
1359
1373
1373
upalić
150
83
67
2
1370
100
150
150
67
83
83
17
100
150
83
67
100
83
17

ELEMENT P6 –WYK. 2x

1:10

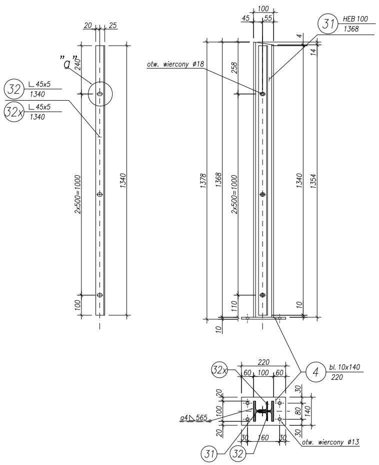
20
25
"a"
240
32
L 45x5
1340
32x
L 45x5
1340
2x500=1000
1340
100
100
45
55
31
HEB 100
1368
otw. wiercony ø18
258
4
14
1378
1368
2x500=1000
1340
1354
110
10
10
220
32x
60
100
60
4
bl. 10x140
220
20
100
20
30
80
140
30
a4 565
30
160
30
otw. wiercony ø13
31
32

GATUNEK STALI
S275
S275
S275

ZESTAWIENIE STALI KONSTRUKCYJNEJ: P5 P5x

NR	SYMBOL	DŁUGOŚĆ [mm]	ILOŚĆ [szt]	MASA [kg]		POWIERZCHNIA MALOWANIA [m²]	GATUNEK STALI
				1 szt.	CAŁKOWITA		
4	bl. 10x140	220	1	2,42	2,42	–	S275
27	HEB 100	1384	1	28,23	28,23	–	S275
28	∟ 45x5	1293	1	4,37	4,37	–	S275
29	∟ 45x5	1293	1	4,37	4,37	–	S275
30	L 150x100x10	1373	1	26,09	26,09	–	S275
SUMA DLA 1szt:					65,48	–	
WYKONAĆ 2szt:					130,96	–	

MASA SUMARYCZNA [kg]:	131
DODATEK NA SPOINY 1,8% [kg]:	2,36
MASA OGÓŁEM [kg]:	133
POWIERZCHNIA MALOWANIA OGÓŁEM [m²]:	–

UWAGI:
1. OZNACZENIA SPOIN WG PN–EN 22553:1994
2. ELEMENTY Z OZNACZENIEM (x) WYKONAĆ W LUSTRZANYM ODBICIU

Śruba M16 L=35mm–szt.2x11
Podkładka M16–szt.2x11
Nakrętka M16–szt.2x11

ZESTAWIENIE STALI KONSTRUKCYJNEJ: P6

NR	SYMBOL	DŁUGOŚĆ [mm]	ILOŚĆ [szt]	MASA [kg]		POWIERZCHNIA MALOWANIA [m²]	GATUNEK STALI
				1 szt.	CAŁKOWITA		
4	bl. 10x140	220	1	2,42	2,42	–	S275
31	HEB 100	1368	1	27,91	27,91	–	S275
32	∟ 45x5	1340	2	4,53	9,06	–	S275
SUMA DLA 1szt:					39,38	–	
WYKONAĆ 1szt:					39,38	–	

MASA SUMARYCZNA [kg]:	39
DODATEK NA SPOINY 1,8% [kg]:	0,71
MASA OGÓŁEM [kg]:	40
POWIERZCHNIA MALOWANIA OGÓŁEM [m²]:	–

UWAGI:
1. OZNACZENIA SPOIN WG PN–EN 22553:1994
2. ELEMENTY Z OZNACZENIEM (x) WYKONAĆ W LUSTRZANYM ODBICIU

Śruba M16 L=35mm–szt.3
Podkładka M16–szt.3
Nakrętka M16–szt.3

PRZEDSIĘBIORSTWO PROJEKTOWANIA BADAŃ
I NADZORU OBIEKTÓW INŻYNIERSKICH
ALEKSANDER JAREMKÓW

ZAMAWIAJĄCY:
GMINA SOSNOWIEC – MIASTO POSIADAJĄCE PRAWA POWIATU
ALEJA ZWYCIĘSTWA 20, 41–200 SOSNOWIEC

NR PROJEKTU: ZP–024

TYTUŁ PROJEKTU: PRZEBUDOWA WRAZ Z REMONTEM
PRZEJŚCIA PODZIEMNEGO DLA PIESZYCH

NAZWA OBIEKTU: PRZEJŚCIE PODZIEMNE

ETAP: PROJEKT BUDOWLANO–WYKONAWCZY

TYTUŁ RYSUNKU: KONSTRUKCJA ZADASZENIA, SŁUPY

PROJEKTOWAŁ:	mgr inż. ALEKSANDER JAREMKÓW	SPECJALNOŚĆ: MOSTOWA	NR UPRAWNIEŃ: SLK/1439/PWOM/06	PODPIS:
OPRACOWAŁ:	mgr inż. ALEKSANDER JAREMKÓW	SPECJALNOŚĆ: –	NR UPRAWNIEŃ: –	PODPIS:
SPRAWDZIŁ:	inż. JAN SOBCZYK	SPECJALNOŚĆ: MOSTOWA	NR UPRAWNIEŃ: WZDP–20–212/3/587/66	PODPIS:

DATA:	SKALA:	NR RYSUNKU:
10.2009	1:10, 1:2,5	BW/011.3