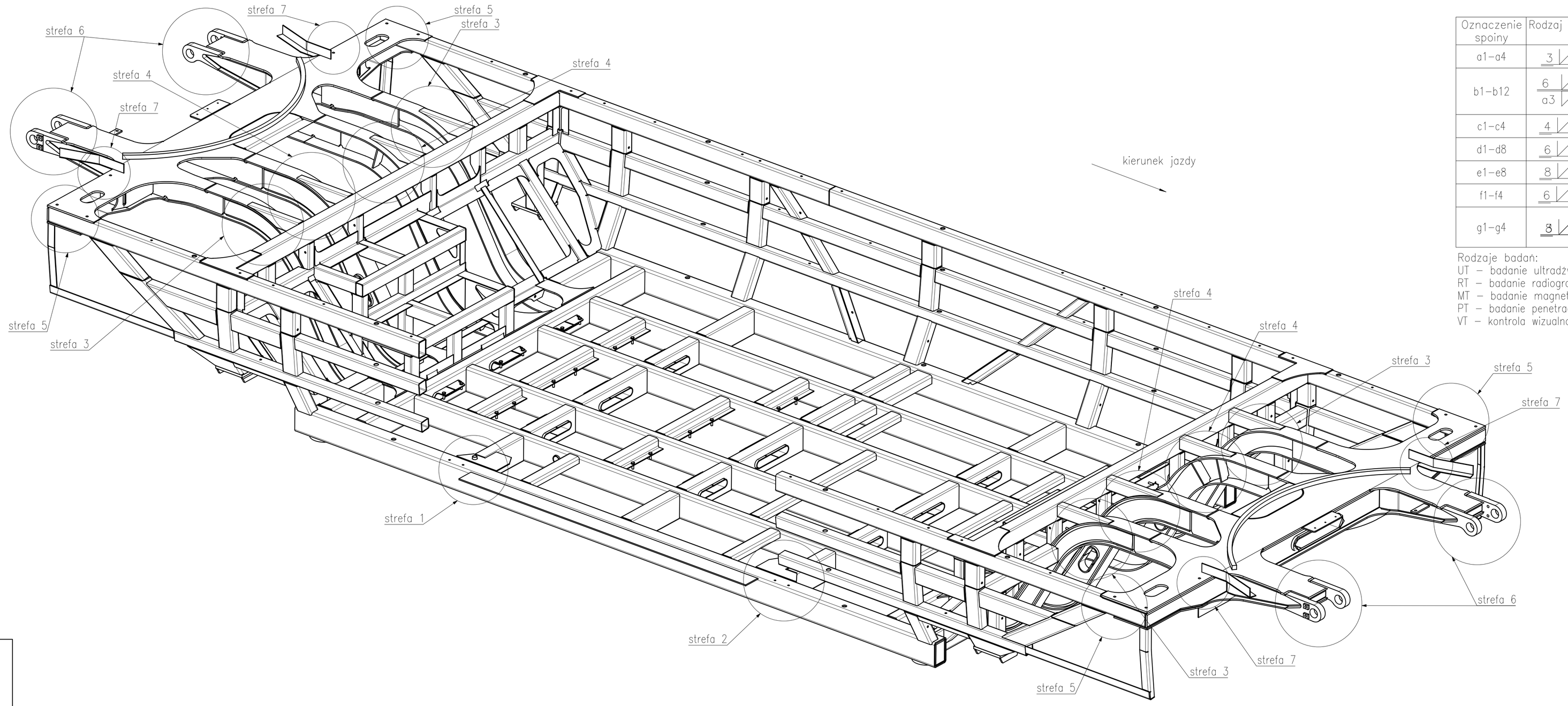

Oznaczenie spoiny	Rodzaj spoiny	Klasa spoiny wg PN-EN 15085	Rodzaj badania
a1–a4	3	CP C2	100% MT lub PT 100% VT
b1–b12	6 a3		
c1–c4	4		
d1–d8	6		
e1–e8	8		
f1–f4	6		
g1–g4	8		10% UT lub RT 10% MT lub PT 100% VT

Rodzaje badań:
UT – badanie ultradźwiękowe
RT – badanie radiograficzne
MT – badanie magnetyczno-proszkowe
PT – badanie penetracyjne
VT – kontrola wizualna

Strefa 1, widok od przodu
1:5

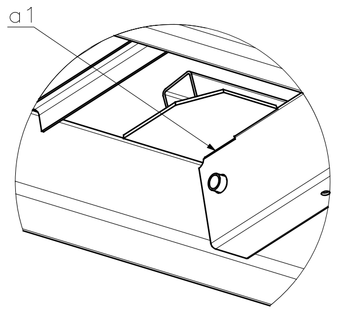

Strefa 1, widok od tyłu
1:5

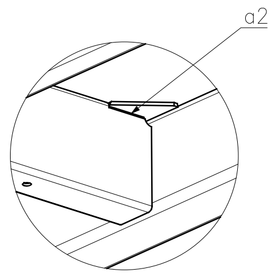

Strefa 2, widok od przodu
1:5

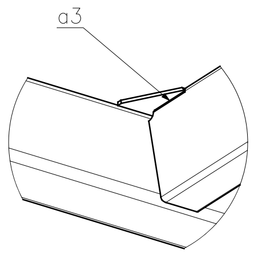

Strefa 2, widok od tyłu
1:5

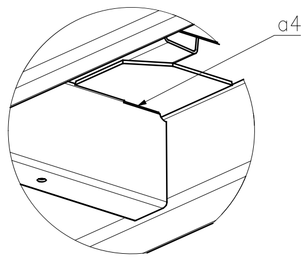

Strefa 3
1:5
(dotyczy podzespołów
2x020103-00 oraz 2x020104-00
na zaznaczonym łuku oraz przyległych
do niego odcinkach prostych
o długości 50mm z każdej strony)

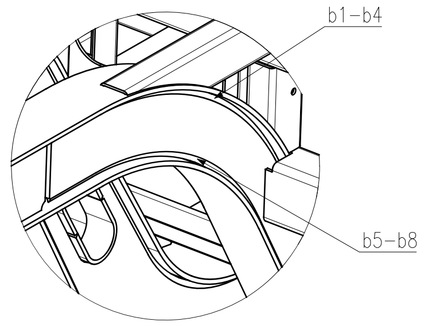

Strefa 4
1:5
(dotyczy podzespołów
020105-00, 020106-00,
020107-00 oraz 020108-00
na zaznaczonym łuku oraz przyległych
do niego odcinkach prostych
o długości 50mm z każdej strony)

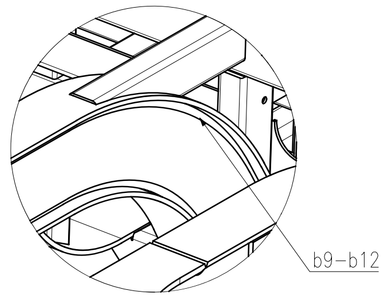

Strefa 5
1:5

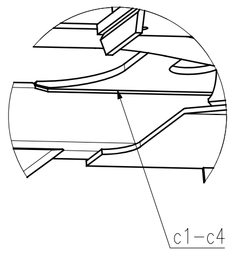

Strefa 6, strona zewnętrzna
1:5

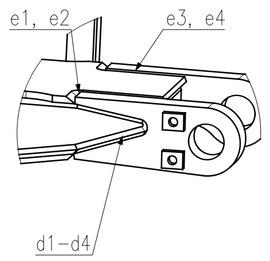

Strefa 6, strona wewnętrzna
1:5

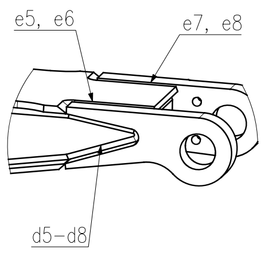

Strefa 6 widok od czoła, od spodu
1:5

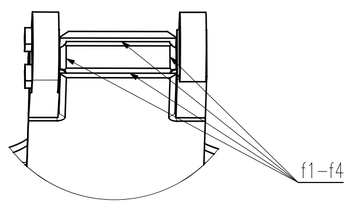

strefa 7
1:5

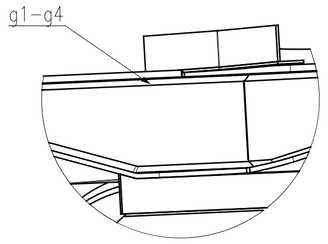

UWAGA:
Wszystkie spoiny niewskazane na rysunku wymagają kontroli wizualnej (100% VT) zgodnie z EN 15085-3 dla spoin klasy CP C2

UWAGA: rysunek archiwizowany w systemie CAD. Wprowadzanie zmian wyłącznie na oryginale (CAD).

Podziałka	Format	Masa (kg)	Materiał:	-	Wyrób:	Ptb	Arkusz
1:10	A1	-	Wg normy:	-			1/1

Zm./il.	Data	Konstruował	Sprawdził
?	10/15	P.Ninard	G.Piczak

Plan badań nieniszczących spoin podwozia

Tramwaje Śląskie
ZUR Chorzów

Ptb
013601-1

Rysunek stanowi własność Tramwaje Śląskie Spółka Akcyjna – ZUR Chorzów i nie może być wykorzystywany lub kopiowany bez zgody właściciela.